CDC-TW-0502-0500-1-ACB

Описание

- Низкий уровень шума при работе благодаря инновационной акустической системе расцепления компонентов привода
- Две приводные цепи для оптимального приложения усилия на створку
- При необходимости возможно подключение с левой или правой стороны (сигнал от шины включен)
- Управляемое по времени реверсирование при распознавании препятствия в направлении ЗАКР. (активная защита закрывающих кромок)
- Поставка во всех цветах RAL
- Встроенный шинный интерфейс ACB (Advanced Communication Bus) с протоколом Modbus
- Прямая интеграция привода за счет коммуникации по открытой шине ACB (Advanced Communication Bus), например, в АСУ
- Возможность применения для створок дымоотвода, D+H дымо- и теплоудаления в соответствии с нормами EN 12101-2, а также для ежедневной вентиляции

Возможные опции привода

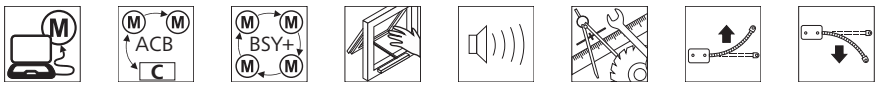

Пояснения к иконкам представлены на последней странице

Возможны технические изменения.
©2018 D+H Mechatronic AG, Аммерсбек

Диаграмма силовых нагрузок

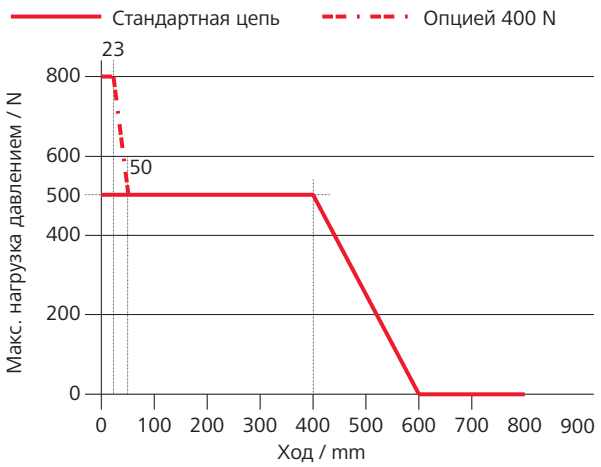

Габаритные размеры

Все данные в mm

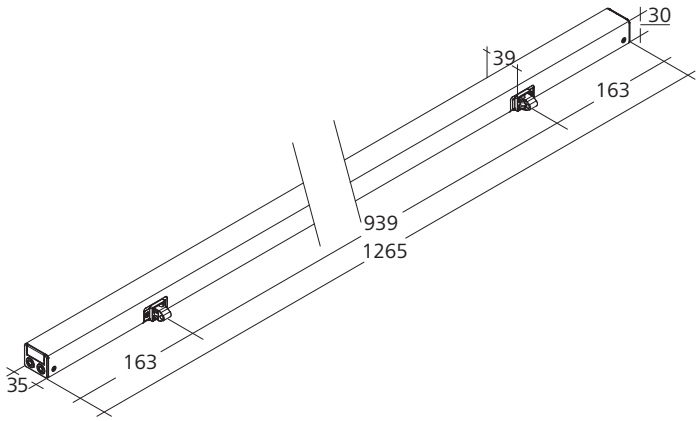

Технические характеристики

Питание	24 V DC / ±15 % / 1,6 A
Продолжительность включения	30 %
Усилие давления	500 N
Тяговое усилие	500 N
Номинальное усилие запирания	3000 N
Срок службы	> 10000 циклов открывание - закрывание
Рабочая скорость ОТКР.	6,7 mm/s
Рабочая скорость ОТКР. - RWA	13,6 mm/s
Рабочая скорость ЗАКР.	5 mm/s
Степень защиты	IP 32
Уровень эмиссии звукового давления	LpA ≤ 35 dB(A)
Температурный диапазон	-5 °C ... +75 °C
Корпус	Алюминий
Поверхность	Порошковое покрытие
Цвет	Алюминиевый белый (~ RAL 9006)
Подключение	Силиконовый кабель, 2,5 m
Ш x В x Г	1265 x 30 x 35 mm
Вес	3,00 kg

Разрешительная документация

Подробности о разрешительной документации вы можете узнать в ближайшем партнерском предприятии D+H

5014068.16004

Позиция с указанными допусками также доступна под другим номером артикула. Технические характеристики могут отличаться.

Исполнение

Тип	№ арт.	Ход	Примечание
CDC-TW-0502-0500-1-ACB	26.103.20	500 mm	
CDC-TW-1-ACB	26.103.00		Возможны варианты

Крепления не входят в комплект поставки и заказываются отдельно; соответствующие крепления указаны со стр. 330

CDC-TW-0502-0800-1-ACB

Описание

- Низкий уровень шума при работе благодаря инновационной акустической системе расцепления компонентов привода
- Две приводные цепи для оптимального приложения усилия на створку
- При необходимости возможно подключение с левой или правой стороны (сигнал от шины включен)
- Управляемое по времени реверсирование при распознавании препятствия в направлении ЗАКР. (активная защита закрывающих кромок)
- Поставка во всех цветах RAL
- Встроенный шинный интерфейс ACB (Advanced Communication Bus) с протоколом Modbus
- Прямая интеграция привода за счет коммуникации по открытой шине ACB (Advanced Communication Bus), например, в АСУ
- Возможность применения для створок дымоотвода, D+H дымо- и теплоудаления в соответствии с нормами EN 12101-2, а также для ежедневной вентиляции

Возможные опции привода

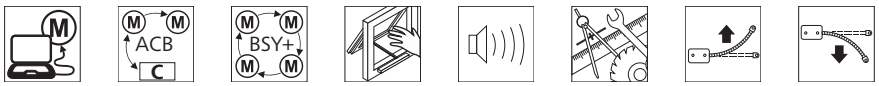

Пояснения к иконкам представлены на последней странице

Возможны технические изменения.
©2018 D+H Mechatronic AG, Аммерсбек

Диаграмма силовых нагрузок

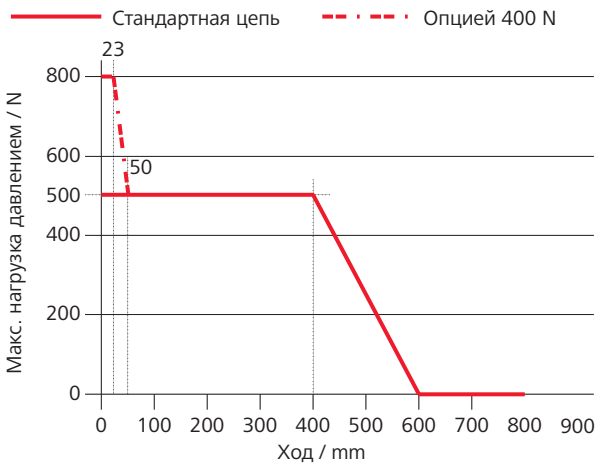

Габаритные размеры

Все данные в mm

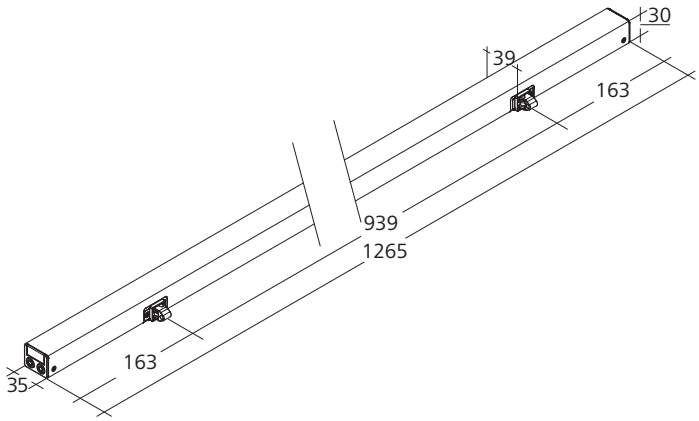

Технические характеристики

Питание	24 V DC / ±15 % / 2 A
Продолжительность включения	30 %
Усилие давления	500 N
Тяговое усилие	500 N
Номинальное усилие запирания	3000 N
Срок службы	> 10000 циклов открывание - закрывание
Рабочая скорость ОТКР.	6,7 mm/s
Рабочая скорость ОТКР. - RWA	15 mm/s
Рабочая скорость ЗАКР.	6,7 mm/s
Степень защиты	IP 32
Уровень эмиссии звукового давления	LpA ≤ 35 dB(A)
Температурный диапазон	-5 °C ... +75 °C
Корпус	Алюминий
Поверхность	Порошковое покрытие
Цвет	Алюминиевый белый (~ RAL 9006)
Подключение	Силиконовый кабель, 2,5 m
Ш x В x Г	1265 x 30 x 35 mm
Вес	3,00 kg

Разрешительная документация

Подробности о разрешительной документации вы можете узнать в ближайшем партнерском предприятии D+H

5014068.16004

Позиция с указанными допусками также доступна под другим номером артикула. Технические характеристики могут отличаться.

Исполнение

Тип	№ арт.	Ход	Примечание
CDC-TW-0502-0800-1-ACB	26.103.15	800 mm	
CDC-TW-1-ACB	26.103.00		Возможны варианты

Крепления не входят в комплект поставки и заказываются отдельно; соответствующие крепления указаны со стр. 330

Опции для приводов

HS (High-Speed)

Функция быстрого хода в устройствах дымо- и теплоудаления гарантирует достижение конечного положения за 60 s. Как правило, при повседневной эксплуатации в режиме вентиляции привод работает тихо и быстро.

Программирование функций

Возможность индивидуальной настройки параметров привода (например, хода) с помощью программного обеспечения и соответствующих сервисных инструментов для приводов, которые оборудованы электронными модулями PLP-, BSY- или BSY+.

Сигнал BRV

Сигнал привода через линию управления, если привод находится в полностью выдвинутом или задвинутом положении. В сочетании с модулями AT 41 и ERM 44 этот сигнал поступает на центральный управляющий пост здания, в сами модули или на привод блокировки. Сигнал BRV не является беспотенциальным.

ACB (Advanced Communication Bus)

Позволяет установить прямую связь по шине между системой управления и приводом, например, для активации элементов с точным позиционированием или передачи обратных сообщений привода. Связь базируется на открытом протоколе Modbus. Такое соединение можно использовать при коммуникации с центральной панелью управления, совместимой с ACB, или для прямого подключения к системам более высокого уровня, например автоматизированным системам управления зданиями.

BSY+ (синхронизация приводов)

Наряду с функцией синхронизации BSY функция BSY+ позволяет устанавливать связь между различными компонентами, смонтированными на окне, например, между цепными приводами во время синхронного хода или между приводами окна и блокировки (например FRA 11 BSY+ или VLD-BSY+).

Сигнал SGI (сообщение о положении)

В сочетании со съемным сервомодулем D+H SE 622 приводы могут активироваться с использованием точного позиционирования.

SKS (защита закрывающей кромки)

Опция для привода, которая позволяет напрямую подключить к нему клеммную защитную колодку или датчик присутствия (выходное сопротивление 5,6 кОм).

Акустический сигнал (в соответствии с классом защиты)

AS2 в соответствии с «классом защиты 2» согласно анализу рисков ZVEI благодаря предупредительному акустическому сигналу в направлении хода ЗАКР. AS3 в соответствии с «классом защиты 3» согласно анализу рисков ZVEI в дополнение к AS2 останавливает привод на 11 s при остаточном ходе 28 mm.

Сообщение о конечном положении (ОТКР. / ЗАКР.)

Обратный сигнал привода через встроенный беспотенциальный переключающий контакт. Он подается, когда цепь или зубчатая рейка полностью выдвигается или задвигается.

Механическая корректировка

Опция привода, предназначенная для корректировки рабочей длины или формы (например: средний выход цепи).

TM - тандемный соединительный вал

Опция для реечного привода, при которой приводы с ведомыми элементами зубчатой рейки (ZM) механически соединены друг с другом через передаточные валы (VW).

SBD цепь с боковым изгибом

Приводная цепь с размоткой в одном направлении, сгибаемая в направлении шарниров. Привод смонтирован стационарно (без возможности поворота).

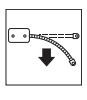

SBU цепь с боковым изгибом

Приводная цепь с размоткой в одном направлении, сгибаемая в направлении шарниров. Привод смонтирован стационарно (без возможности поворота).

WS (использование в бассейне)

Опция для реечных приводов, которая позволяет эксплуатировать их в бассейне. Привод оснащается зубчатой рейкой A4, болтом с проушиной A4 и редуктором с ведущей шестерней из закаленной высококачественной стали.

W (использование под открытым небом)

Опция для реечных приводов, которая позволяет эксплуатировать их под открытым небом. Привод имеет отверстие для выравнивания давления (в зависимости от монтажа), лакокрасочное покрытие электронных компонентов для защиты от конденсата, а также редуктор с ведущей шестерней из закаленной высококачественной стали.

HS (High-Speed)

Программирование функций

Сигнал BRV

ACB (Advanced Communication Bus)

BSY+ (синхронизация приводов)

Сигнал SGI (сообщение о положении)

SKS (защита закрывающей кромки)

Акустический сигнал (в соответствии с классом защиты)

Сообщение о конечном положении (ОТКР. / ЗАКР.)

Механическая корректировка

TM - тандемный соединительный вал

SBD цепь с боковым изгибом

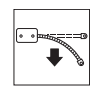

SBU цепь с боковым изгибом

WS (использование в бассейне)

W (использование под открытым небом)