ДАННЫЕ ДЛЯ ЗАКАЗА

Артикул

РИП – Ручной пожарный извещатель Основной элемент управления

Применение: Ручной извещатель с сигналами для управления вручную функциями ABAP.OTKP. и ЗАКР. одной RWA-группы дымоудаления через сигнальную линию одного блока управления дымоудалением RWA.

ТЕХНИЧЕСКИЕ ДАННЫЕ (Расчетные значения)

ABS

Напряжение питания:	24 V DC
Рабочая температура:	-5°C … + 40°C
Корпус:	**aP, пластмасса (ABS)**
Размеры (ШхВхГ):	130 x 130 x 32 мм
Подключения:	Винтовой зажим, 1,0 мм²
Класс защиты:	IP41
Сигналы:	ABAP.OTKP., Работа, Неисправность
Элементы управления:	Кнопка ABAP.OTKP., Кнопка ЗАКР

Оснащение
- Закрывающийся, дверца со стеклом (вкл. замок)
- **Подключение к входу линий датчиков**
- РИП оранжевый: **Регистрационный номер VdSG501006**

ВАРИАНТЫ

РИП красный	(аналог RAL 3000)	**528691**
РИП желтый	(аналог RAL 1018)	**528692**
РИП серый	(аналог RAL 7035)	**528693**
РИП синий	(аналог RAL 5015)	**528694**
РИП оранжевый	(аналог RAL 2011)	**528695**

РИП-N – Ручной пожарный извещатель Дополнительный элемент управления

Применение: Ручной извещатель для управления вручную функциями ABAP.OTKP. одной RWA-группы дымоудаления через сигнальную линию одного блока управления RWA.

ТЕХНИЧЕСКИЕ ДАННЫЕ (Расчетные значения)

ABS

Напряжение питания:	24 V DC
Рабочая температура:	-5°C … + 40°C
Корпус:	**aP, пластмасса (ABS)**
Размеры (ШхВхГ):	130 x 130 x 32 мм
Подключения:	Винтовой зажим, 1,0 мм²
Класс защиты:	IP41
Сигналы:	ABAP.OTKP.
Элементы управления:	Кнопка ABAP.OTKP.

Оснащение
- Закрывающийся, дверца со стеклом (вкл. замок)
- **Подключение к входу линий датчиков**
- РИП оранжевый: **Регистрационный номер VdSG501006**

ВАРИАНТЫ

РИП-N красный	(аналог RAL 3000)	**525001**
РИП-N желтый	(аналог RAL 1018)	**525002**
РИП-N серый	(аналог RAL 7035)	**525003**
РИП-N синий	(аналог RAL 5015)	**525004**
РИП-N оранжевый	(аналог RAL 2011)	**525005**

ДАННЫЕ ДЛЯ ЗАКАЗА

	Артикул			
РИП – Основной элемент управления в алюминиевом корпусе				

Применение: Ручной извещатель с сигналами для управления вручную функциями ABAP.OTKP. и ЗАКР. одной группы дымоудаления через сигнальную линию одного блока управления.

ALU

ТЕХНИЧЕСКИЕ ДАННЫЕ (Расчетные значения)

Напряжение питания:	24 V DC
Рабочая температура:	-5°C … + 40°C
Корпус:	**aP, Алюминий**
Размеры (ШхВхГ):	125 x 125 x 33 мм
Подключения:	Винтовой зажим, 1,0 мм²
Класс защиты:	IP41
Сигналы:	ABAP.OTKP., Работа, Неисправность
Элементы управления:	Кнопка ABAP.OTKP., Кнопка ЗАКР

Оснащение
- Закрывающийся, дверца со стеклом (вкл. замок)
- **Подключение к входу линий извещателей**

ВАРИАНТЫ

РИП-Alu красный	(аналог RAL 3001)	**527550**			
РИП-Alu желтый	(аналог RAL 1012)	**527551**			
РИП-Alu серый	(аналог RAL 7035)	**527552**			
РИП-Alu синий	(аналог RAL 5012)	**527553**			
РИП-Alu оранжевый	(аналог RAL 2011)	**527554**			
Защитный корпус IP54 для серого РИП (в алюм.корпусе) – дооборудование		**527559**			

РИП для газогенераторов высокого давления				

Применение: Ручной извещатель с сигналами для запуска вручную газового генератора высокого давления одной группы дымоудаления через сигнальную линию одного блока управления RWA.

ABS

ТЕХНИЧЕСКИЕ ДАННЫЕ (Расчетные значения)

Напряжение питания:	24 V DC
Рабочая температура:	-5°C … + 40°C
Корпус:	**aP, Пластмасса (ABS)**
Размеры (ШхВхГ):	130 x 130 x 32 мм
Подключения:	Винтовой зажим, 1,0 мм²
Класс защиты:	IP41
Сигналы:	ABAP.OTKP., Работа, Неисправность
Элементы управления:	Кнопка ABAP.OTKP.

Оснащение
- Закрывающийся, дверца со стеклом (вкл. замок)
- **Подключение к входу линий извещателей**

ВАРИАНТЫ

РИП-DG красный	(аналог RAL 3000)	**528655**			
РИП-DG желтый	(аналог RAL 1018)	**528656**			
РИП-DG серый	(аналог RAL 7035)	**528657**			
РИП-DG синий	(аналог RAL 5015)	**528658**			
РИП-DG оранжевый	(аналог RAL 2011)	**528659**			

ДАННЫЕ ДЛЯ ЗАКАЗА

	Артикул			
Рама ручного извещателя для скрытого монтажа РИП-кнопок	**528015**			

Применение: Монтаж скрытой проводки кнопок ручного пожарного извещателя.

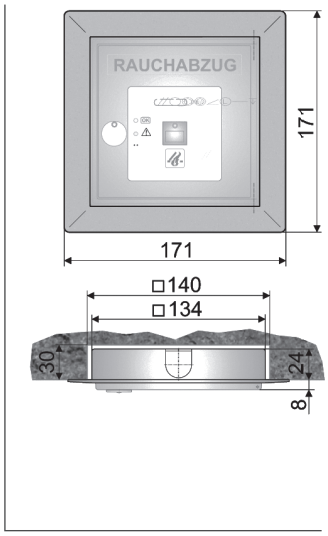

ТЕХНИЧЕСКИЕ ДАННЫЕ

ABS

Корпус:	aP, Листовая сталь,
Размеры (ШхВхГ):	171 x 171 x 26 мм
Поверхность:	светло-серый, порошковое покрытие
Монтажный размер:	140 x 140 x 30 мм

Оснащение
- Подходит для кнопок в пластмассовом корпусе 130 x 130 x 32 мм

Запасная стеклянная пластина для ручного извещателя	**527002**			

Применение: Запасная пластина для всех кнопок ручного пожарного извещателя.

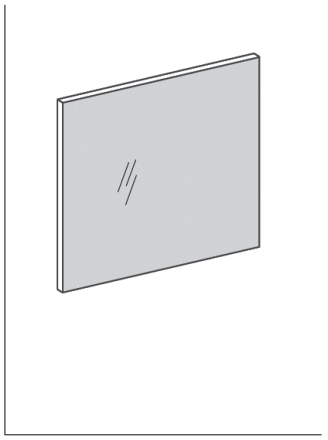

ТЕХНИЧЕСКИЕ ДАННЫЕ

Материал:	Стекло
Размеры (ШхВхГ):	80 x 80 x 0,8 мм

Оснащение
- Упаковка (VE) со стеклянными пластинами - 10 штук

ДАННЫЕ ДЛЯ ЗАКАЗА

	Артикул			
Оптический датчик дыма				

Применение: Датчик дыма для автоматического опережающего срабатывания функции ABAP.OTKP. через сигнальную линию одного блока управления дымоудалением RWA при распространении дыма в контролируемом помещении.

ТЕХНИЧЕСКИЕ ДАННЫЕ (Расчетные значения)

Измерительный элемент:	Фотоэлектрический/ Принцип рассеяного света
Напряжение питания:	8,5 – 33 V DC
Потребление тока покоя:	< 100 µA
Корпус:	aP, Пластмасса (ABS), белый
Размеры (ШхВхГ):	∅100 x 50 мм
Подключения:	Винтовые зажимы 1,0 мм²
Класс защиты:	IP23D
Сигналы:	Пожар

Оснащение
- Противопожарный алгоритм для избежания ложной тревоги/ ошибочного сигнала тревоги и контроль за порогом сигнализации
- Проверен согласно EN 54-7, подключение **к входу линии датчиков**

ВАРИАНТЫ				
Датчик с aP-розеткой (открытый монтаж)	**531520**			
Сменный модуль датчика	**531518**			
ap-розетка (открытый монтаж)	**531519**			
КОМПЛЕКТУЮЩИЕ				
Защита от броска мяча (хромированная стальная решетка) например, для использования в спортзалах	**513546**			

Термодатчик				

Применение: Термодатчик для автоматического срабатывания функции ABAP.OTKP. через сигнальную линию одного блока управления дымоудалением RWA при повышении температуры в контролируемом помещении.

ТЕХНИЧЕСКИЕ ДАННЫЕ (Расчетные значения)

Измерительный элемент:	Биметаллический выключатель
Напряжение питания:	24 V DC
Нагрузка контакта:	48 V DC / 0,5 A
Потребление тока покоя:	< 10 мА
Корпус:	aP, Пластмасса(ABS), белый
Размеры (ШхВхГ):	∅56 x 77 мм
Подключения:	Винтовые зажимы 1,0 мм²
Класс защиты:	IP20

Оснащение
- Вкл. aP-розетку (открытый монтаж)

ВАРИАНТЫ					
Подключение к линии датчиков	Замыкающий контакт (NO) при температуре 70° C	**533205**			
Подключение к линии привода	Размыкающий контакт (NC) при температуре 70°C	**533200**			

Термоиндикатор 70°C	**533201**			

Применение: Термодатчик для автоматического срабатывания функции ABAP.OTKP. блока управления дымоудалением RWA при повышении температуры в контролируемом помещении.

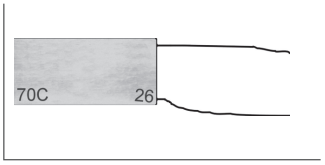

Измерительный элемент:	Биметаллический выключатель в керамическом корпусе
Напряжение питания:	24 V DC
Контактное исполнение:	**Размыкающий контакт** (NC) при температуре 70°C
Нагрузка контакта:	48 V DC / 0,5 A
Потребление тока покоя:	< 10 мА

Оснащение
- Без корпуса, подключение и срабатывание через контроль за исправностью линии привода

ДАННЫЕ ДЛЯ ЗАКАЗА

	Артикул			
Кнопка вентиляции с пластиной				

Применение: Кнопка вентиляции для подключения к входам для кнопок вентиляции блоков управления дымоудалением RWA и/или вентиляцией.

ТЕХНИЧЕСКИЕ ДАННЫЕ (Расчетные значения)

Контактное исполнение:	2x Размыкающих контакта (NO)
Коммутационная способность:	max. 42V / 50 мА
Показатель потребления тока:	< 10 мА
Корпус:	Пластмасса, белый (аналог RAL 9016)
Размеры (ШхВхГ)	aP: 81 x 81 x 54 мм uP: 81 x 81 x 11 мм
Подключения:	Винтовые зажимы 1,5 мм²
Класс защиты:	IP20
Функции кнопок:	ОТКР–СТОП–ЗАКР
Сигналы:	ОТКР, ЗАКР

Оснащение
- Кнопка **без** механического замка
- С индикацией ОТКР / ЗАКР

ВАРИАНТЫ				
aP-Монтаж (открытый монтаж)	**529021**			
uP-Монтаж (скрытый монтаж - розетка ∅60 мм)	**529051**			

Кнопка вентиляции				

Применение: Кнопка вентиляции для подключения к входам для кнопок вентиляции блоков управления дымоудалением RWA и/или вентиляцией.

ТЕХНИЧЕСКИЕ ДАННЫЕ (Расчетные значения)

Контактное исполнение:	2x Размыкающих контакта (NO)
Коммутационная способность:	230 V AC / 10 A
Корпус:	Пластмасса, белый (аналог RAL 9016)
Размеры (ШхВхГ)	aP: 81 x 81 x 54 мм uP: 81 x 81 x 11 мм
Подключения:	Штепсельные клеммы 1,5 мм²
Класс защиты:	IP20
Функции кнопок:	ОТКР–ЗАКР

Оснащение
- Кнопка **без** механического замка, функция Стоп через приведение в действие обеих кнопок

ВАРИАНТЫ				
aP-Монтаж (открытый монтаж)	**529000**			
uP-Монтаж (скрытый монтаж - розетка ∅60 мм)	**529200**			

Кнопка с ключом				

Применение: Кнопка с ключом для подключения к входам для кнопок вентиляции блоков управления дымоудалением RWA и/или вентиляцией.

ТЕХНИЧЕСКИЕ ДАННЫЕ (Расчетные значения)

Контактное исполнение:	2x Размыкающих контакта (NO)
Коммутационная способность:	230 V AC / 10 A
Корпус:	Пластмасса, белый (аналог RAL 9016)
Размеры (ШхВхГ)	aP: 81 x 81 x 54 мм uP: 81 x 81 x 11 мм
Подключения:	Штепсельные клеммы 1,5 мм²
Класс защиты:	IP20
Функции кнопок:	ОТКР-СТОП-ЗАКР

Оснащение
- Кнопка с полупрофильным цилиндром (DIN 19525) и 3 ключами

ВАРИАНТЫ				
aP-Монтаж (открытый монтаж)	**529350**			
uP-Монтаж (скрытый монтаж - розетка ∅60 мм)	**529450**			

ДАННЫЕ ДЛЯ ЗАКАЗА

	Артикул			
Регулятор температуры в помещении	**483200**			

Применение: Термостат - регулятор по принципу „включено-выключено“ для определения температуры в помещении.

ТЕХНИЧЕСКИЕ ДАННЫЕ (Расчетные значения)

Измерительный элемент:	Биметаллический выключатель
Контактное исполнение:	1x Um
Коммутационная способность:	230 V AC / 5 A
Диапазон регулировки :	0 – 30 °C
Корпус:	aP, Пластмасса, белый
Размеры (ШхВхГ):	74,5 x 74,5 x 25 мм
Подключения:	Винтовые зажимы 1,5 мм²
Класс защиты:	IP30

Оснащение
- Подключение **к входу для кнопок вентиляции** блоков управления дымоудалением RWA и/или вентиляцией.

Регулятор влажности	**483050**			

Применение: Гидростат - регулятор по принципу „включено-выключено“ для определения влажности воздуха в помещении.

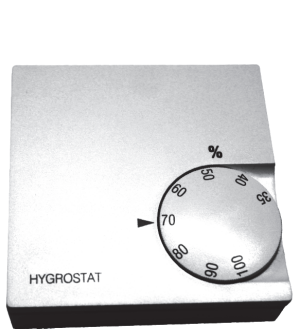

ТЕХНИЧЕСКИЕ ДАННЫЕ (Расчетные значения)

Измерительный элемент:	Биметаллический выключатель
Контактное исполнение:	1x Um
Коммутационная способность:	230 V AC / 5 A
Диапазон регулировки:	35 – 100% Влажность воздуха
Корпус:	aP, Пластмасса, белый
Размеры (ШхВхГ):	74,5 x 74,5 x 25 мм
Подключения:	Винтовые зажимы 1,5 мм²
Класс защиты:	IP30

Оснащение
- Подключение **к входу для кнопок вентиляции** блоков управления дымоудалением RWA и/или вентиляцией

Датчик наблюдения за качеством воздуха	**483710**			

Применение: Датчик для определения и оценки концентрации углекислого газа CO2 в воздухе.

ТЕХНИЧЕСКИЕ ДАННЫЕ (Расчетные значения)

Напряжение питания:	24 V DC (+/-5%)
Измерительный элемент:	электронный
Контактное исполнение:	2x Размыкающих контакта (NO)
Длительность импульса:	3,5 sec.
Коммутационная способность:	230 V AC / 0,5 A
Область измерения:	0 – 3000 ppm CO2
Корпус:	aP, Пластмасса, белый
Размеры (ШхВхГ):	78 x 78 x 35 мм
Подключения:	Винтовые зажимы 1,5 мм²
Класс защиты:	IP30
Сигналы:	3x светодиодных индикатора LED (зеленый, желтый, красный)

Оснащение
- Подключение **к входу для кнопок вентиляции** блоков управления дымоудалением RWA и/или вентиляцией.

ДАННЫЕ ДЛЯ ЗАКАЗА

	Артикул			
BMZ – Модуль подключения	**670053**			

Применение: Модуль для автоматического срабатывания функции ABAP.OTKP. одного блока управления дымоудалением RWA через контакт устройства пожарной сигнализации.

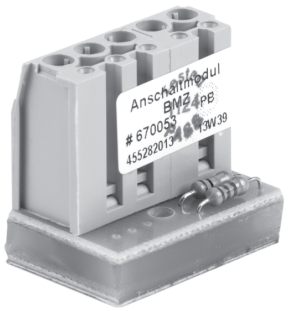

ТЕХНИЧЕСКИЕ ДАННЫЕ (Расчетные значения)

Напряжение питания:	24 V DC
Потребление тока покоя:	<10 мА
Рабочая температура:	0 ... +40 °C
Корпус:	без, смонтированная монтажная плата
Размеры (ШхВхГ):	27 x 19 x 13 мм
Подключения:	Винтовые зажимы 1,5 мм²
BMZ-Контакт:	Размыкающий контакт (NO) в случае сигнала тревоги

Оснащение
- Подключение **к входу линии датчиков,** контроль за линией между блоком управления и модулем.

Конечный линейный модуль	**670052**			

Применение: Монтаж в последнюю или единственную распределительную коробку линии привода для контроля за линией

ТЕХНИЧЕСКИЕ ДАННЫЕ (Расчетные значения)

Напряжение питания:	24 V DC (+/-5%)
Потребление тока покоя:	<10 мА
Рабочая температура:	0 ... +70 °C
Корпус:	без, монтированная монтажная плата
Размеры (ШхВхГ):	27 x 19 x 13 мм
Подключения:	3 отдельных жилы

Оснащение
- Подключение **к линии привода** блока управления дымоудалением RWA.

Модуль подключения - для проветривания	**533601**			

Применение: При подключении комнатного датчика, гигростата или реле времени к **EMB 7X00** - для формирования сигнала постоянного контакта в коротком импульсе

ТЕХНИЧЕСКИЕ ДАННЫЕ (Расчетные значения)

Напряжение питания:	24 V DC
Корпус:	Пластмасса, для шины 35 мм
Размеры (ШхВхГ):	27 x 50 x 96 мм

Оснащение
- Модуль для **EMB 8000** не требуется.

ОПЦИИ

Монтаж в центр.корпус (необходим корпус большего размера)	**500113**			

ДАННЫЕ ДЛЯ ЗАКАЗА

	Артикул			
Датчик ветра Тип III	**482021**			

Применение: Анемометр с 3 противоударными ковшами для ветра (PA6) для определения направления ветра.

ТЕХНИЧЕСКИЕ ДАННЫЕ (Расчетные значения)

Напряжение питания:	24 V DC (+/- 20%)
Принцип измерения:	Импульсный генератор, на шарикоподшипниках
Корпус:	Алюминий ∅36 мм, необработанный
Ковшы:	PA6, черный
Размеры:	250 x 250 x 80 мм
Подводка:	Безгалогеновый, ок. 4 м

Оснащение

- Подключение к: компактному блоку управления EMB7300, погодному модулю WM модульного блока управления EMB8000, устройство обработки данных дождя и ветра WRAG2 и Тип IV. С зажимным кольцом для монтажа на настеных консолях с внешним диаметром ∅36мм

ЗАПЧАСТИ

Ковши для датчика ветра Тип III	**490601**			
Зажимное кольцо для датчика ветра Тип III	**515950**			

Компактный датчик дождя Тип III 24 V DC	**480210**			

Применение: Датчик дождя согласно принципа измерения проводимости с подогреваемой сенсорной поверхностью и интегрированной электроникой оценки и анализа с сухим контактом для передачи сигналов.

ТЕХНИЧЕСКИЕ ДАННЫЕ (Расчетные значения)

Напряжение питания:	24 V DC (+/- 20%)
Мощность:	<150 mA
Принцип измерения:	Измерение проводимости, подогреваемый датчик
Гистерезис:	5 min
Сигнал:	Выход активен
Выход:	1x Um, 5 A / max. 48 V
Класс защиты:	IP65
Корпус:	aP, ABS черный с консолью из нержавеющей стали
Размеры:	100 x 85 x 172 мм
Подводка:	Безгалогеновый, ок. 4 м

Оснащение

- Подключение к: компактным блокам управления EMB7300, погодному модулю WM модульных блоков управления EMB8000, устройство обработки данных дождя и ветра WRAG2 и Тип IV

Компактный датчик дождя Тип III 230 V AC	**480110**			

Применение: Датчик дождя согласно принципа измерения проводимости с подогреваемой сенсорной поверхностью и интегрированной электроникой оценки и анализа с сухим контактом для передачи сигналов.

ТЕХНИЧЕСКИЕ ДАННЫЕ (Расчетные значения)

Напряжение питания:	230 V AC (50 Hz)
Мощность:	<1,5 VA
Принцип измерения:	Измерение проводимости
Сигнал:	выход активен
Выход:	1x Um, 5 A / max. 230 AC
Класс защиты:	IP65
Корпус:	aP, ABS черный с консолью из нержавеющей стали
Размеры:	100 x 85 x 172 мм
Подводка:	Безгалогеновый, ок. 4 м

Оснащение

- Отдельный прибор для запитывания из сети

ДАННЫЕ ДЛЯ ЗАКАЗА

	Артикул			
WR-Set Typ 7x/8x – Комплект датчиков дождя и ветра	**482100**			

Применение: Получение и передача данных о скорости ветра и дожде устройству обработки данных, WM-модулю или прямо блоку управления RWA для закрывания или блокировки функций проветривания при плохой погоде.

ТЕХНИЧЕСКИЕ ДАННЫЕ (Расчетные значения)

Напряжение:	24 V DC (+/- 20%)
Датчик дождя Тип III – Обогреваемая сенсорная поверхность, гистерезис ок. 5 мин.	
Мощность:	<150 мА
Корпус:	aP, ABS черный с ручкой из нержавеющей стали
Размеры (ШхВхГ):	100 x 85 x 172 мм
Подводка:	Безгалогеновый, ок. 4 м
Сухой контакт:	1x Um, max. 48 V / 5A
Датчик ветра Тип III – Анемометр с 3 противоударными ветряными ковшами (PA6)	
Принцип измерения:	Импульсный генератор
Размеры:	250 x 250 x 80 мм
Подводка:	Безгалогеновый, ок. 4 м

Оснащение
- Комплект состоит из: датчика ветра Тип III (Артикул 482021), датчика дождя Тип III (Артикул 480210), зажимного кольца (Артикул 515950), консоли для монтажа на стене или мачте (Артикул 482093) из алюминия (необработанный), без крепежных винтов

Настеная консоль для комплекта датчиков ветра и дождя	**491200**			

Применение: Настеная консоль с двойным креплением для датчиков ветра и дождя.

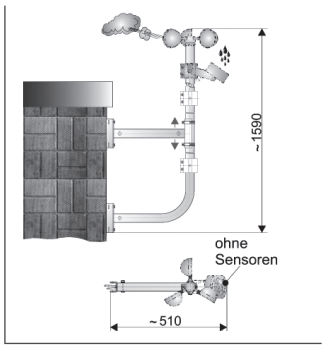

ТЕХНИЧЕСКИЕ ДАННЫЕ

Общая высота:	ок. 1590 мм
Консоль:	ок. 510 мм
Материал:	Алюминий, необработанный

Оснащение
- Без крепежных винтов, без сенсоров

Опорная консоль для комплекта датчиков дождя и ветра	**491101**			

Применение: Опорная консоль для крепления датчиков дождя и ветра на плоских крышах.

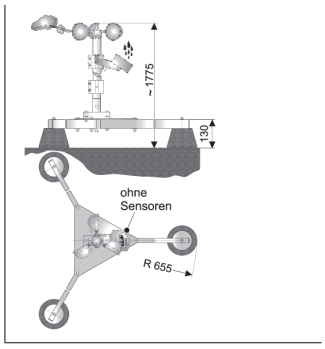

ТЕХНИЧЕСКИЕ ДАННЫЕ

Общая высота:	ок. 1775 мм
Опорная поверхность:	ок. ∅1310 мм
Материал:	Алюминий, необработанный с 3 устойчивыми бетонными опорами

Оснащение
- Без сенсоров

aumüller

ДАННЫЕ ДЛЯ ЗАКАЗА

	Артикул			
WRG-Set – Датчик направления ветра - Комплект	**482120**			

Применение: Получение и передача данных о направлении ветра устройству обработки данных или WM-погодному модулю для открывания/закрывания окон для дымоудаления в случае пожара.

ТЕХНИЧЕСКИЕ ДАННЫЕ (Расчетные значения)

Напряжение питания:	24 V DC (+/- 20%)
Датчик направления ветра	Измерительный элемент на шарикоподшипниках с флюгером
Область измерения:	8 Направлений ветра
Материал:	Вращающаяся головка: PA6 черный, флюгер: сталь
Подводка:	Безгалогеновый, 6 x 0,34 мм², ок. 3 м длиной
Розетка с монтажной платой и винтовыми зажимами	
Подключения:	WRG, Датчик ветра Тип III, Датчик дождя Тип III
Корпус (ШхВхГ):	110 x 110 x 66 мм, IP54
Подключения:	Винтовые зажимы 1,5 мм²

Оснащение

- Комплект состоит из: Датчика направления ветра (Артикул 482120), розетки (Артикул 482110), зажимного кольца (Артикул 515950), консоли для монтажа на стене или мачте (Артикул 482093) из алюминия (необработанный), без крепежных винтов

ДАННЫЕ ДЛЯ ЗАКАЗА

	Артикул
Устройство управления для зимних садов WG 3006	**484001**

Применение: Устройство управления для приводов 230 V, для открывания и закрывания фрамуг и окон зимних садов, террас и балконов. Зависит от температуры внутри помещения. Можно подсоединить датчик дождя 230 V.

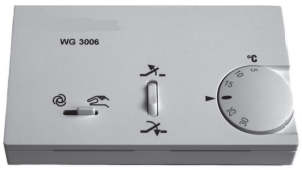

ТЕХНИЧЕСКИЕ ДАННЫЕ (Расчетные значения)

Напряжение питания:	230 V AC
Контактное исполнение:	1x Um
Коммутационная способность:	230 V AC / 3 A
Диапазон установки:	5 – 30 °C
Корпус:	aP, пластмасса, белый
Размеры (ШхВхГ):	127 x 74 x 24 mm
Подключения:	Клеммы 1,5 mm² (жесткое примыкание)
Класс защиты:	IP30

Оснащение
- Термостат с переключателем Вручную/Автоматически и двухпозиционным переключателем ОТКР/ЗАКР

Таймер	**722374**

Применение: Открывание и закрывание венлиляционных групп по времени, программа на день и на неделю (30 зон обслуживания).

ТЕХНИЧЕСКИЕ ДАННЫЕ (Расчетные значения)

Напряжение питания:	230 V AC
Контактное исполнение:	1x Um
Коммутационная способность:	230 V AC / 16 A
Корпус:	Пластмасса, белый, для шины 35 мм
Размеры (ШхВхГ):	17,6 x 63 x 90 мм
Подключения:	Винтовые зажимы 1,5 мм²
Класс защиты:	IP20

Оснащение
- Подключение **к входу для кнопок вентиляции** блоков управления дымоудалением RWA и/или вентиляции.

ОПЦИИ

Монтаж в центр.корпус (необходим корпус большего размера)	**500113**

REL1 – Реле для передачи функций	**659950**

Применение: Передача разных функций или положений одного блока управления дымоудалением RWA и/или вентиляцией на внешние устройства.

ТЕХНИЧЕСКИЕ ДАННЫЕ (Расчетные значения)

Напряжение питания:	24 V DC
Контактное исполнение:	3x Um
Коммутационная способность:	230 V / 10 A
Подключения:	Винтовые зажимы 1,5 мм²

Оснащение
- вкл. Розетку для монтажа на шине 35 мм и безынерционные диоды

ОПЦИИ

Монтаж в центр. корпус (необходим корпус большего размера)	**500113**

ДАННЫЕ ДЛЯ ЗАКАЗА

	Артикул			
WRAG2 – Устройство обработки данных дождя и ветра	**482005**			

Применение: Оценка и беспотенциальная передача сообщений о ветре и дожде, для подключения датчиков ветра и дождя Set Тип 7x/8x или компактного датчика дождя 24 V DC, с возможностью подключения дополнительных кнопок вентиляции (или таймера, и т.д.).

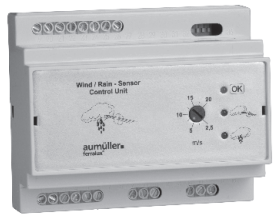

ТЕХНИЧЕСКИЕ ДАННЫЕ (Расчетные значения)

Напряжение питания:	230 V AC, 50 Hz
Потребление тока покоя:	<100 мА
Входы:	Датчик дождя 24 V DC, Датчик ветра, Кнопка вентиляции
Сигналы:	Работа, Ветер, Дождь
Скорость ветра:	2,5 – 20 м/s, устанавливается
Выходы:	2x Um, 230 V AC / 5 A
Корпус:	Пластмасса, верх. часть RAL 7035, нижн. часть RAL 7021
Размеры (ШхВхГ):	105 x 86 x 58 мм
Монтаж:	35 мм шина
Подключения:	Винтовые зажимы 1,5 мм²
Класс защиты:	IP40

Оснащение
- Настройка передачи отдельных и общих сигналов ветра и дождя через 4 DIP-переключателя, возможно прямое подключение приводов с общим потреблением тока до макс. 5 A, запаздывание включения при ветре и дожде, запаздывание выключения при ветре

REL-WRAG2 – реле для контактного умножения сигналов	**487020**			

Применение: Реле для умножения выходных сигналов устройства обработки данных дождя и ветра WRAG2.

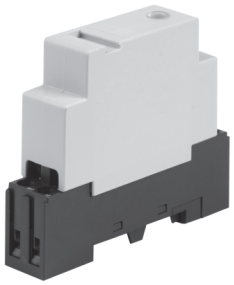

ТЕХНИЧЕСКИЕ ДАННЫЕ (Расчетные значения)

Напряжение питания:	230 V AC, 50 Hz
Контактное исполнение:	2x Um
Коммутационная способность:	230 V / 8 A
Подключения:	Винтовые зажимы 1,5 мм²

Оснащение
- Вкл. розетку для монтажа на шине 35 мм

Компактный корпус распределителя для WRAG2	**482011**			

Применение: Корпус распределителя для открытого монтажа для установки устройства обработки данных дождя и ветра WRAG2 и макс. 2 реле

ТЕХНИЧЕСКИЕ ДАННЫЕ

Материал:	Пластмасса(ABS)
Вид монтажа:	Открытый монтаж
Класс защиты:	IP30
Размеры (ШхВхГ):	182 x 180 x 82 мм
Резерв:	2x REL-WRAG2

Оснащение
- Без крепежных винтов

ДАННЫЕ ДЛЯ ЗАКАЗА

	Артикул			
Распределительный корпус для WRAG2	**482015**			

Применение: Распределительный корпус для открытого монтажа для установки устройства обработки данных дождя и ветра WRAG2 и макс. 6 реле.

ТЕХНИЧЕСКИЕ ДАННЫЕ

Материал:	Пластмасса(ABS)
Вид монтажа:	Открытый монтаж
Класс защиты:	IP30
Размеры (ШхВхГ):	303 x 245 x 95 мм
Резерв:	6x REL-WRAG2

Оснащение
- Без крепежных винтов

Устройство обработки данных дождя и ветра Тур IV	**482008**			

Применение: Оценка и передача сообщений о дожде и ветре через 3 сухих контакта, для подключения набора датчиков ветра и дождя Тип 7x/8x или компактного датчика дождя 24 V DC.

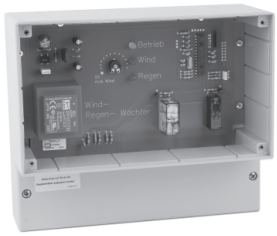

ТЕХНИЧЕСКИЕ ДАННЫЕ (Расчетные значения)

Напряжение питания:	230 V AC, 50 Hz
Потребление тока покоя:	<100 мА
Входы:	Датчик дождя 24 V DC, Датчик ветра
Сигналы:	Работа, Ветер, Дождь
Скорость ветра:	2,5 – 10 м/s, устанавливается
Выходы:	3x Uм, 5 A / 230 V AC
Корпус:	Пластмасса, верх.часть RAL 7035, нижн.часть RAL 7021
Размеры (ШхВхГ):	212 x 180 x 80 мм
Монтаж:	Открытый монтаж
Подключения:	Винтовые зажимы 1,5 мм²
Класс защиты:	IP40

Оснащение
- Прямое подключение приводов, возможно общее потребление тока до макс. 5 A, задержка включения при дожде и ветре, задержка выключения при ветре
- Подходит для прямого aP-монтажа

Комплект датчиков ветра и дождя Тип IV	**481990**			

Применение: Комплект состоит их устройства обработки данных дождя и ветра Тип IV набором датчиков дождя и ветра Тип 7x/8x, для оценки и передачи сообщения о ветре или дожде 3 беспотенцильных контакта.

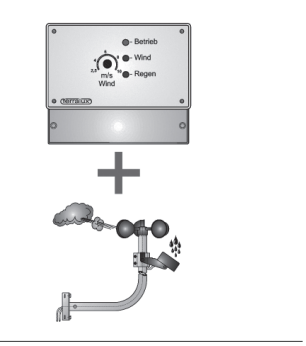

ТЕХНИЧЕСКИЕ ДАННЫЕ
срав. Устройство обработки данных дождя и ветра Тип IV
Комплект датчиков дождя и ветра Тип 7x/8x.

Оснащение
- Комплект состоит из: Устройство обработки данных дождя и ветра Тур IV (Артикул 482008), датчика ветра Тип III (Артикул 482021), датчика дождя Тип III (Артикул 480210), зажимного кольца (Артикул 515950), консоли для монтажа на стене или мачте (Артикул 482093) из алюминия (необработанный), без крепежных винтов