www.e-fapim.ru

+7 (812) 425-67-41

ФАПИКОМ
ФУРНИТУРА
ДЛЯ ОКОН И ДВЕРЕЙ

Некоторые люди видят вещи такими, какие они есть, и спрашивают: «Почему так?» А я мечтаю о том, чего никогда не было, и спрашиваю себя: «Почему бы и нет?»
Джон Фицджеральд Кеннеди

ISEO

Механика и электроника
отлично сочетается.
Безопасность может быть умной.

X1R

FIAM

www.e-fapim.ru
+7 (812) 425-67-41
ФАПИКОМ
ФУРНИТУРА
ДЛЯ ОКОН И ДВЕРЕЙ

Моторный замок FIAM X1R.

Открывать автомобиль, просто приблизившись к нему, и заводить его при помощи электронного кода, генерируемого личной картой с микрочипом, а не традиционным ключом - уже стало чем-то обыденным. Аналогичная небольшая революция, которая коренным образом изменит наши привычки в быту, сегодня происходит в сфере систем запирания дверей.
Безопасность уже может быть умной!

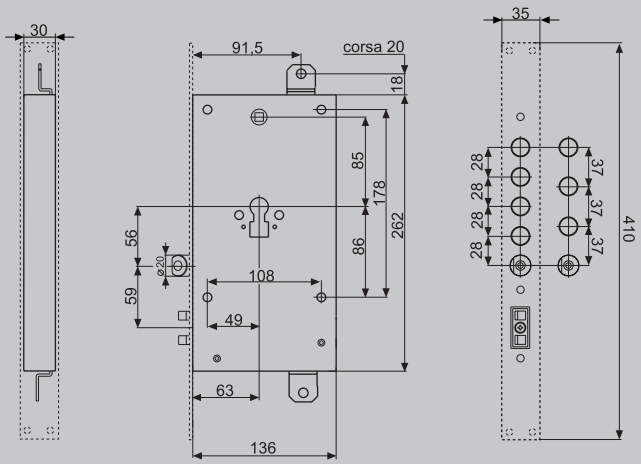

Новые электронные замки FIAM x1R унифицированы с размерным рядом наиболее распространенных механических замков, имеют один и тот же ассортимент аксессуаров и электрических разъемов, необходимых при изготовлении и установке двери, что даёт возможность начать их использовать гораздо проще, чем вы могли бы представить ...

www.e-fapim.ru
+7 (812) 425-67-41
ФАПИКОМ
ФУРНИТУРА
ДЛЯ ОКОН И ДВЕРЕЙ

ISEO®

Конструкция основного механического замка была дополнена электронными компонентами последнего поколения, а это означает, что доступ к вашим домам теперь может быть интеллектуальным, но при этом одновременно практичным и безопасным, с радикальным улучшением в производительности (скорости доступа).

Теперь закрытые двери могут узнавать нас, они открываются и закрываются, как только мы входим в наш дом. Они могут при необходимости взаимодействовать с системой охранной сигнализации и системой "умный дом". Все автоматически. Все абсолютно безопасно.

Почему бы не открыть дверь технологиям и инновациям?

Почему нет?

FIAM®

www.e-fapim.ru
+7 (812) 425-67-41
ФАПИКОМ
ФУРНИТУРА
ДЛЯ ОКОН И ДВЕРЕЙ

Опыт производства запорных механизмов, приобретенный за последние 50 лет, и знания в области электроники, полученные в специально созданной лаборатории высоких технологий, позволили FIAM создать по-настоящему инновационный и надежный продукт.
Стресс-тесты и другие испытания, которым был подвергнут x1R, позволяют нам утверждать, что вы получаете наиболее современный и технологичный продукт на данный момент времени.

x1R может быть абсолютно не зависим от внешнего источника питания, так как имеет экстремально низкое энергопотребление - на щелочных батарейках в оптимальных рабочих условиях модель гарантирует не менее 23 000 циклов открывания и закрывания.

Взгляните на устройства контроля прохода - удобная, настраиваемая под ваши потребности, и одновременно простая система гарантирующая, что дверь всегда, даже в критических ситуациях, можно открыть с помощью механического ключа.

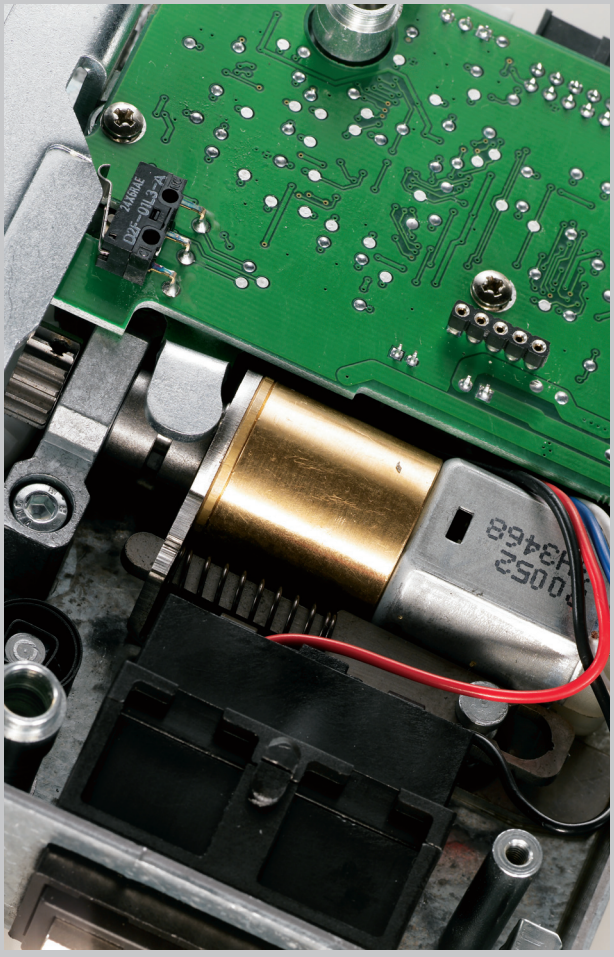

www.e-fapim.ru
+7 (812) 425-67-41
ФАПИКОМ
ФУРНИТУРА
ДЛЯ ОКОН И ДВЕРЕЙ

ISEO

Вам доступны несколько различных устройств контроля доступа. На основе ваших конкретных потребностей и задач вы можете выбрать, следует ли создать систему доступа в помещения, которую можно открыть с помощью устройства чтения транспондера (TAG), через ввод числового кода (с подсветкой клавиш панели для ввода в условиях слабой освещённости) или с помощью пульта радиоуправления с плавающим кодом, который при необходимости может даже взаимодействовать с системами сигнализации и другими устройствами ограничения доступа в вашем доме (ворота, двери гаража, и т.д.), даже если они были установлены ранее. Для более требовательных, X1R могут также общаться и обмениваться данными со всеми Domotic-системами ("умный дом") посредством использования устройства ввода/вывода данных.
Научная работа в лаборатории высоких технологий продолжается и при появлении новых разработок, технических решений, а также новых аксессуаров и управляющих устройств, они будут незамедлительно реализованы в новых версиях замка, в конструкции которого изначально заложена возможность модернизации.

Результатом продуманного подхода к стилю и дизайну является то, что все электронные средства управления доступом были выполнены в едином стиле, который обычно используется для оформления цилиндра и защиты его извне.

Тщательно учтена и возможность форс-мажорных обстоятельств в виде отключения питания или любой проблемы с электронными устройствами контроля доступа - вы всегда можете открыть и закрыть свой дом с помощью традиционного механического ключа, который, если вы хотите, может сопровождать вас скрытно внутри транспондера xKey.

Конструкция элементов управления замком было тщательно продумана и оптимизирована. Приёмник TAG, цифровая клавиатура и блок программирования, расположенный на внутренней стороне двери, были выполнены в практичных корпусах Ø 45 мм, которые в свою очередь могут быть установлены в едином стиле с обычными лицевыми панелями (под цилиндр), используя скрытые винты и декоративные накладки.
Электрические соединения с помощью штатных разъёмов позволяют осуществить подключение управляющих устройств быстро и без ошибок. Декоративные лицевые панели выполнены из латуни и доступны в различных вариантах отделки.

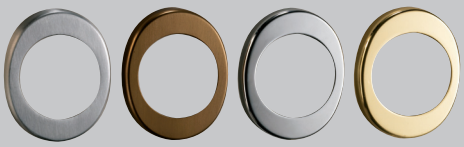

FIAM

www.e-fapim.ru
+7 (812) 425-67-41

Устройства контроля доступа

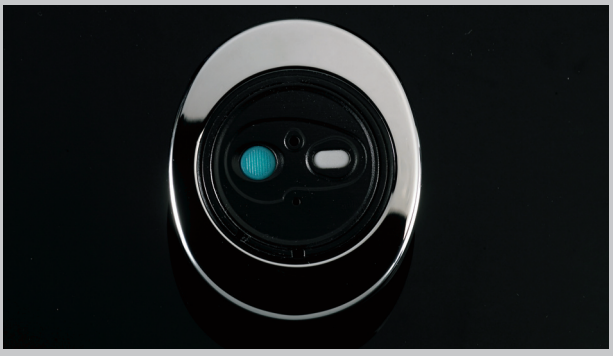

Внешняя накладка с устройством распознавания транспондера.
Замки, оборудованные этой электронной системой, можно открыть, приблизив TAG-транспондер с размещенной внутри него электронной радиочастотной меткой к внешней лицевой панели считывателя. Транспондеры могут быть запрограммированы с двумя иерархическими уровнями - мастер-ключ и служебный ключ, с тем чтобы определить права, которыми будет обладать пользователь: будет ли он обладать доступом к системному программированию для изменения режима работы замка, отключению или добавлению новых ключей или нет. Механический ключ может быть размещен внутри корпуса транспондера для использования в экстренных ситуациях.

Внешняя накладка с клавиатурой и устройством распознавания транспондера.
Набранный цифровой код (от 4 до 8 цифр) обрабатывается во внутренней электронной памяти замка, где в зашифрованном виде хранится пользовательский ПИН-код. Это делает невозможным взлом замка при съёме клавиатуры с двери и замыкании контактов.
Стандартная клавиатура имеет встроенный считыватель транспондеров с таким же функционалом, как описано выше.
Для удобства использования в ночное время клавиатура оборудована подсветкой, которая активируется при нажатии любой клавиши.

Радиоуправление
Радиоуправление типа "плавающий код" - код меняется каждый раз при нажатии кнопки управления на пульте. Один канал (ключ) используется, чтобы открыть замок, а остальные могут быть запрограммированы для управления другими устройствами доступа (ворота, двери гаража и т.д.), для этого необходимо интегрировать соответствующие управляющие модули в систему (смотрите в разделе аксессуаров на последней странице).
Пользователь может использовать радиоуправление в качестве дополнительной системы открывания независимо от того, было ли уже установлено устройство распознавания транспондеров или клавиатура.
Система радиоуправления может использоваться только при подключении замка к стационарному источнику питания или с аккумуляторами (монтажные схемы 2 и 3).

Внутренняя накладка с блоком программирования
Используется для программирования режимов работы системы. Кроме того, устройство содержит кнопку для быстрого открытия замка изнутри помещения (зелёная кнопка слева), светодиод и зуммер для подачи световых и акустических предупреждений, в том числе о снижении заряда в батареях.

Дистанционное управление
В модуле реализован двунаправленный интерфейс, который может использоваться с системами сигнализации и системами домашней автоматизации. Он отправляет дистанционный сигнал с данными о состоянии всех элементов системы (состояние двери, положение ригеля и защелки).
Модуль имеет реле, позволяющее координировать работу замка с приводом дистанционного открывания двери, а также вход для подключения кнопки дистанционного открывания.

Схемы установки и возможные варианты контроля доступа

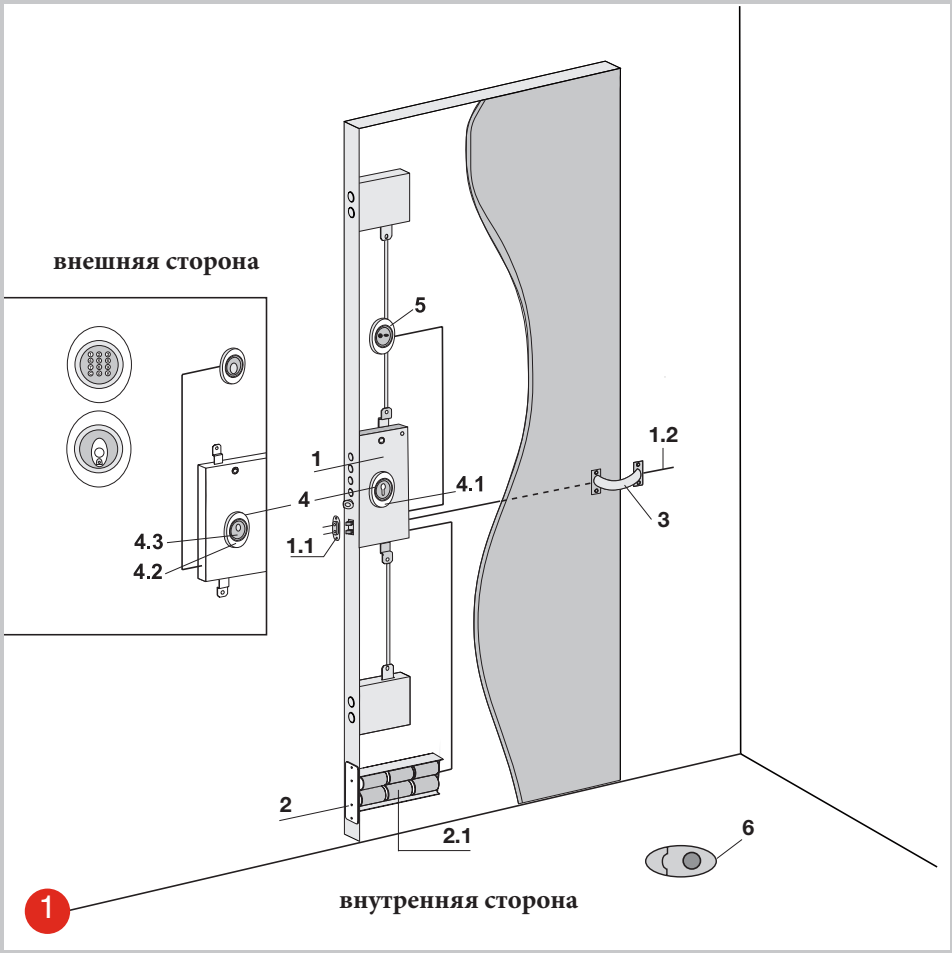

1. Схема установки с питанием от алкалиновых батарей

1. замок FIAM x1R

1.1 Контактная группа (поставляется в комплекте с замком)
1.2 Провод для подключения удалённой кнопки открывания (поставляется в комплекте с замком)
2. Держатель батарей в комплекте с кабелем питания
2.1 Набор алкалиновых батарей (не входит в комплект)
3. Кабельный ввод
4. Комплект декоративных накладок под цилиндр (указать отделку)
4.1 Внутренняя декоративная панель для цилиндра
4.2 Внешняя декоративная панель для цилиндра
4.3 Защита цилиндра Ø 46 H 26 мм
5. Внутренняя накладка с блоком программирования
6. Транспондер xKey (указать количество и тип)

Варианты контроля доступа, применимые к системе

Устройство распознавания транспондеров.

Клавиатура с устройством распознавания транспондера.

www.e-fapim.ru
+7 (812) 425-67-41
ФАПИКОМ ФУРНИТУРА ДЛЯ ОКОН И ДВЕРЕЙ

FIAM®

Схемы установки и возможные варианты контроля доступа

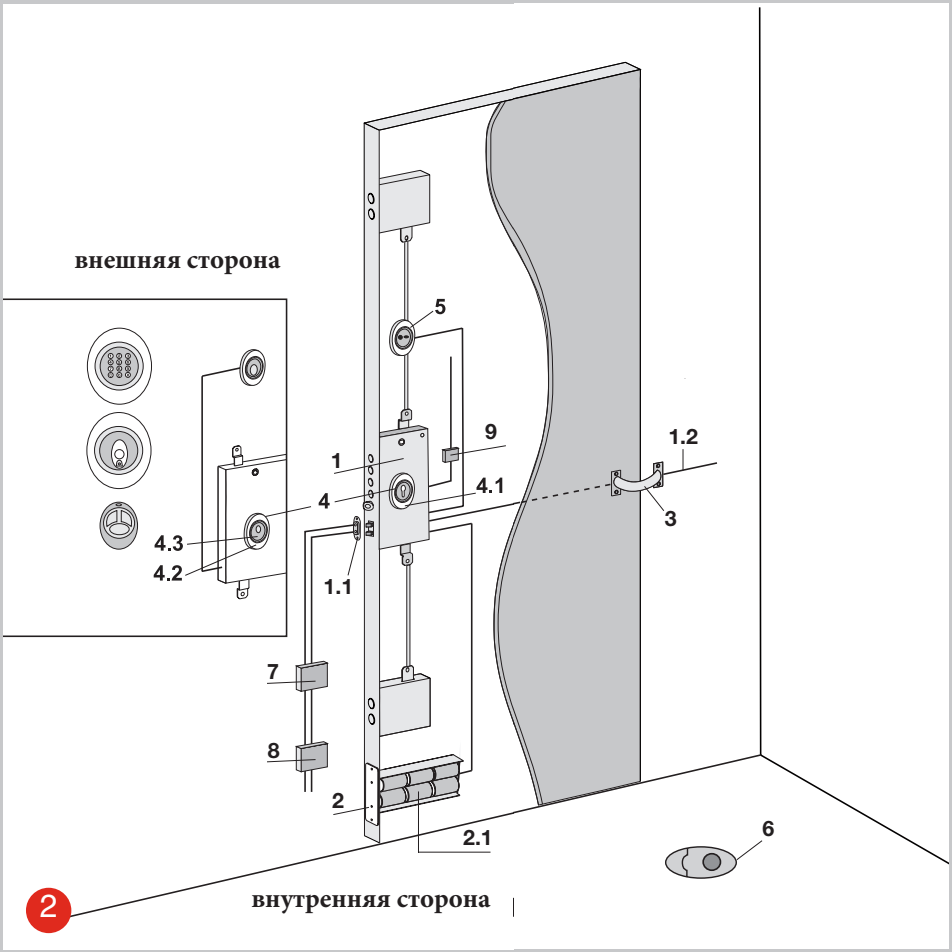

2. Схема установки с питанием от аккумуляторов

1. замок FIAM x1R

1.1 Контактная группа (поставляется в комплекте с замком)
1.2 Провод для подключения удалённой кнопки открывания (поставляется в комплекте с замком)
2. Держатель батарей в комплекте с кабелем питания
2.1 Набор аккумуляторных батарей (не входит в комплект)
3. Кабельный ввод
4. Комплект декоративных накладок под цилиндр (указать отделку)
4.1 Внутренняя декоративная панель для цилиндра
4.2 Внешняя декоративная панель для цилиндра
4.3 Защита цилиндра Ø 46 H 26 мм
5. Внутренняя накладка с блоком программирования
6. Транспондер xKey (указать количество и тип)
7. Зарядное устройство
8. Трансформатор 12V-15VA
9. Ресивер радиоуправления

Варианты контроля доступа, применимые к системе

Устройство распознавания транспондеров.

Клавиатура с устройством распознавания транспондера.

Пульт радиоуправления

Блок управления радиочастотным каналом доступа

www.e-fapim.ru
+7 (812) 425-67-41
ФАПИКОМ ФУРНИТУРА ДЛЯ ОКОН И ДВЕРЕЙ
FIAM®

Схемы установки и возможные варианты контроля доступа

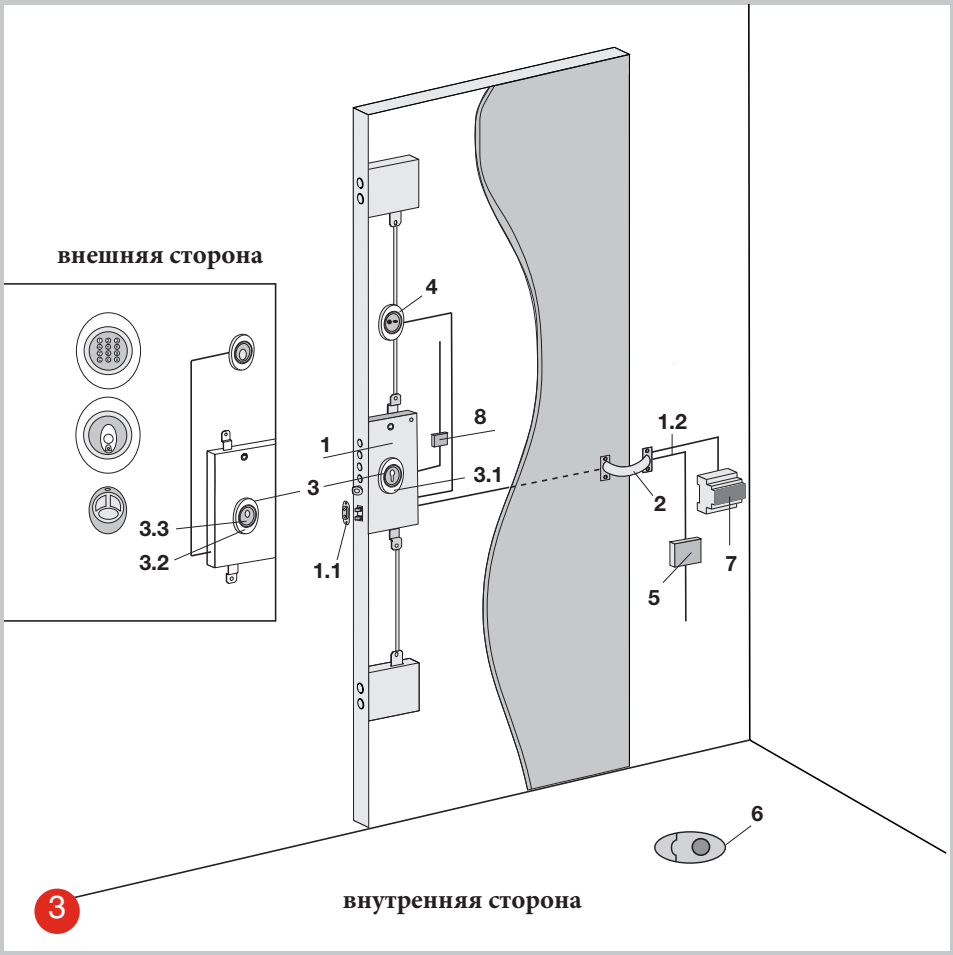

3. Схема установки с питанием от сети 220В.

1. замок FIAM x1R

1.1 Контактная группа (поставляется в комплекте с замком)
1.2 Провод для подключения удалённой кнопки открывания (поставляется в комплекте с замком)
2. Кабельный ввод
3. Комплект декоративных накладок под цилиндр (указать отделку)
3.1 Внутренняя декоративная панель для цилиндра
3.2 Внешняя декоративная панель для цилиндра
3.3 Защита цилиндра Ø 46 H 26 мм
4. Внутренняя накладка с блоком программирования
5. Блок питания 9V - 2.89A
6. Транспондер xKey (указать количество и тип)
7. Модуль дистанционного управления
8. Ресивер радиоуправления

Варианты контроля доступа, применимые к системе

Устройство распознавания транспондеров.

Клавиатура с устройством распознавания транспондера.

Пульт радиоуправления

Блок управления радиочастотным каналом доступа

Дистанционное управление

www.e-fapim.ru
+7 (812) 425-67-41
ФАПИКОМ ФУРНИТУРА ДЛЯ ОКОН И ДВЕРЕЙ

FIAM®

	Варианты ригелей: Количество	Вылет, мм	Межосевое расстояние, мм	В комплект входит	Артикул
	4 4 3 3	3 13 3 13	28 37 28 37	*замок, опора цилиндра, контактная группа, дистанционный кнопочный кабель*	0698.03.28 0698.13.28 0698.03.37 0698.13.37
	4 3	- -	28 37	*замок, опора цилиндра, контактная группа, дистанционный кнопочный кабель*	0698.00.28 0698.00.37
	Держатель батарей			*Батареи должны быть заказаны отдельно*	587.00.698.0000
	Транспондер xKey			*только транспондер* *транспондер с механическим ключом*	0698.0000 0698.0100
	Внутренняя накладка с блоком программирования			*Декоративная накладка заказывается отдельно*	98.PI.0698
	Внешняя накладка с устройством распознавания транспондера			*Декоративная накладка заказывается отдельно*	98.TE.0698
	Внешняя накладка с клавиатурой и устройством распознавания транспондера.			*Декоративная накладка заказывается отдельно*	98.PE.0698
	Декоративная накладка			*полированная латунь* *полированный хром* *матовый хром* *матовая бронза*	98.00.XOLV 98.00.XCRL 98.00.XCRS 98.00.XBRO
	дистанционное управление			*Пульт* *Ресивер*	587.00.0698.0003 587.00.0698.0008
	Блок управления радиочастотным каналом доступа			*опция для систем с радиоуправлением*	587.00.0698.0006
	Дистанционное управление				587.00.0698.0007
	Зарядное устройство			*Input 12 VAC* *Output 6,5 V 50 mA*	582.00.6001.0016
	Трансформатор			*Input 220 VAC* *Output 12 V 15 VA*	582.00.0698.0000
	Комплект батарей			Алкалиновые батареи Аккумуляторные батареи	582.00.6000.0006 582.00.6000.0016
	Хромированный кабельный ввод			открывание до 90 градусов Гибкий подпружиненный	8810.00000 6013.0000