SDS 2

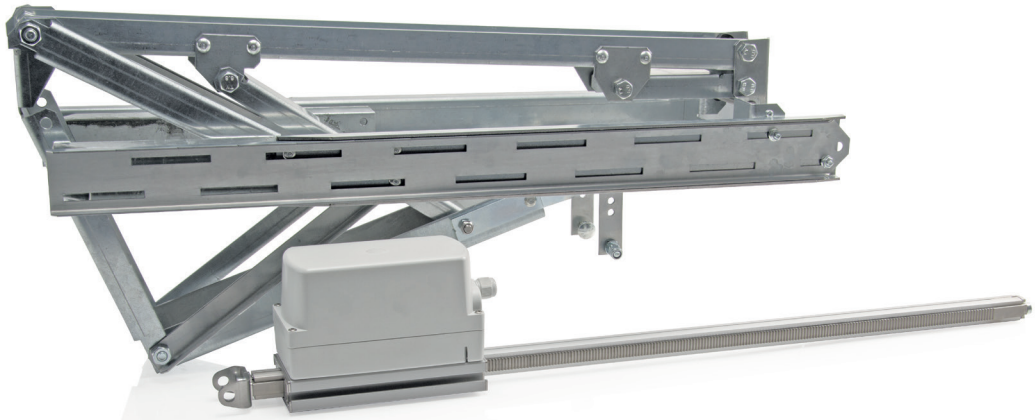

Описание

- Для открывания и закрывания световых куполов для систем вентиляции и дымоудаления
- Система, состоящая из приводного узла и монтажного набора для конкретного светового купола
- Встроенная система двигателя BSY+ и микропроцессорное электронное управление синхронизацией
- Проверенный срок службы - не менее 20000 циклов открывания для вентиляции и дополнительно 1000 циклов открывания для дымоудаления в соответствии с EN 12101-2
- Оптимальные аэродинамические значения в результате быстрого открывания на 172°
- Конструктивно оптимизированная передача усилия, за счет этого минимальная нагрузка на открываемую часть и шарниры
- Высокая степень защиты приводного узла, за счет этого возможность применения в сложных условиях окружающей среды
- Быстрый монтаж и простое управление за счет узлов, предварительно смонтированных на заводе-изготовителе
- Монтажные наборы для различных систем световых куполов

Возможны технические изменения.
©2018 D+H Mechatronic AG, Аммерсбек

Пример использования

Приводной узел | Монтажный набор | Skylight Drive System

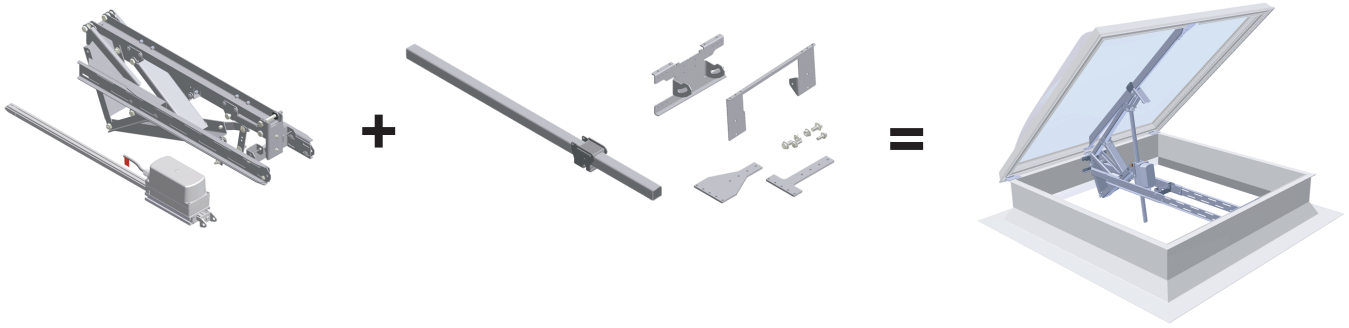

Технические характеристики

Данные по каждому приводному узлу

Усилие давления	3000 N
Тяговое усилие	3000 N
Номинальное усилие запирания	2200 N
Срок службы	20000 циклов открывание - закрывание *
Рабочая скорость ОТКР.	7,1 mm/s
Рабочая скорость ЗАКР.	7,1 mm/s
Класс ветровой нагрузки	1500 N/m² ** ***
Класс снеговой нагрузки	500 N/m² ** ***
Степень защиты	IP 64
Температурный диапазон	-5 °C ... +75 °C
Температурная стойкость	B300 (30 min / 300 °C)
Подключение	Силиконовый кабель, 2,5 m

* При эксплуатации в вертикальном положении предварительно проконсультироваться в отделе продаж D+H!
** Согласно EN 12101-2 (испытания проводились разными производителями)
*** Значения при размере купола 2,25 m². Изменение пропорционально при отличающемся размере купола с подходящим куполом.

Габаритные размеры

Подробности о разрешительной документации вы можете узнать в ближайшем партнерском предприятии D+H

ZERTIFIZIERT EN 12101-2 CE CERTIFIED D+H EUROWIA D+H EURO SHEV

Исполнение

Тип	№ арт.	Питание	Мощность	Вес	Примечание
SDS 2-DU-24V	27.900.01	24 V DC / ±15 % / 4 A		18,00 kg	
SDS 2-DU-24V-Set	27.900.03	24 V DC / ±15 % / 4 A		36,00 kg	Требуется два монтажных набора
SDS 2-DU-230V	27.900.02	230 V AC / +10 % ... -15 %	110 W / 145 VA	18,00 kg	
SDS 2-DU-230V-Set	27.900.04	230 V AC / +10 % ... -15 %	110 W / 145 VA	36,00 kg	Требуется два монтажных набора

Габаритные размеры

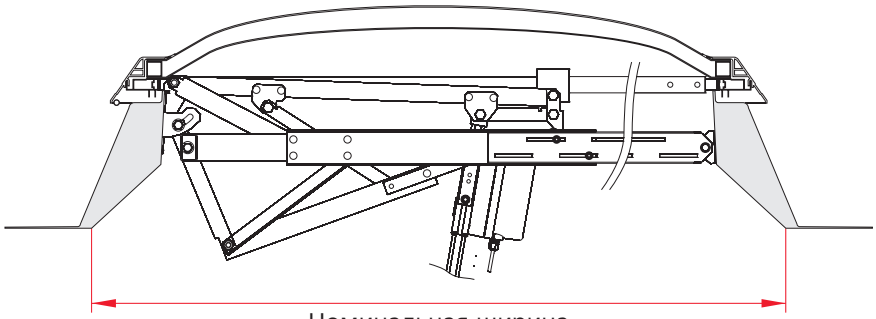

Пример использования

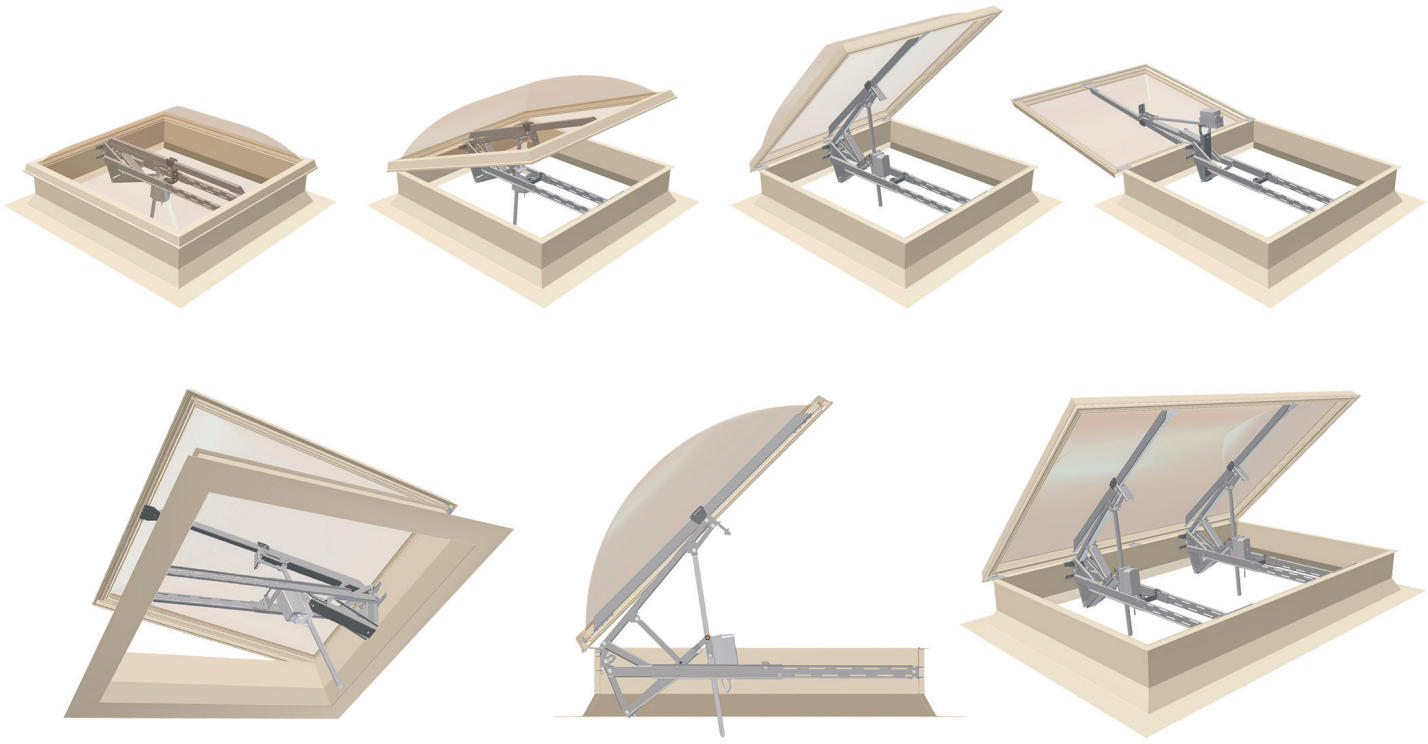

Возможны технические изменения.
©2018 D+H Mechatronic AG, Аммерсбек

Монтажные комплекты

Eberspächer®

Тип	№ арт.	Номинальная ширина
SDS-BS001	27.901.01	100 cm
SDS-BS002	27.901.02	120 cm
SDS-BS003	27.901.03	125 cm
SDS-BS004	27.901.04	140 cm
SDS-BS005	27.901.05	150 cm

Дымо- и теплоудаление, сертифицировано производителем светового купола

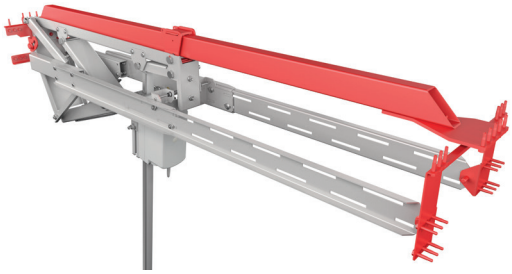

Адаптер и монтажный материал представлены в красном цвете

Heller®

Тип	№ арт.	Номинальная ширина
SDS-BS014	27.901.14	100 cm
SDS-BS015	27.901.15	120 cm
SDS-BS016	27.901.16	150 cm

Дымо- и теплоудаление, сертифицировано производителем светового купола

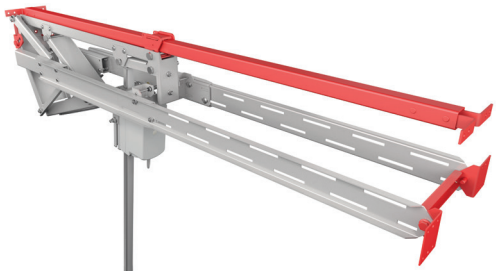

Адаптер и монтажный материал представлены в красном цвете

Lamilux® K

Тип	№ арт.	Номинальная ширина
SDS-BS025	27.901.25	120 cm
SDS-BS026	27.901.26	125 cm
SDS-BS027	27.901.27	150 cm

Дымо- и теплоудаление, сертифицировано производителем светового купола

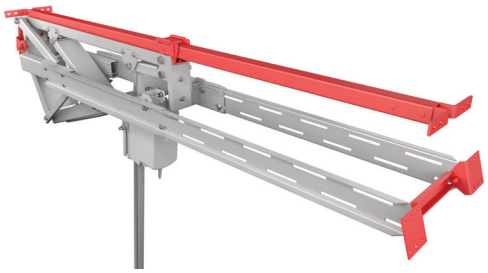

Адаптер и монтажный материал представлены в красном цвете

Lamilux® SK

Тип	№ арт.	Номинальная ширина
SDS-BS028	27.901.28	100 cm
SDS-BS029	27.901.29	120 cm
SDS-BS030	27.901.30	125 cm
SDS-BS031	27.901.31	150 cm

Дымо- и теплоудаление, сертифицировано производителем светового купола

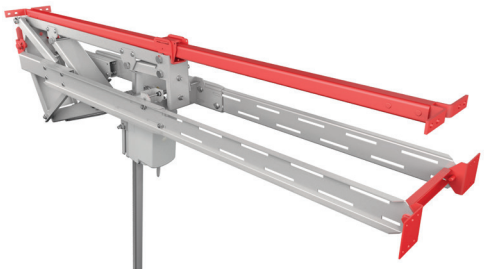

Адаптер и монтажный материал представлены в красном цвете