www.e-fapim.ru
+7 (812) 425-67-41

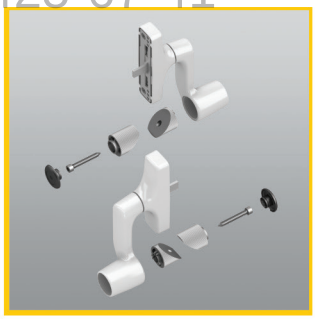

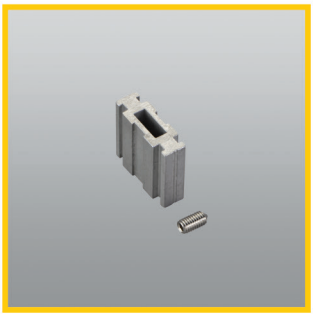

Фасадов

www.e-fapim.ru
+7 (812) 425-67-41
ФАПИКОМ
ФУРНИТУРА
ДЛЯ ОКОН И ДВЕРЕЙ

www.e-fapim.ru
+7 (812) 425-67-41

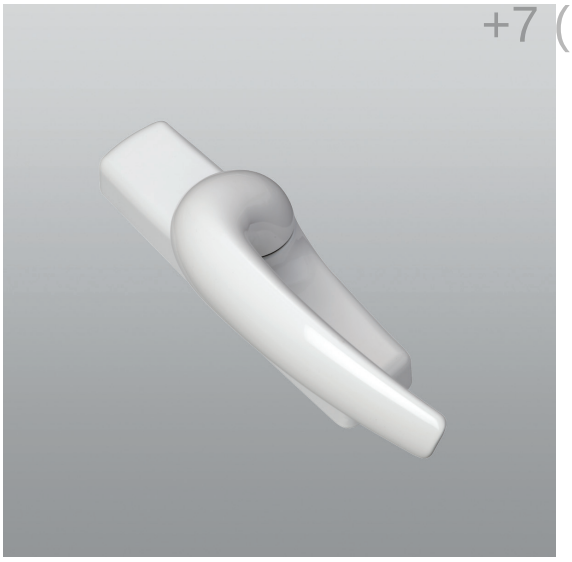

875.8R-875.82R

код	описание	отделка	шт.
875.8R	Правая ручка из литого металла для фасадного окна, межосевое расстояние для крепления 84,5-98 мм, 2 винта TCEI M5x13 из нержавеющей стали 304.	1013, 8019, 9001, 9005, 9010, BW21, GR217, SILV, VRD27	5
875.82R	Правая ручка из литого металла для фасадного окна, межосевое расстояние 84,5-98 мм, 2 винта TCEI M5x13 из нержавеющей стали 304.	1013, 1035, 8017, 9005, 9010, GR217	5

www.e-fapim.ru
+7 (812) 425-67-41
ФАПИКОМ
ФУРНИТУРА
ДЛЯ ОКОН И ДВЕРЕЙ

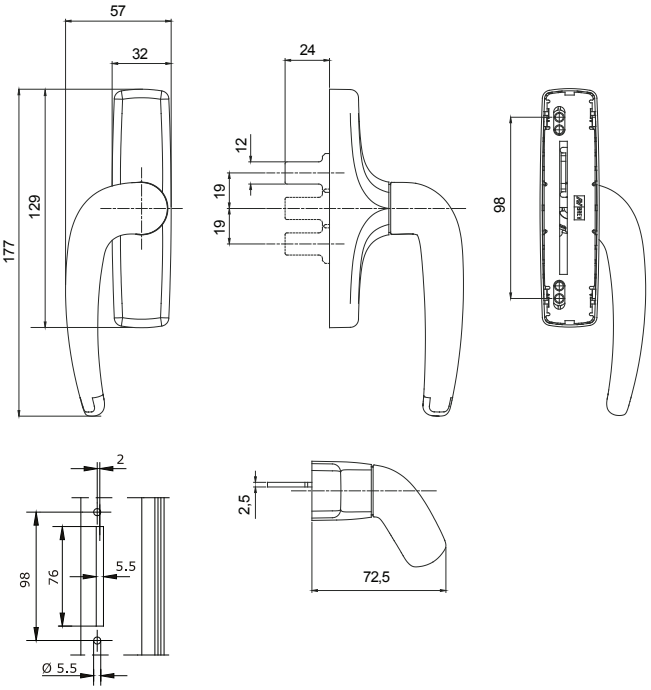

875.8R

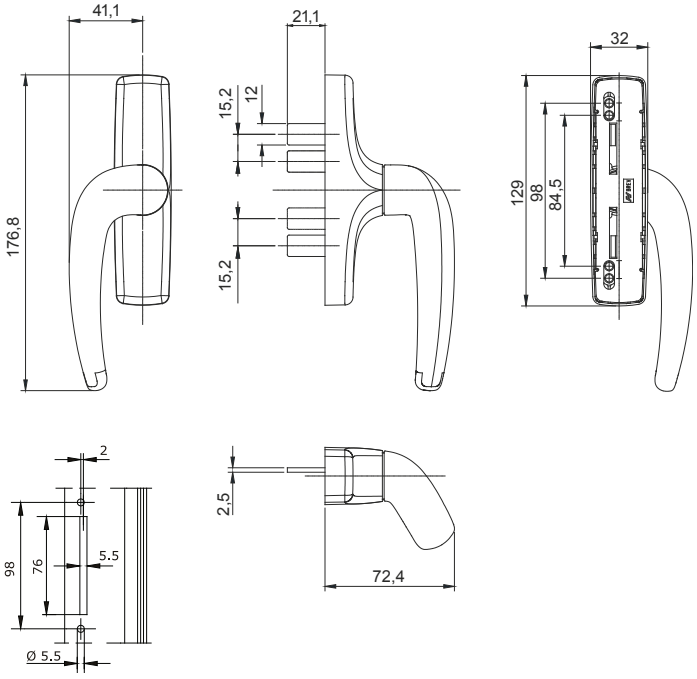

875.82R

www.e-fapim.ru
+7 (812) 425-67-41

875.8L-875.82L

код	описание	отделка	шт.
875.8L	Левая ручка из литого металла для фасадного окна, межосевое расстояние для крепления 84,5-98 мм, 2 винта TCEI M5x13 из нержавеющей стали 304.	1013, 9001, 9005, 9010, GR217, SILV	5
875.82L	Левая ручка из литого металла с двухсторонним движением для фасадного окна, межосевое расстояние 84,5-98 мм, 2 винта TORX® (T15) TC M5x13 из нержавеющей стали.	1013, 1035, 8017, 9005, 9010, GR217, SILV	5

www.e-fapim.ru
+7 (812) 425-67-41
ФАПИКОМ
ФУРНИТУРА
ДЛЯ ОКОН И ДВЕРЕЙ

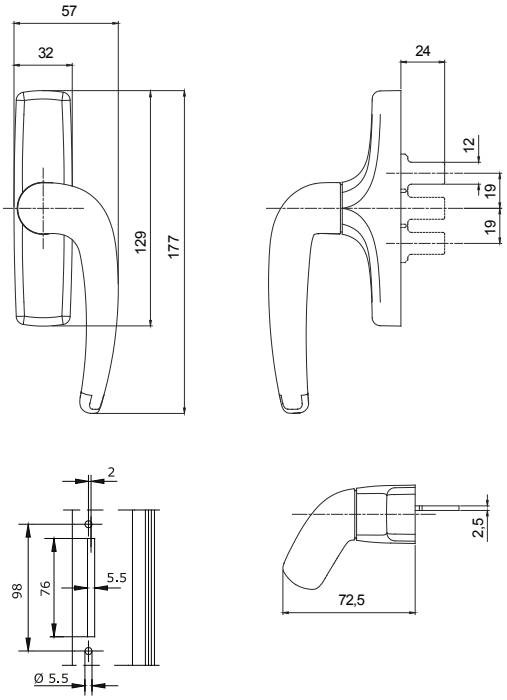

875.8L

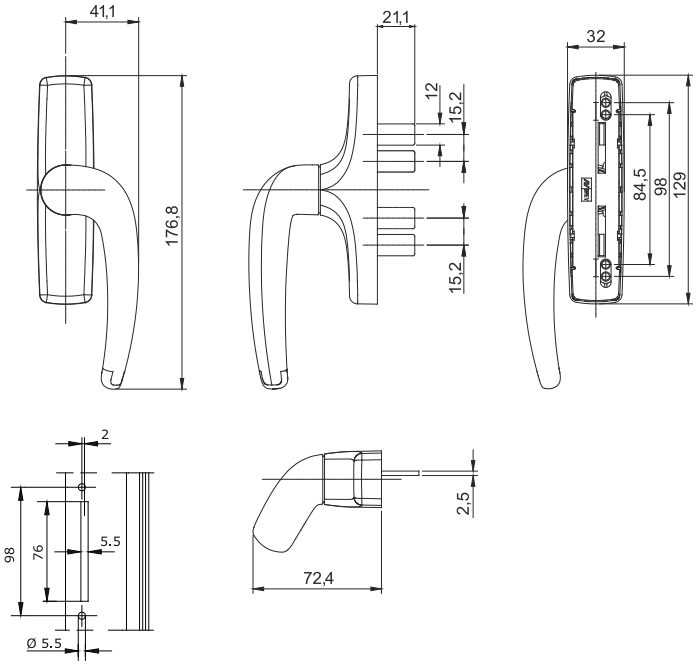

875.82L

www.e-fapim.ru
+7 (812) 425-67-41

875.753R-875.754R

код	описание	отделка	шт.
875.753R	Правая ручка из литого металла с цилиндром (одинаковые ключи), для фасадного окна, межосевое расстояние для крепления 84,5-98 мм, 2 винта TCEI M5x13 из нержавеющей стали 304.	1013, 9005, 9010, GR217, SILV	5
875.754R	Правая ручка из литого металла с двухсторонним движением для фасадного окна, с цилиндром (одинаковые ключи), межосевое расстояние 84,5-98 мм, 2 винта TORX® (T15) TC M5x13 из нержавеющей стали 304.	1013, 9005, 9010, GR217, SILV	5

www.e-fapim.ru
+7 (812) 425-67-41
ФАПИКОМ
ФУРНИТУРА
ДЛЯ ОКОН И ДВЕРЕЙ

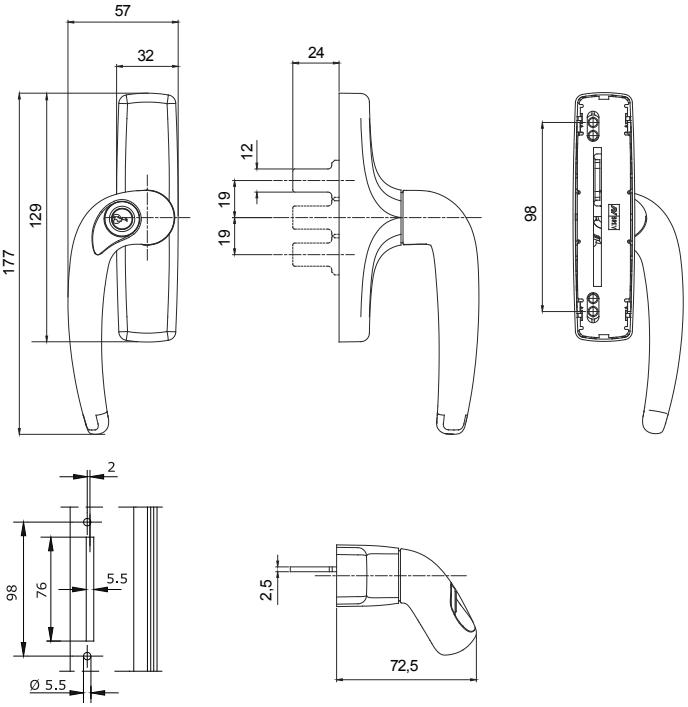

875.753R

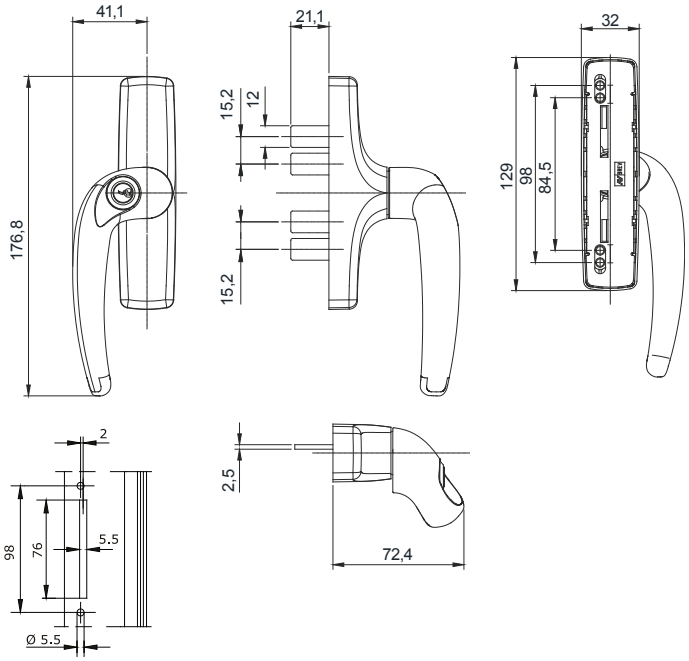

875.754R

www.e-fapim.ru
+7 (812) 425-67-41

875.51/10
875.51/15

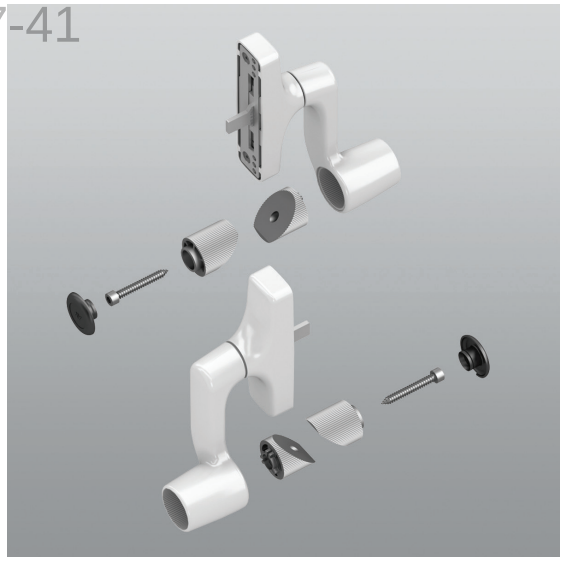

875.91

код	описание	отделка	шт.
875.91	Двойная ручка из литого металла, 2 вставки для планки и 2 тяговые штанги из ЦАМа, 2 заглушки из нейлона для планки, 2 винта TCCE M6,3x45 из оцинкованной стали и 4 винта TCEI M5X10 из нержавеющей стали.	9005, 9010	1
875.51/10	Планка длиной 1000 мм из окрашенного алюминия. Используется с двойной ручкой арт. 875.91.	9005, 9010	1
875.51/15	Планка длиной 1500 мм из окрашенного алюминия. Используется с двойной ручкой арт. 875.91.	9005, 9010	1

www.e-fapim.ru
+7 (812) 425-67-41
ФАПИКОМ
ФУРНИТУРА
ДЛЯ ОКОН И ДВЕРЕЙ

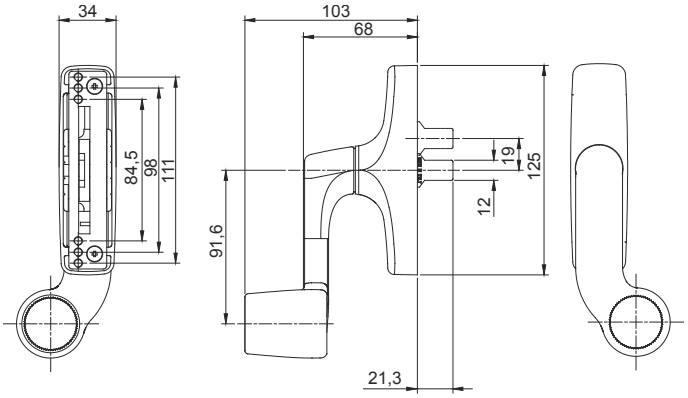

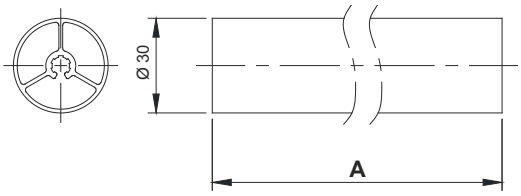

Art.	A
875.51/10	1.000
875.51/15	1.500

875.51/10-875.51/15

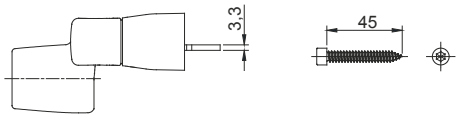

www.e-fapim.ru
+7 (812) 425-67-41

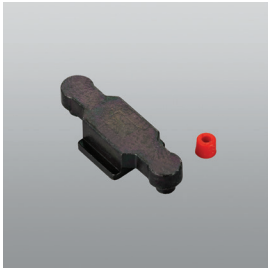

1243.710

1243.790

код	описание	отделка	шт.
1243.710	Запирающая часть из алюминиевого сплава с черной оцинковкой, 1 полиуретановый колпачок.		40
1243.790	Верхний угловой переключатель из алюминиевого сплава с черной оцинковкой.		10

www.e-fapim.ru
+7 (812) 425-67-41
ФАПИКОМ
ФУРНИТУРА
ДЛЯ ОКОН И ДВЕРЕЙ

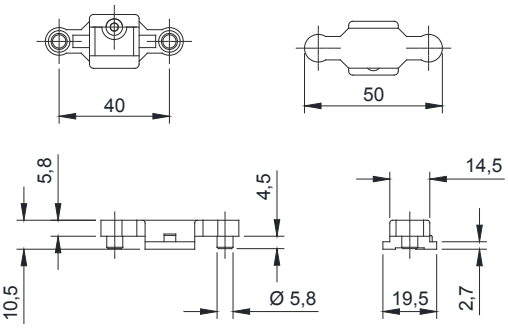

1243.710

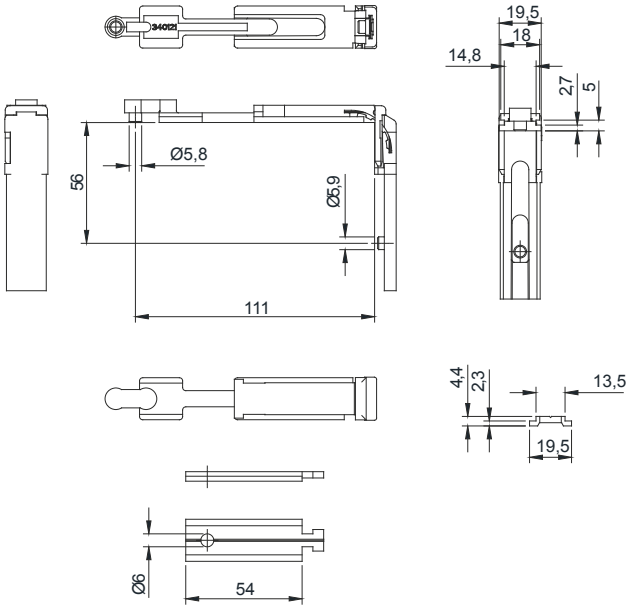

1243.790

www.e-fapim.ru
+7 (812) 425-67-41

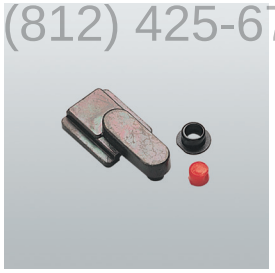
1465

1246.728

1246.726

код	описание	отделка	шт.
1246.726	Запирающая часть из алюминиевого сплава с черной оцинковкой, 1 полиуретановый колпачок.		40
1246.728	Верхний угловой переключатель из алюминиевого сплава с черной оцинковкой.		10
1465	Концевая запирающая часть из алюминиевого сплава с черной оцинковкой, 1 полиуретановый колпачок и 1 нейлоновая насадка Ø 6-8 мм.		100

www.e-fapim.ru
+7 (812) 425-67-41
ФАПИКОМ
ФУРНИТУРА
ДЛЯ ОКОН И ДВЕРЕЙ

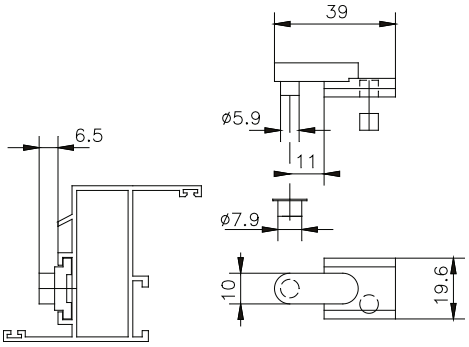

1465

www.e-fapim.ru
+7 (812) 425-67-41

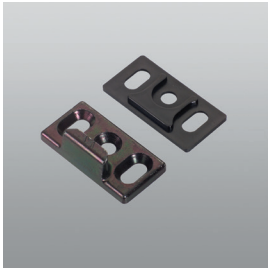

1411.6

1411.7
1411.8

код	описание	отделка	шт.
1411.6	Ответная планка из цинково-алюминиевого сплава с черной оцинковкой, 1 нейлоновая подкладка толщиной 2 мм.		100
1411.7	Регулируемая ответная планка из цинково-алюминиевого сплава с черной оцинковкой.		100
1411.8	Ответная планка из цинково-алюминиевого сплава с черной оцинковкой, 1 нейлоновая подкладка толщиной 2 мм.		100

www.e-fapim.ru
+7 (812) 425-67-41
ФАПИКОМ
ФУРНИТУРА
ДЛЯ ОКОН И ДВЕРЕЙ

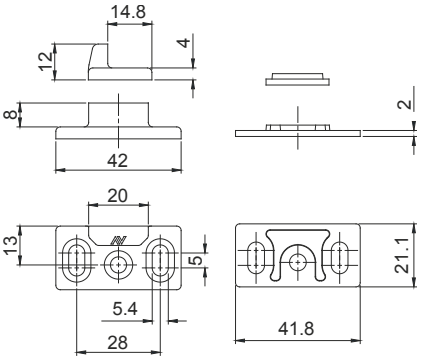

1411.6

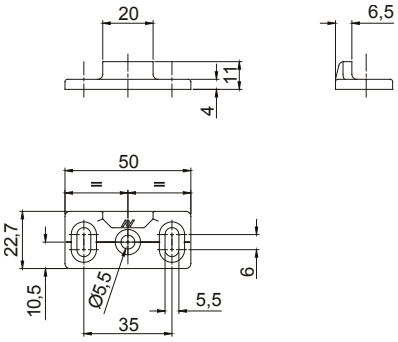

1411.7

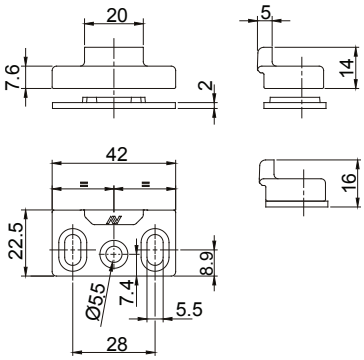

1411.8

www.e-fapim.ru
+7 (812) 425-67-41

1411.9
1411.29
1411.10

код	описание	отделка	шт.
1411.9	Комплект регулируемой ответной планки из нержавеющей стали и цинково-алюминиевого сплава с белой оцинковкой, 2 подкладки из черного нейлона (1 мм и 2 мм), 4 самонарезающих винта ТС Ø 3,9x13 и 4 шайбы из нержавеющей стали.		40
1411.29	Комплект регулируемой ответной планки из нержавеющей стали и ЦАМа с белой оцинковкой, 2 подкладки из черного нейлона (1 мм и 2 мм), 4 самореза ТС Ø 3,9x13 и 4 шайбы из нержавеющей стали.		100
1411.10	Комплект регулируемой ответной планки из нержавеющей стали и цинково-алюминиевого сплава с белой оцинковкой, 2 подкладки из черного нейлона (1 мм и 2 мм), 4 самонарезающих винта ТС Ø 3,9x13 и 4 шайбы из нержавеющей стали.		40

www.e-fapim.ru
+7 (812) 425-67-41
ФАПИКОМ
ФУРНИТУРА
ДЛЯ ОКОН И ДВЕРЕЙ

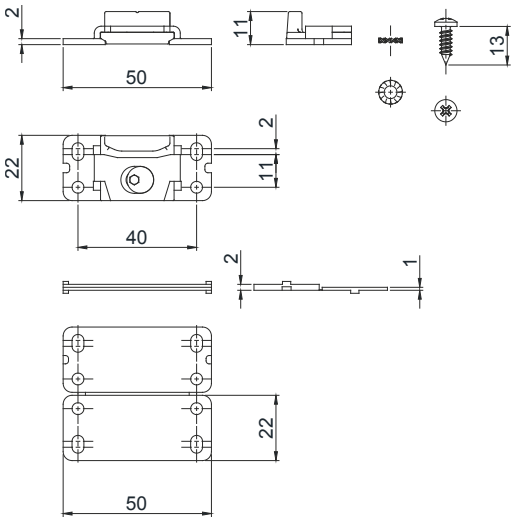

1411.9-1411.29

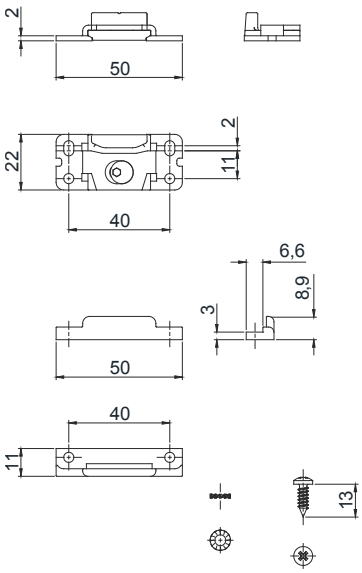

1411.10

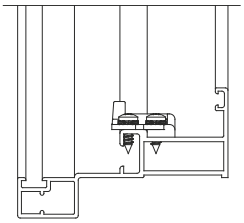

www.e-fapim.ru
+7 (812) 425-67-41

1411.832

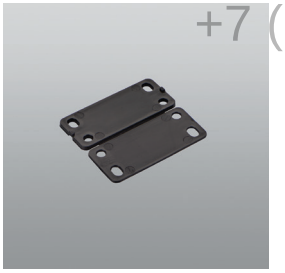
1411.800/1

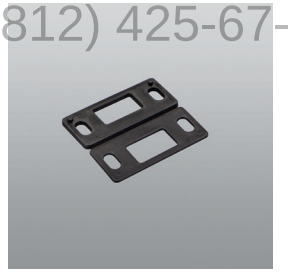
1411.801/1

код	описание	отделка	шт.
1411.832	Комплект дополнительной точки запирания из цинково-алюминиевого сплава с белой оцинковкой и нержавеющей стали, с предустановленным винтом, 2 подкладки из черного нейлона (1 мм и 2 мм), 2 самонарезающих винта ТС Ø 3,9x16 из нержавеющей стали. Для арт. 1330HD/20, 1330HD/24 и 1330HD/28.		20
1411.800/1	Комплект подкладок для регулируемой ответной планки, состоящий из одной подкладки 1 мм и одной подкладки 2 мм из черного нейлона. Используется с арт. 1411.9/.29.		40
1411.801/1	Комплект подкладок для дополнительной точки запирания 1411.832, состоящий из одной подкладки 1 мм и одной подкладки 2 мм из черного нейлона.		40

www.e-fapim.ru
+7 (812) 425-67-41
ФАПИКОМ
ФУРНИТУРА
ДЛЯ ОКОН И ДВЕРЕЙ

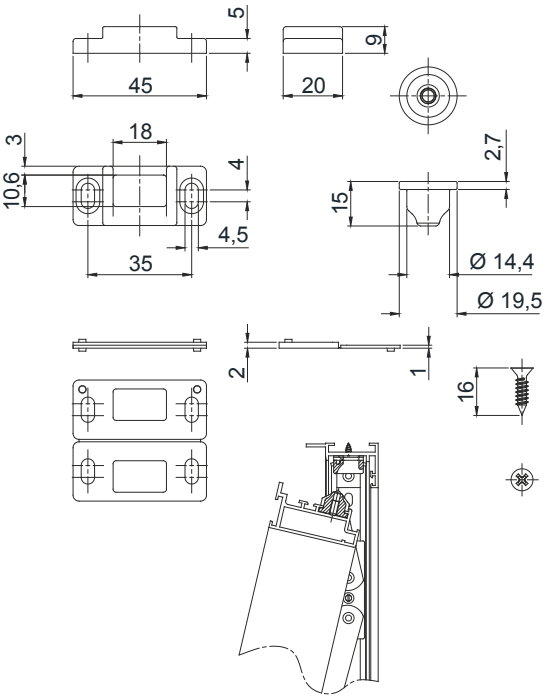

1411.832

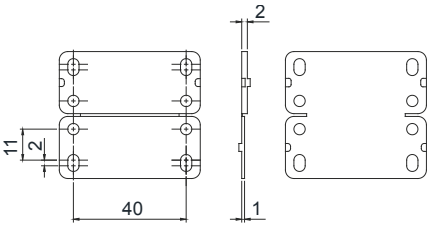

1411.800/1

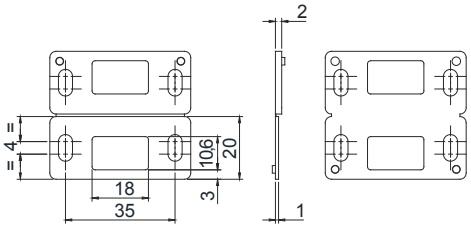

1411.801/1

www.e-fapim.ru
+7 (812) 425-67-41

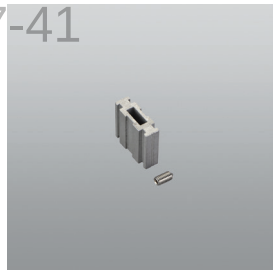

1481.24/16
1481.24/19

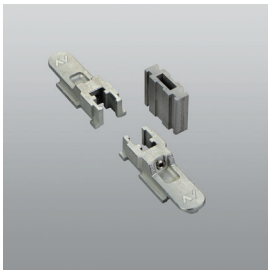

1481.4/16
1481.4/19

код	описание	отделка	шт.
1481.4/16	Комплект насадок на ручку для верхнеподвесных окон, встраиваемых в фасад (камера 16,5 ÷ 23 мм), из цинково-алюминиевого сплава с белой оцинковкой и экструдированного алюминия, 1 переходник Ø 6-Ø 8 мм из черного нейлона, предустановленный винт из нержавеющей стали.		20
1481.4/19	Комплект насадок на ручку для верхнеподвесных окон, встраиваемых в фасад (камера 23 ÷ 29,5 мм), из цинково-алюминиевого сплава с белой оцинковкой и экструдированного алюминия, 1 переходник Ø 6-Ø 8 мм из черного нейлона, предустановленный винт из нержавеющей стали.		20
1481.24/16	Удлинитель (камера 16,5 – 23 мм) для ручек с двухсторонней передачей из неокрашенного алюминия, 1 винт M5x10 из нержавеющей стали. Используется с арт. 1481.4/16 - 1481.4/19.		100
1481.24/19	Удлинитель (камера 23 – 29,5 мм) для ручек с двухсторонней передачей из неокрашенного алюминия, 1 винт M5x10 из нержавеющей стали.		100

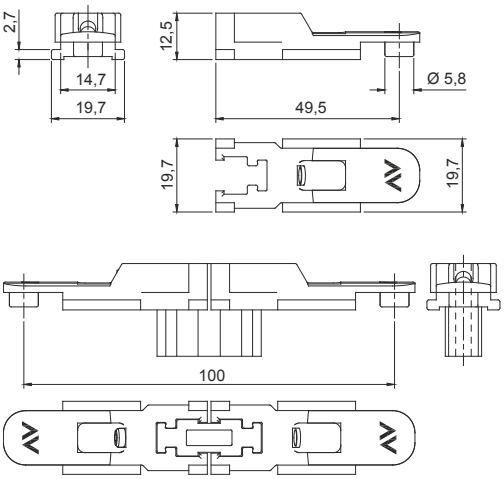

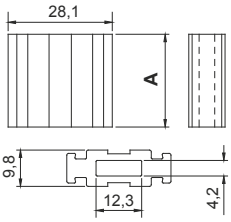

A	Art.
25	1481.4,.24 /16
31	1481.4,.24 /19

1481.4/16-1481.4/19

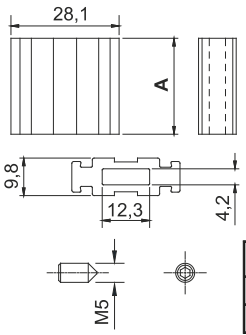

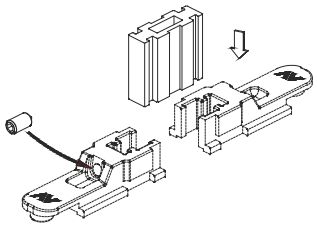

A	Art.
25	1481.704/16, 1481.24/16
31	1481.704/19, 1481.24/19

1481.24/16-1481.24/19

www.e-fapim.ru
+7 (812) 425-67-41

1481.40

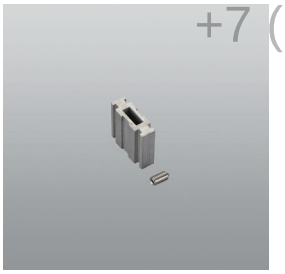

1481.704/16
1481.704/19

1481.704/300

код	описание	отделка	шт.
1481.40	Комплект насадок на ручку для верхнеподвесных окон, встраиваемых в фасад, из ЦАМа с белой оцинковкой и экструдированного алюминия, 2 винта М5х10 из нержавеющей стали.		100
1481.704/16	Удлинитель (камера 16,5 – 23 мм) для ручек с двухсторонней передачей из неокрашенного алюминия, 1 винт М5х10 из нержавеющей стали. Используется с арт. 1481.4/16 - 1481.4/19.		20
1481.704/19	Удлинитель (камера 23 – 29,5 мм) для ручек с двухсторонней передачей из неокрашенного алюминия, 1 винт М5х10 из нержавеющей стали.		20
1481.704/300	Профиль удлинителя длиной 3 метра для ручек с двусторонним движением, из необработанного алюминия. Используется с арт. 1481.40.		1

Фасадов

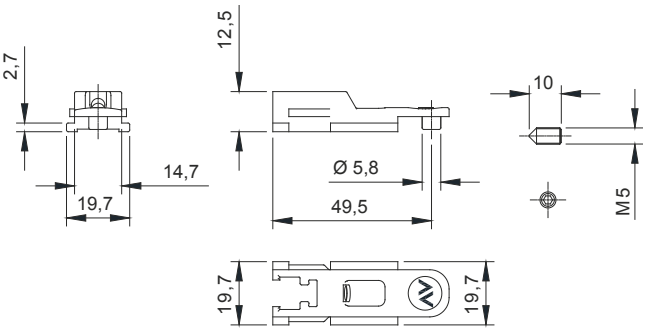

1481.40

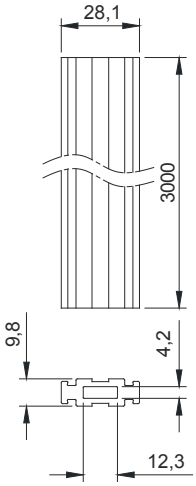

1481.704/300

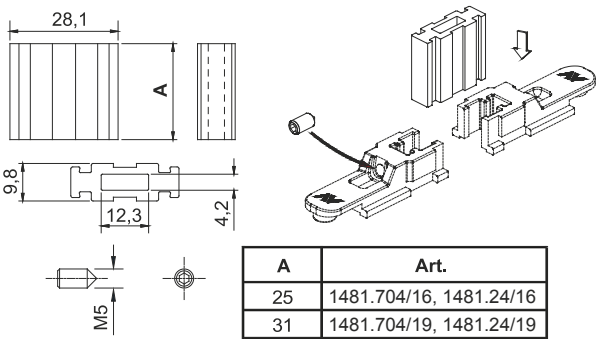

A	Art.
25	1481.704/16, 1481.24/16
31	1481.704/19, 1481.24/19

1481.704/16-1481.704/19

www.e-fapim.ru
+7 (812) 425-67-41

1307.8

код	описание	отделка	шт.
1307.8	Комплект регулируемых двухпозиционных ограничителей с блокиратором в открытом положении (левый+правый) для верхнеподвесных окон с открыванием наружу, из нержавеющей стали 316. Подходит к профилям с размером камеры 16,5 мм.		5

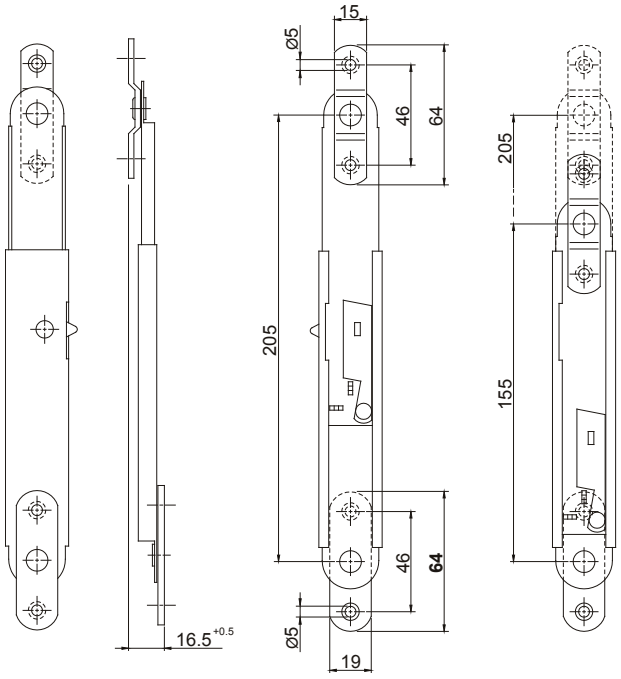

www.e-fapim.ru
+7 (812) 425-67-41

1330ST/14-1330ST/16

код	описание	отделка	шт.
1330ST/14	Комплект ножниц для верхнеподвесного открывания длиной 14'' (355,6 мм), из аустенитной нержавеющей стали AISI 304, с фрикционным винтом для регулировки, угол открывания 50°. Нагрузка 48 кг (105,82 фунта). Подходит для серий профилей с фурнитурной камерой >= 16.5 mm.		5
1330ST/16	Комплект ножниц для верхнеподвесного открывания длиной 16" (406,40 мм), из аустенитной нержавеющей стали AISI 304, с фрикционным винтом для регулировки, угол открывания 50°. Нагрузка 53 кг (116,84 фунта). Подходит для серий профилей с фурнитурной камерой >= 16.5 mm.		5

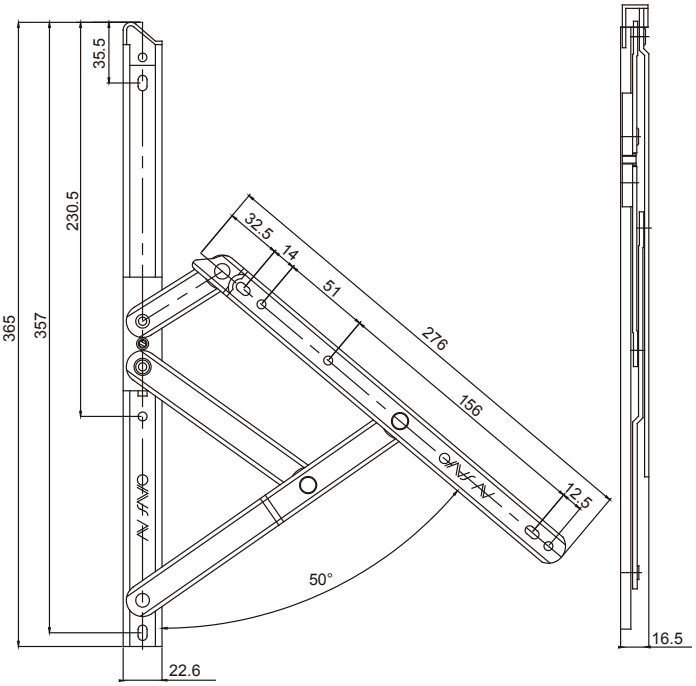

1330ST/14

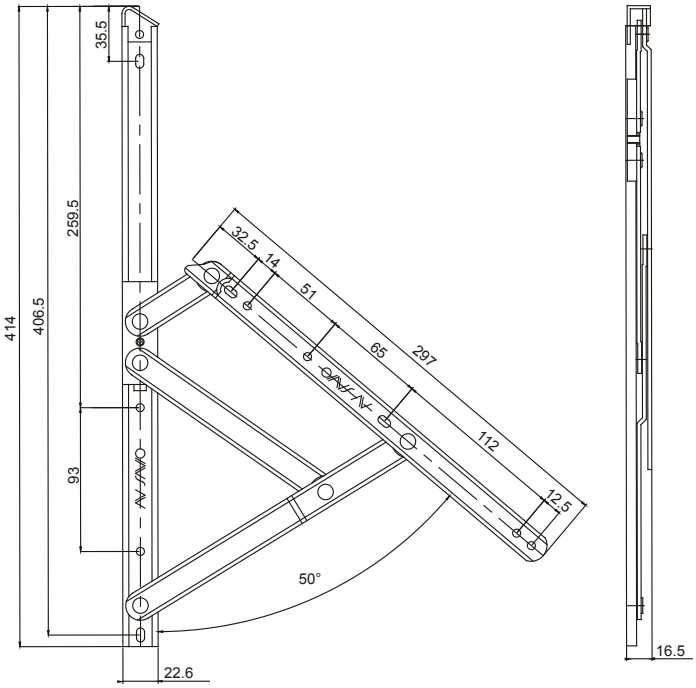

1330ST/16

www.e-fapim.ru
+7 (812) 425-67-41

1330HD/20-1330HD/24

код	описание	отделка	шт.
1330HD/20	Комплект ножниц для верхнеподвесного открывания длиной 20'' (508 мм), из аустенитной нержавеющей стали AISI 304, двусторонние, с ограничителем открывания и фрикционным винтом для регулировки, углы открывания 20° и 25°. Нагрузка 115/108 кг (253,53/238,09 фунта). Подходит для серий профилей с фурнитурной камерой >= 16.5 mm.		5
1330HD/24	Комплект ножниц для верхнеподвесного открывания длиной 24" (609,6 мм), из аустенитной нержавеющей стали AISI 304, двусторонние, с ограничителем открывания и фрикционным винтом для регулировки, углы открывания 15° и 20°. Нагрузка 125/120 кг (275,58/264,55 фунта). Подходит для серий профилей с фурнитурной камерой >= 16.5 mm.		5

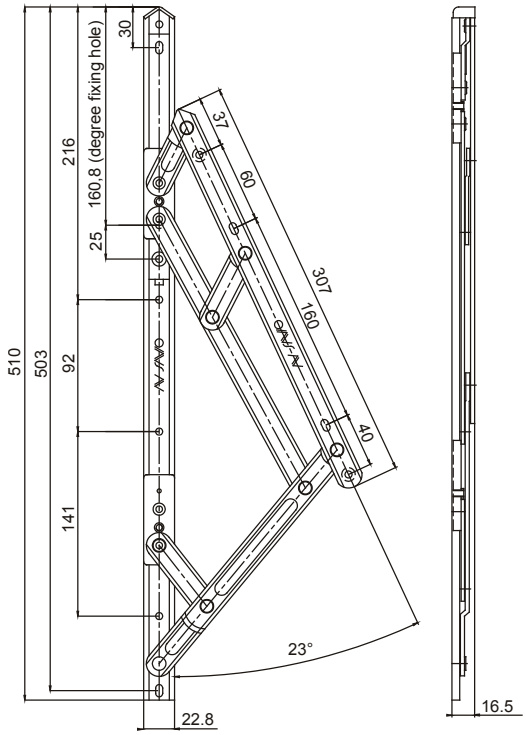

1330HD/20

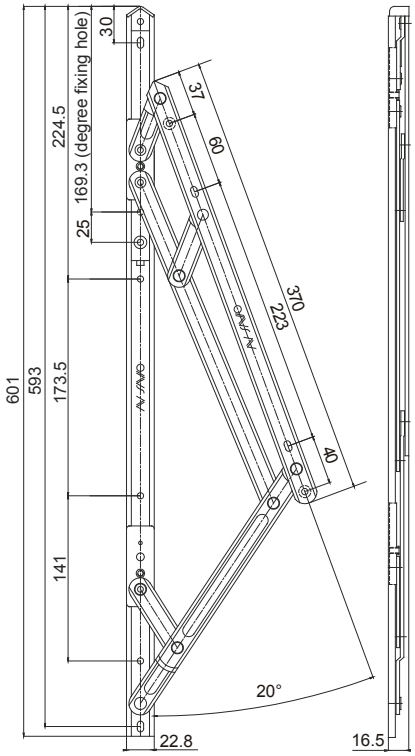

1330HD/24

www.e-fapim.ru
+7 (812) 425-67-41

1330.801

1330HD/28

код	описание	отделка	шт.
1330HD/28	Комплект ножниц для верхнеподвесного открывания длиной 28” (711,2 мм), из аустенитной нержавеющей стали AISI 304, двусторонние, с ограничителем открывания и фрикционным винтом для регулировки, углы открывания 15° и 20°. Нагрузка 135/130 кг (297,62/286,60 фунта). Подходит для серий профилей с фурнитурной камерой >= 16.5 mm.		5
1330.801	Приспособление для регулировки по высоте из цинково-алюминиевого сплава с белой оцинковкой.		10

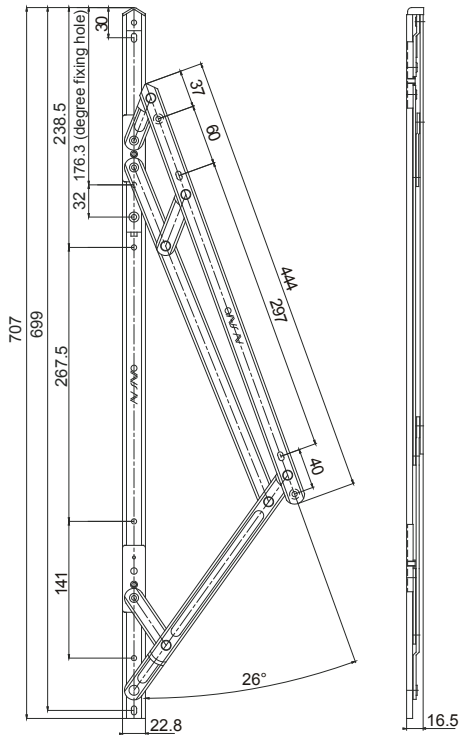

1330HD/28

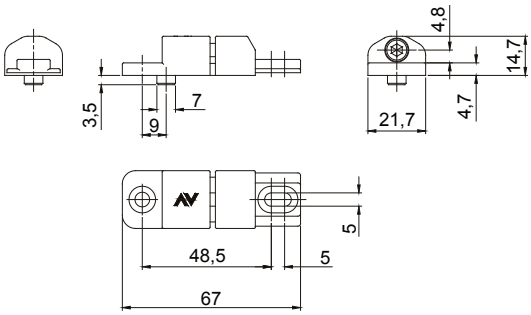

1330.801

www.e-fapim.ru
+7 (812) 425-67-41

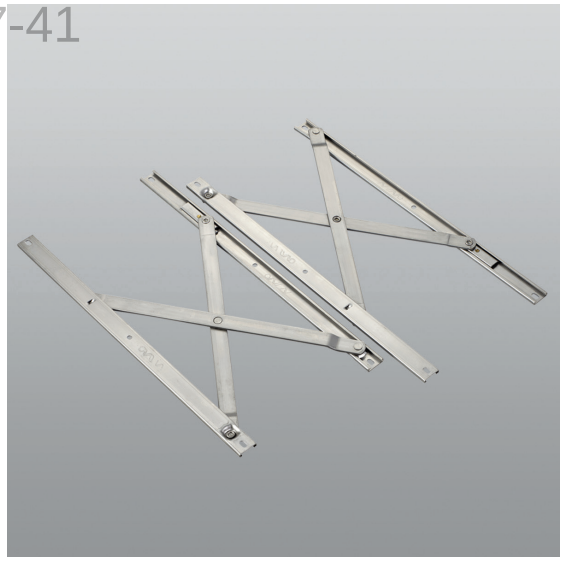

1330PS/16-1330PS/18-1330PS/20

код	описание	отделка	шт.
1330PS/16	Комплект ножниц длиной 16'' (400 мм) для параллельно-отставного открывания, из аустенитной нержавеющей стали AISI 304, с фрикционным винтом для регулировки. Открывание на 200 мм. Нагрузка 42 кг. Подходит для серий профилей с фурнитурной камерой >= 21 mm.		5
1330PS/18	Комплект ножниц длиной 18'' (475 мм) для параллельно-отставного открывания, из аустенитной нержавеющей стали AISI 304, с фрикционным винтом для регулировки. Открывание на 200 мм. Нагрузка 50 кг. Подходит для серий профилей с фурнитурной камерой >= 21 mm.		5
1330PS/20	Комплект ножниц длиной 20'' (525 мм) для параллельно-отставного открывания, из аустенитной нержавеющей стали AISI 304, с фрикционным винтом для регулировки. Открывание на 200 мм. Нагрузка 55 кг. Подходит для серий профилей с фурнитурной камерой >= 21 mm.		5

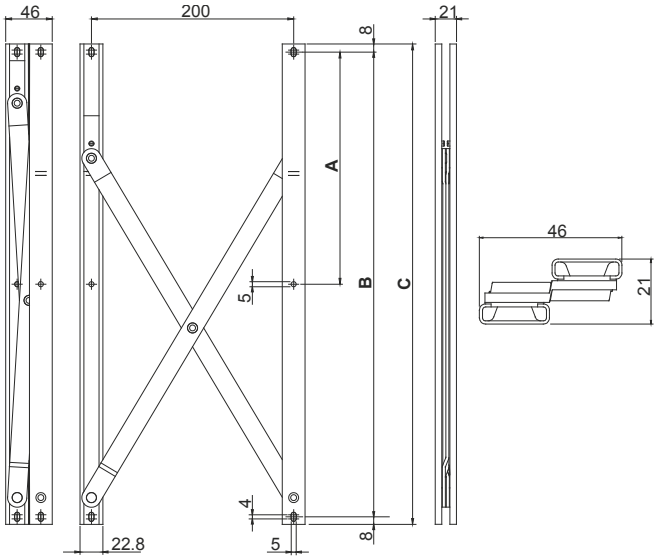

ART.	A	B	C	H max (mm)	L max (mm)	Weigh Capacity (Kg)
1330PS/16	192	384	400	800	1000	42
1330PS/18	229.5	459	475	1000	1200	50
1330PS/20	254.5	509	525	1200	1400	55

www.e-fapim.ru
+7 (812) 425-67-41

1330.1SH/14-1330.1SH/16

код	описание	отделка	шт.
1330.1SH/14	Комплект Ножницы для поворотного открывания длиной 14'' (355,6 мм), из аустенитной нержавеющей стали AISI 304, с фрикционным винтом для регулировки, угол открывания 88°. Нагрузка 43 кг (94,80 фунта). Подходит для серий профилей с фурнитурной камерой >= 16.5 mm.		5
1330.1SH/16	Комплект Ножницы для поворотного открывания длиной 16" (406,40 мм), из аустенитной нержавеющей стали AISI 304, с фрикционным винтом для регулировки, угол открывания 88°. Нагрузка 45 кг (99,208 фунта). Подходит для серий профилей с фурнитурной камерой >= 16.5 mm.		5

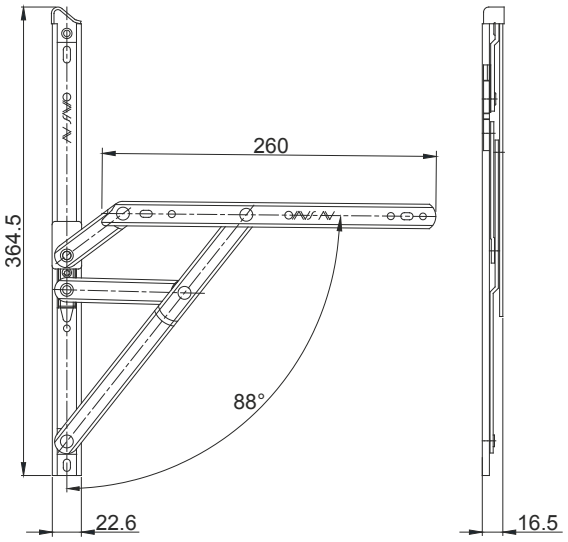

1330.1SH/14

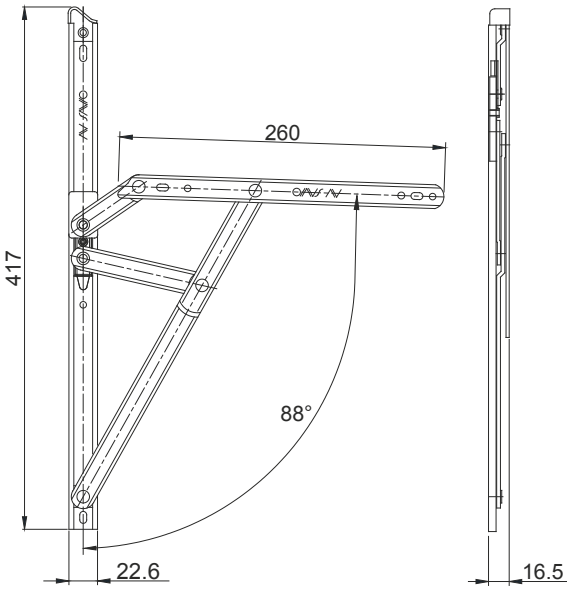

1330.1SH/16

www.e-fapim.ru
+7 (812) 425-67-41

1346.1/6

код	описание	отделка	шт.
1346.1/6	Фрикционный ограничитель открывания из нержавеющей стали 304, 2 предустановленные подкладки из белого ЦАМа и 1 ключ из никелированного ЦАМа.		10

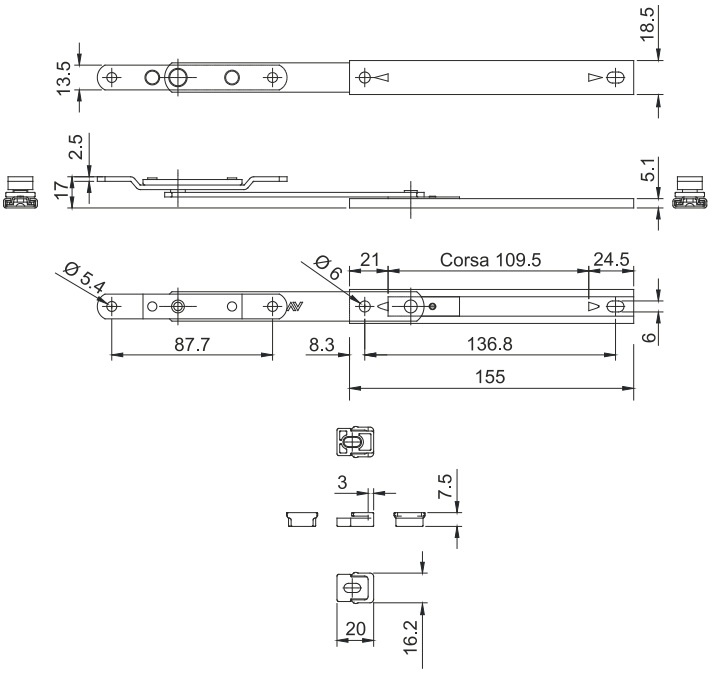

1346.1/6

www.e-fapim.ru
+7(812)718-57-42

КОНФИГУРАЦИИ

Параллельно-выдвижное открывание со сдвоенной ручкой Арт. 875.91 + 875.51/10, /15

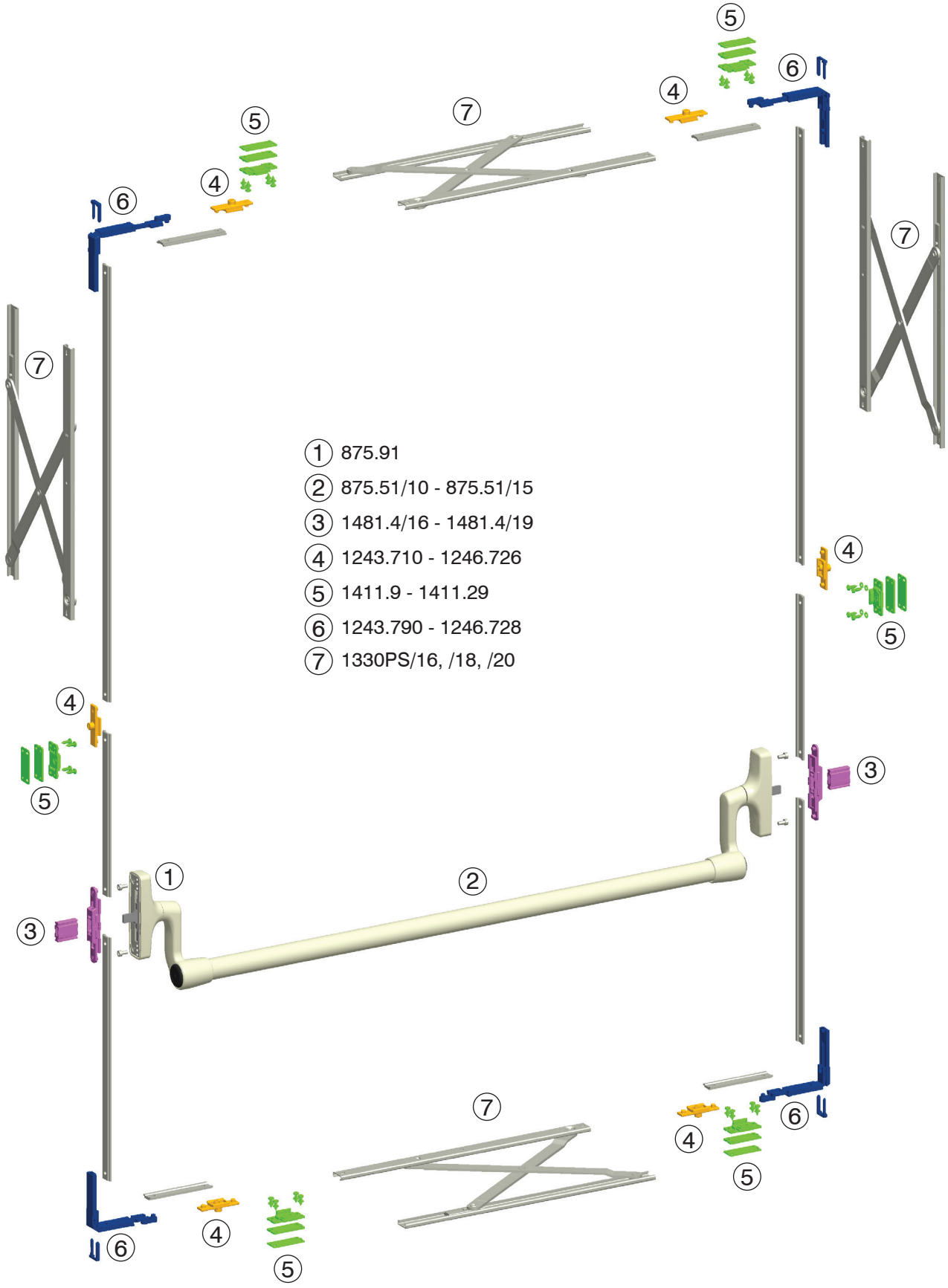

www.e-fapim.ru

КОНФИГУРАЦИИ

Верхнеподвесное открывание с ручкой Арт. 875.8R - 875.8L

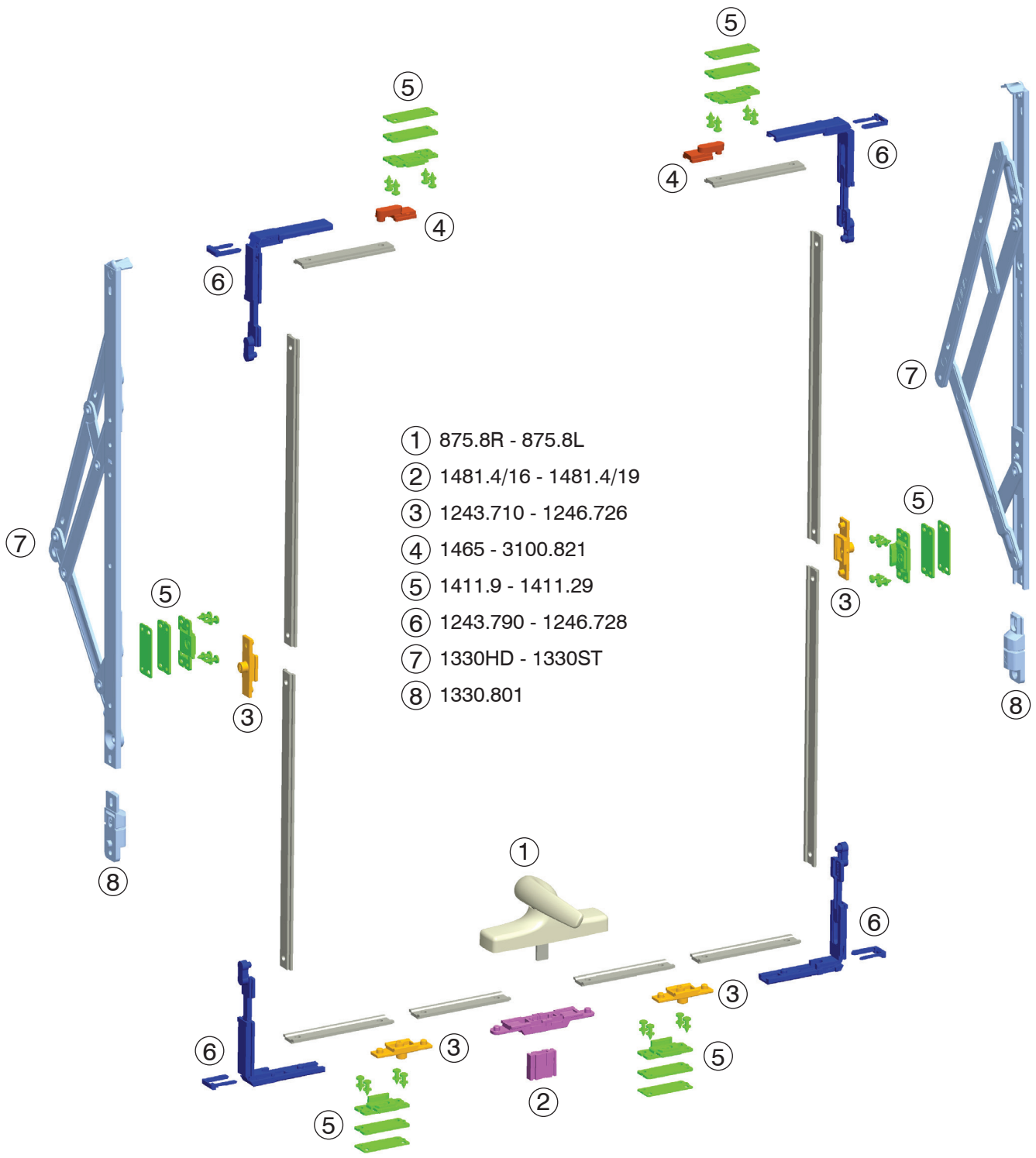

www.e-fapim.ru
+7 (812) 425-67-41

КОНФИГУРАЦИИ

Верхнеподвесное открывание с ручкой Арт. 875.8R - 875.8L

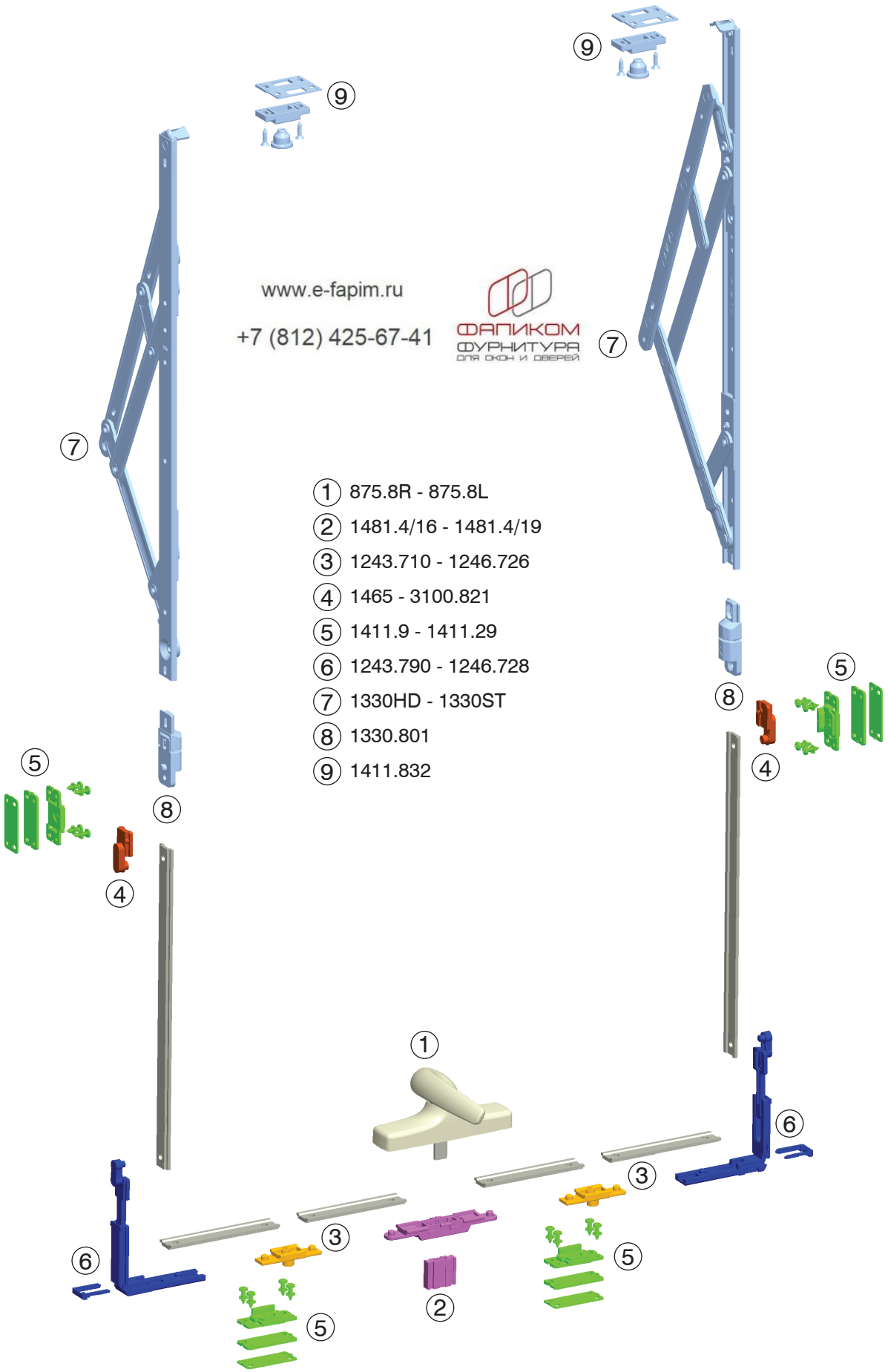

www.e-fapim.ru
+7 (812) 425-67-41

КОНФИГУРАЦИИ

Верхнеподвесное открывание с ручкой Арт. 875.82R - 875.82L

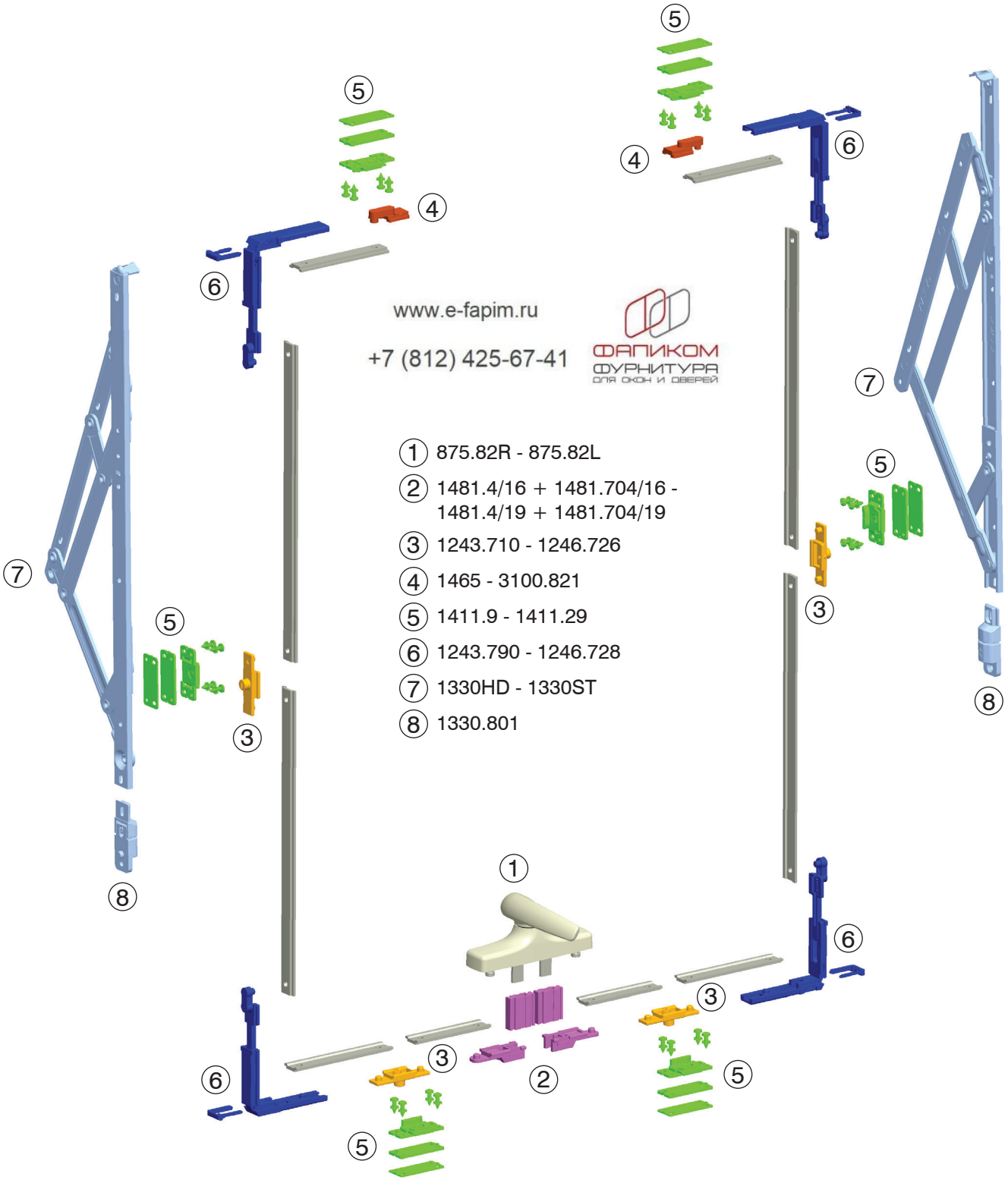

www.e-fapim.ru
+7 (812) 425-67-41

КОНФИГУРАЦИИ

Верхнеподвесное открывание с ручкой Арт. 875.82R - 875.82L

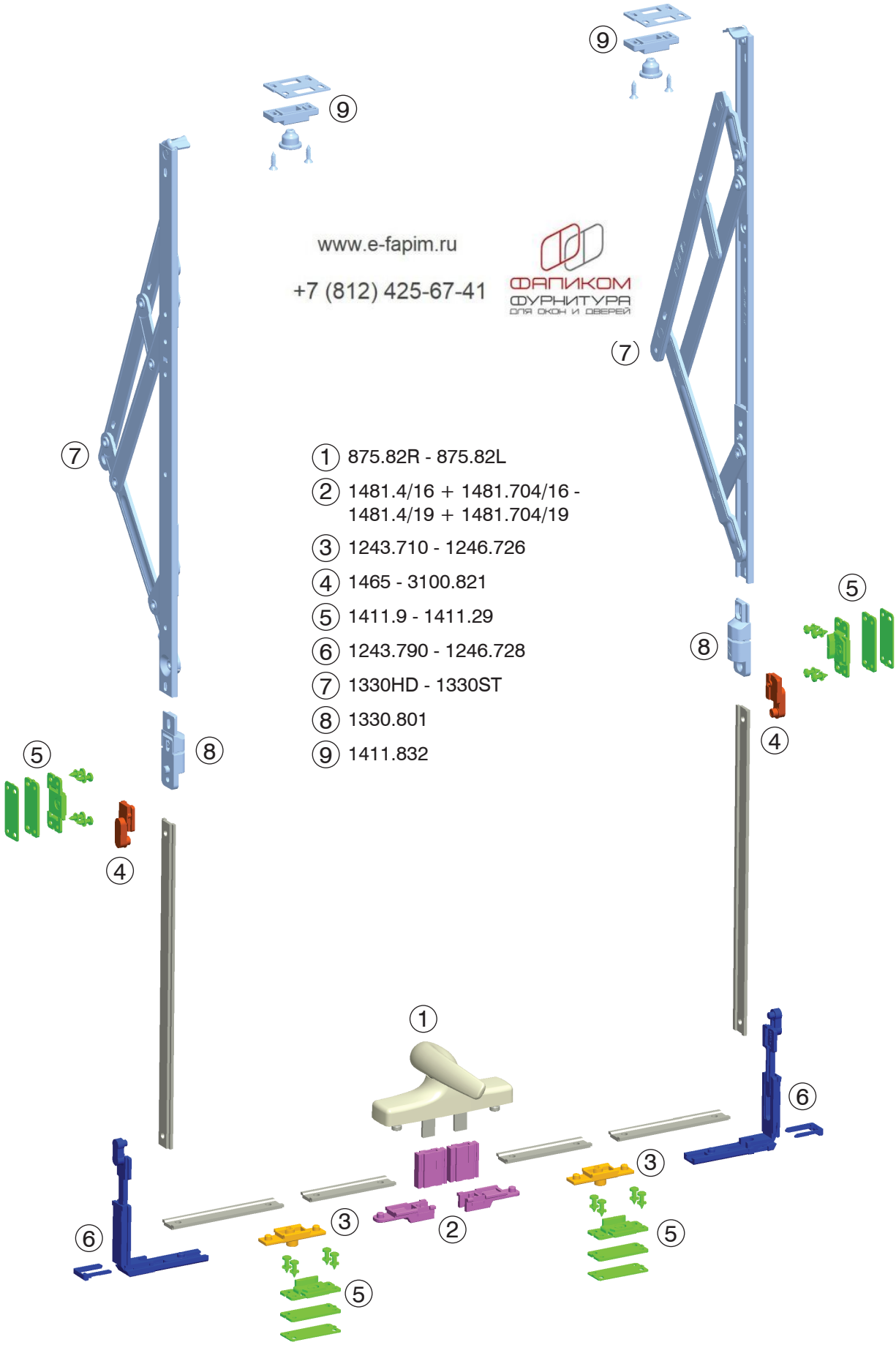

www.e-fapim.ru
+7 (812) 425-67-41
ФАПИКОМ
ФУРНИТУРА
ДЛЯ ОКОН И ДВЕРЕЙ

1. 875.82R - 875.82L
2. 1481.4/16 + 1481.704/16 - 1481.4/19 + 1481.704/19
3. 1243.710 - 1246.726
4. 1465 - 3100.821
5. 1411.9 - 1411.29
6. 1243.790 - 1246.728
7. 1330HD - 1330ST
8. 1330.801
9. 1411.832

www.e-fapim.ru

КОНФИГУРАЦИИ

Поворотное открывание с ручками Арт. 1609 – 1609.1
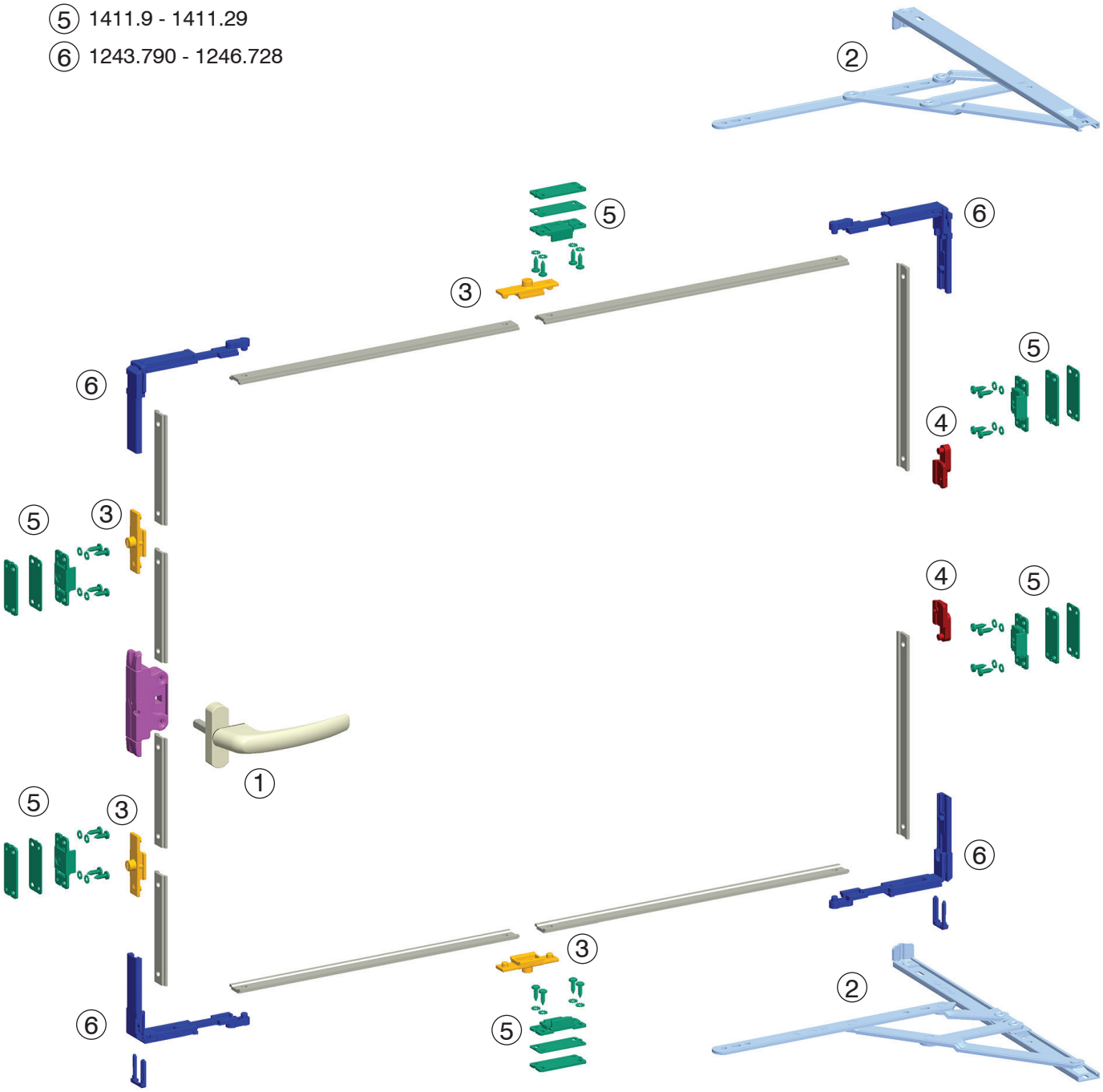
1. 1609 - 1609.1
2. 1330.1SH
3. 1243.710 - 1246.726
4. 1465 - 3100.821
5. 1411.9 - 1411.29
6. 1243.790 - 1246.728