www.e-fapim.ru
+7 (812) 425-67-41

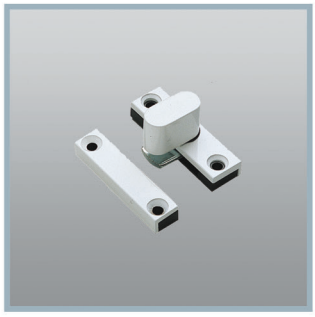

Ручки и замки

- TAVELDUE CTP. 356
- MULTI CTP. 357
- TRAGETTA CTP. 357
- KILTDUE CTP. 358
- ROSSOVERDE CTP. 358
- BLOCAL CTP. 359
- TAUDUE CTP. 360
- TAU CTP. 361
- POLENA CTP. 362
- SABBIA CTP. 362

www.e-fapim.ru
+7 (812) 425-67-41
ФАПИКОМ
ФУРНИТУРА
ДЛЯ ОКОН И ДВЕРЕЙ

www.e-fapim.ru
+7 (812) 425-67-41

www.e-fapim.ru
+7 (812) 425-67-41
ФАПИКОМ
ФУРНИТУРА
ДЛЯ ОКОН И ДВЕРЕЙ

806-806.1

код	описание	отделка	шт.
806	Ручка для установки на левую сторону, из алюминия, оцинкованной стали и нейлона, 2 винта TS M5x16 и 2 винта TS M5x20 из нержавеющей стали 304.	1013, 3003, 6005, 9001, 9005, 9010, 9016, F, NE, PVD X, SILV, U, ZE	10
806.1	Ручка для установки на правую сторону, из алюминия, оцинкованной стали и нейлона, 2 винта TS M5x16 и 2 винта TS M5x20 из нержавеющей стали 304.	1013, 3003, 6005, 9001, 9005, 9010, 9016, F, NE, PVD X, SILV, U, ZE	10

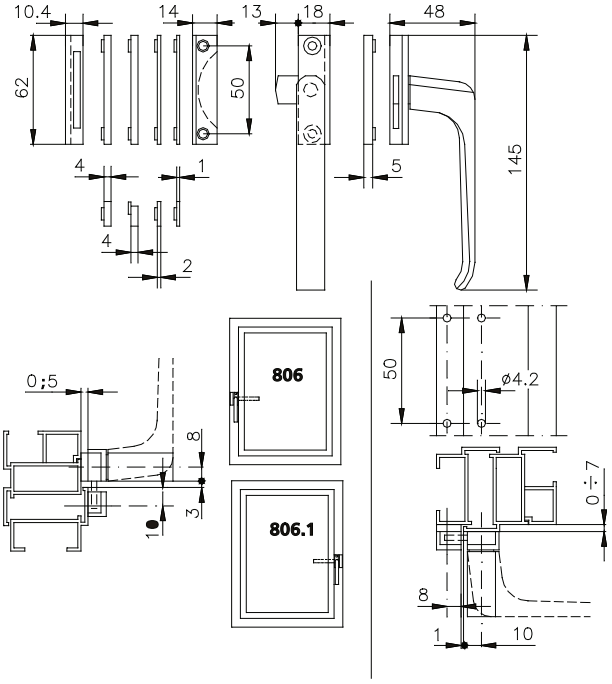

806-806.1

www.e-fapim.ru
+7 (812) 425-67-41

808

807

код	описание	отделка	шт.
807	Ручка из алюминия, оцинкованной стали и нейлона, 2 винта TS M5x16 и 2 винта TS M5x20 из нержавеющей стали 304.	1013, 1015, 3003, 6005, 8017, 9001, 9010, B.SA, BL10, BR801, F, GR50, GR51, GR606, HL, NE, SILV, U, XSD, ZE	10
808	Ручка из алюминия, оцинкованной стали и нейлона, 4 винта TS Ø 3,9x22 из нержавеющей стали 304.	F, NE, U, ZE	20

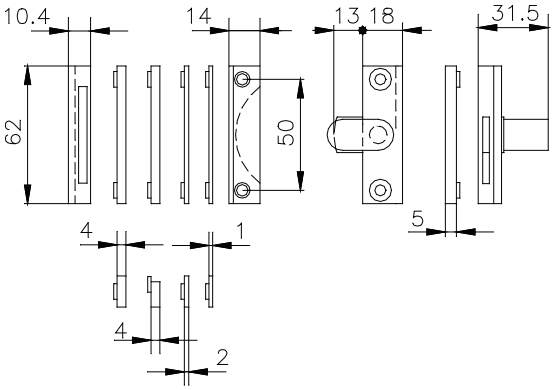

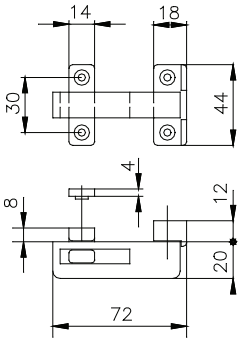

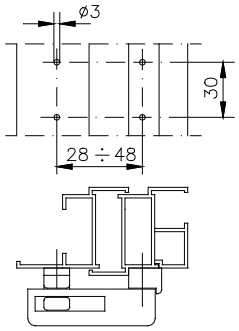

808

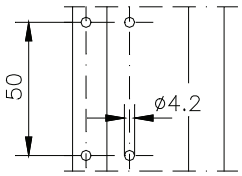

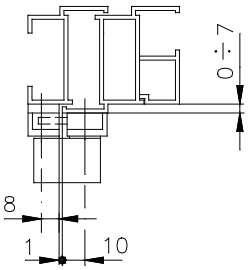

807

www.e-fapim.ru
+7 (812) 425-67-41
ФАПИКОМ
ФУРНИТУРА
ДЛЯ ОКОН И ДВЕРЕЙ

www.e-fapim.ru
+7 (812) 425-67-41

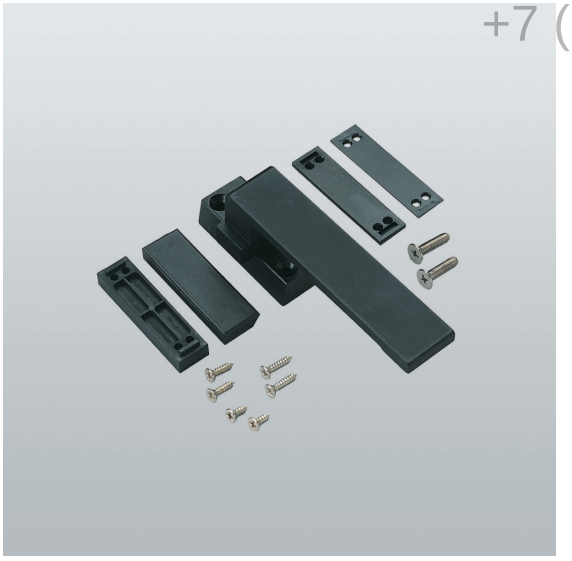

816

809

809.801

код	описание	отделка	шт.
816	Ручка из алюминия, оцинкованной стали и нейлона, 2 винта TS M5x20 из нержавеющей стали 304, 2 винта TS Ø 3,5x9,5, 2 винта TS Ø 3,5x13, 2 винта TS Ø 3,5x16 из оцинкованной стали.	1013, 3003, 6005, 9010, F, NE, U, ZE	20
809	Флажок для арт.808 из алюминия, окрашенного в кофейный цвет, оцинкованной стали и нейлона, 2 винта TS Ø 3,9x13 из нержавеющей стали 304.	F	10
809.801	Ключ для экстренного открывания замка снаружи, из оцинкованной стали.		20

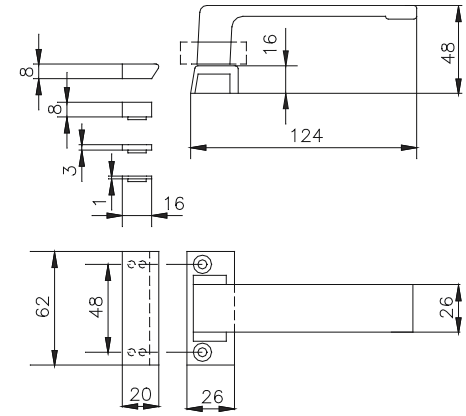

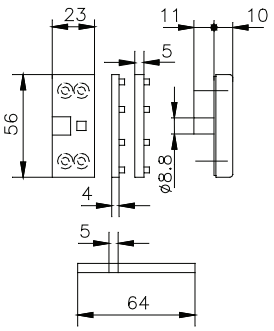

809

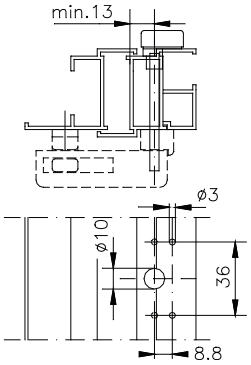

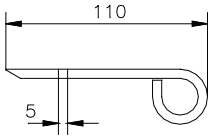

809.801

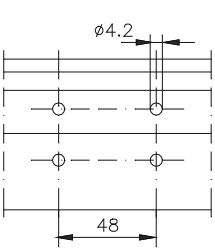

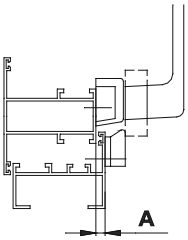

A
0
4
5
7
8

816

www.e-fapim.ru
+7 (812) 425-67-41
ФАПИКОМ
ФУРНИТУРА
ДЛЯ ОКОН И ДВЕРЕЙ

www.e-fapim.ru
+7 (812) 425-67-41

1490-1491

код	описание	отделка	шт.
1490	Замок из цинково-алюминиевого сплава, нейлона и нержавеющей стали 430, с цилиндром (с одинаковыми ключами), 2 винта TC M5x12 и 2 винта TC Ø 3,9x13 из нержавеющей стали 304.	1013, 1015, 1035, 7035, 8019, 9001, 9005, 9010, BL10, C, SILV	10
1491	Замок из цинково-алюминиевого сплава, нейлона и нержавеющей стали 430, с цилиндром (с одинаковыми ключами), 2 винта TC M5x12 и 2 винта TC Ø 3,9x13 из нержавеющей стали 304.	1013, 9005, BR5, C, SILV	10

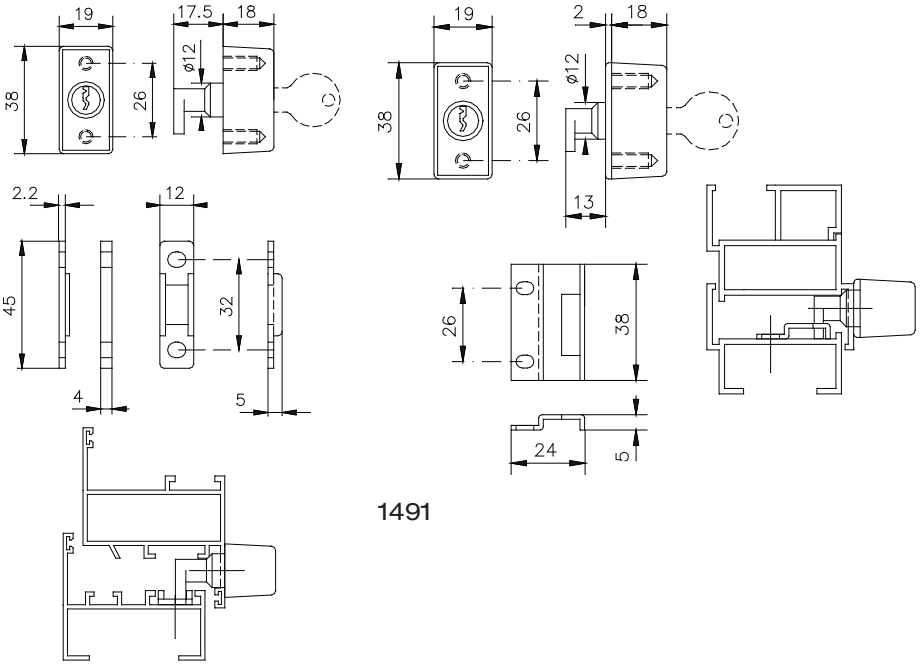

1491

1490

www.e-fapim.ru
+7 (812) 425-67-41

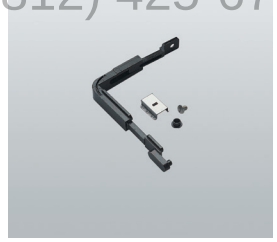

825.800

www.e-fapim.ru
+7 (812) 425-67-41
ФАПИКОМ
ФУРНИТУРА
ДЛЯ ОКОН И ДВЕРЕЙ

825-825.6

код	описание	отделка	шт.
825	Замок для многоточечного запирания с отверстием под квадратный стержень на 8 мм, 2 втулки и 2 стержня с резьбой Ø 8x11 из оцинкованной стали. Сочетается с ручками, имеющими квадратный стержень 7 мм, при помощи переходника, код 32129101.		10
825.6	Замок для многоточечного запирания с отверстием под квадратный стержень на 8 мм, 2 стержня с резьбой Ø 8x5 из оцинкованной стали. Сочетается с ручками, имеющими квадратный стержень 7 мм, при помощи переходника, код 32129101.		10
825.800	Угловой переключатель из алюминиевого сплава с черной оцинковкой, 1 скоба из нержавеющей стали 430, 1 винт TS M5x8 из нержавеющей стали 304.		10

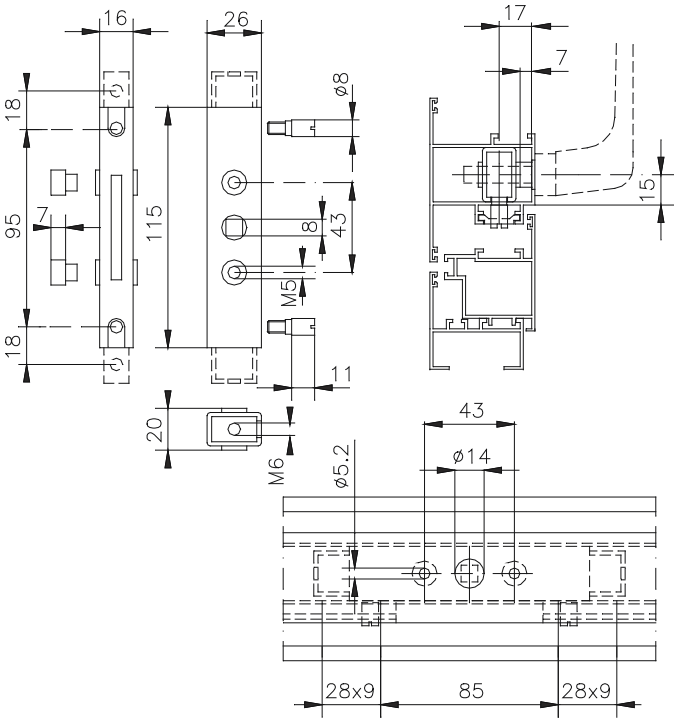

825

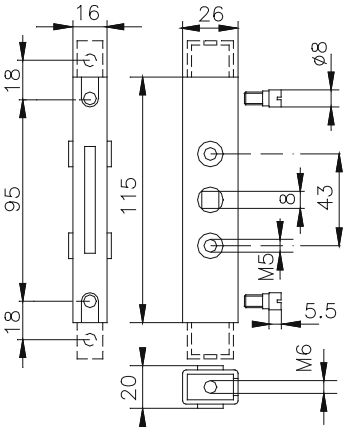

825.6

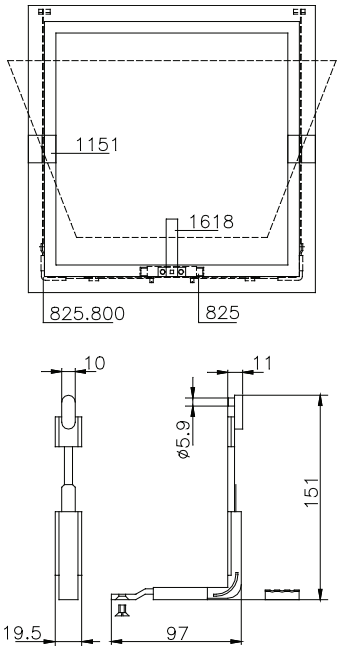

825.800

www.e-fapim.ru
+7 (812) 425-67-41

824

код	описание	отделка	шт.
824	Замок на три точки запирания из оцинкованной стали и латуни, 2 нейлоновые втулки - направляющие для тяг и 4 винта TS Ø 4,8x9,5 из оцинкованной стали.		10

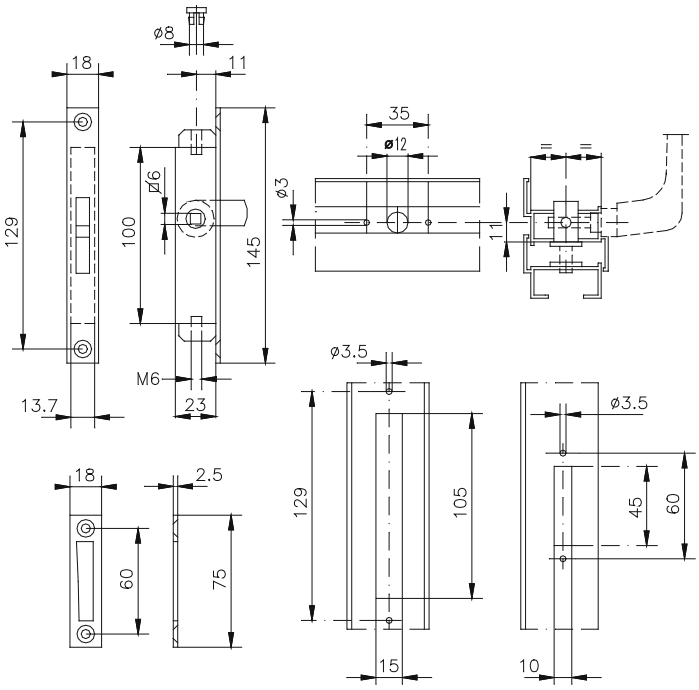

824

www.e-fapim.ru
+7 (812) 425-67-41
ФАПИКОМ
ФУРНИТУРА
ДЛЯ ОКОН И ДВЕРЕЙ

www.e-fapim.ru
+7 (812) 425-67-41

1612

1618

1619

код	описание	отделка	шт.
1612	Одинарная ручка для арт. 824 из алюминия, нейлона и оцинкованной стали (квадратный стержень 6 мм), 2 винта TS Ø 4,2x16 из стали с черной оцинковкой.	F, NE, U, ZE	10
1618	Одинарная ручка для арт. 825 из алюминия (квадратный стержень 8 мм), 1 установочный винт M6x10 (в установленном виде), 2 винта TS M5x30 из нержавеющей стали 304.	1013, 3003, 6005, 9001, 9010, C, F, NE, U, ZE	10
1619	Одинарная ручка для арт. 825.6 из алюминия, нейлона и оцинкованной стали (квадратный стержень 8 мм), 2 винта TS M5x30 из стали с черной оцинковкой.	1013, 9010, F, NE, U, ZE	10

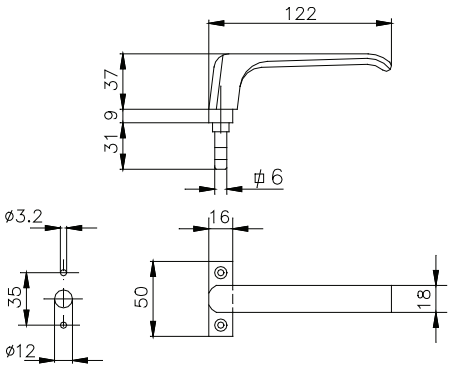

1612

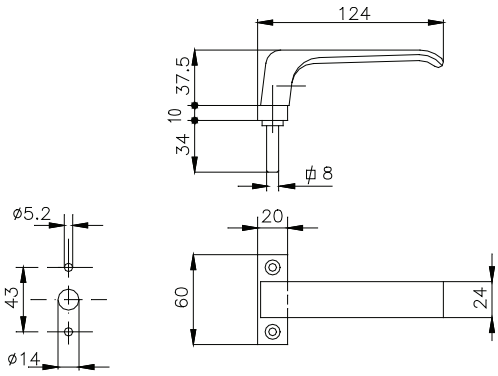

1618

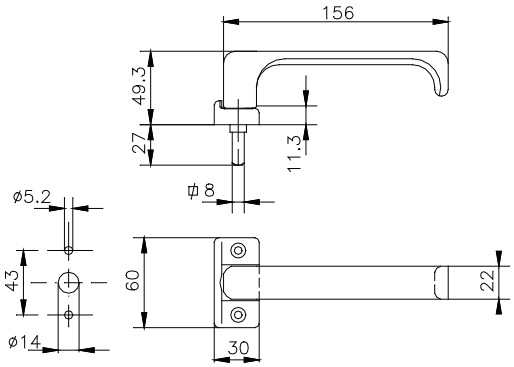

1619

www.e-fapim.ru
+7 (812) 425-67-41
ФАПИКОМ
ФУРНИТУРА
ДЛЯ ОКОН И ДВЕРЕЙ