www.e-fapim.ru
+7 (812) 425-67-41

# Ручки и аксессуары для поворотно-откидных механизмов




- ARIANNA — СТР. 336-348
- MANON — СТР. 338-349
- GIOCONDA — СТР. 347
- MONO — СТР. 351


www.e-fapim.ru
+7 (812) 425-67-41
ФАПИКОМ
ФУРНИТУРА
ДЛЯ ОКОН И ДВЕРЕЙ

www.e-fapim.ru
+7 (812) 425-67-41

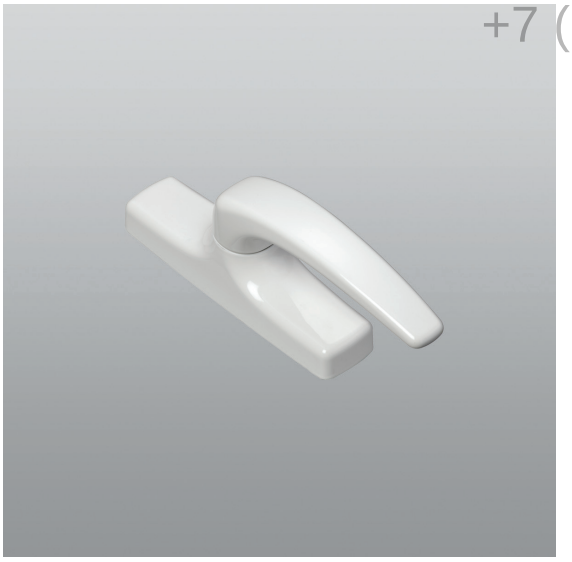

www.e-fapim.ru
+7 (812) 425-67-41
ФАПИКОМ
ФУРНИТУРА
ДЛЯ ОКОН И ДВЕРЕЙ

## 868.1-868.2

| код | описание | отделка | шт. |
|---|---|---|---|
| 868.1 | (патент) Ручка из цинково-алюминиевого сплава для поворотно-откидной створки, межосевые расстояния для крепления: 84,5 - 98 мм, 2 винта TORX® T15 TC M5x13 из нержавеющей стали. | 1013, 1015, 7035M, 7047, 8017, 8019, 9001, 9005, 9010, B.MA, B.SA, BL10, BR5, BR801, GR217, GREY, PVD H, PVD X, SILV | 5 |
| 868.2 | (патент) Ручка из цинково-алюминиевого сплава для поворотно-откидной створки, межосевые расстояния для крепления: 92 - 104 мм, 2 винта TORX® T15 TC M5x13 из нержавеющей стали. | 1013, 1015, 8017, 8019, 9001, 9005, 9010, 9016, B.MA, B.SA, BL10, BR5, BR801, GR217, GR51, GREY, PVD H, PVD X, SILV | 5 |

## Ручки и аксессуары для поворотно-откидных механизмов



# Arianna

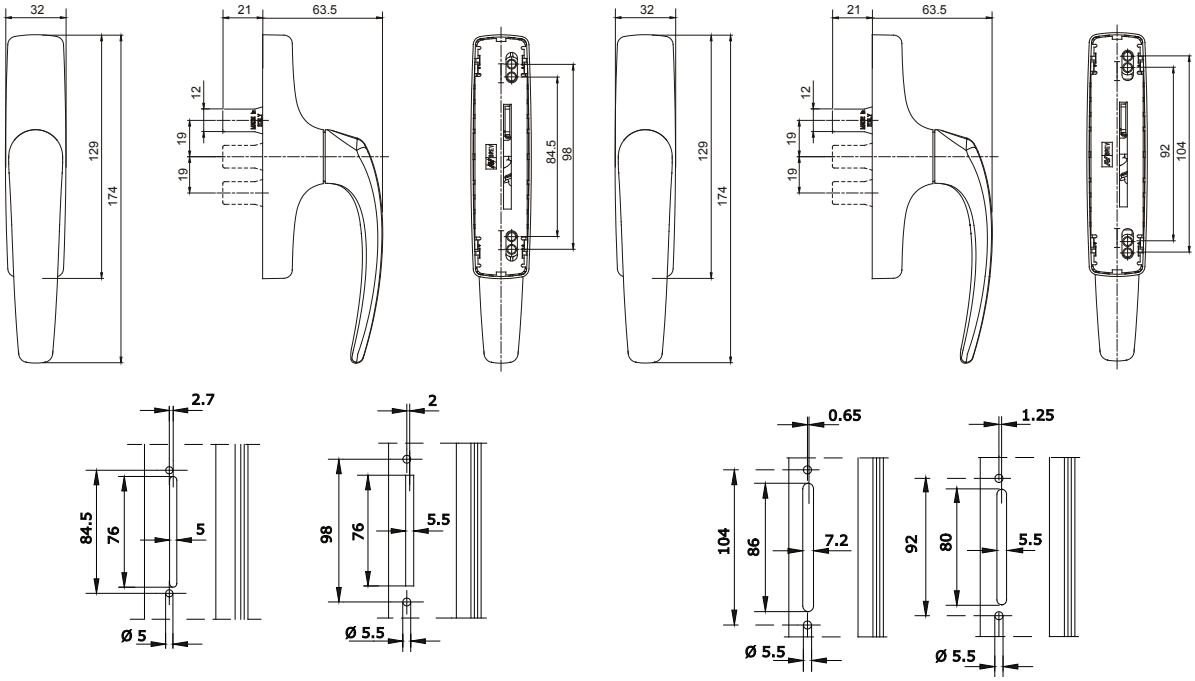


868.1 868.2

www.e-fapim.ru
+7 (812) 425-67-41

www.e-fapim.ru
+7 (812) 425-67-41
ФАПИКОМ
ФУРНИТУРА
ДЛЯ ОКОН И ДВЕРЕЙ

**868.753-868.754**

| код | описание | отделка | шт. |
|---|---|---|---|
| 868.753 | (патент) Ручка из цинково-алюминиевого сплава для поворотно-откидной створки, с цилиндром (с одинаковыми ключами), межосевые расстояния для крепления: 84,5 - 98 мм, 2 винта TORX® T15 TC M5x13 из нержавеющей стали. (Отделка PVD X, PVD H - по 5 шт. в упаковке). | 1013, 1015, 7035M, 8017, 8019, 9001, 9005, 9010, B.SA, BL10, BR5, BR801, GR217, GREY, SILV | 5 |
| 868.754 | (патент) Ручка из цинково-алюминиевого сплава для поворотно-откидной створки, с цилиндром (с одинаковыми ключами), межосевые расстояния для крепления: 92 - 104 мм, 2 винта TORX® T15 TC M5x13 из нержавеющей стали. (Отделка PVD X, PVD H - по 5 шт. в упаковке). | 1013, 1015, 8017, 8019, 9001, 9005, 9010, B.SA, BL10, BR5, BR801, GR217, GREY, SILV | 5 |

## Ручки и аксессуары для поворотно-откидных механизмов

# Arianna



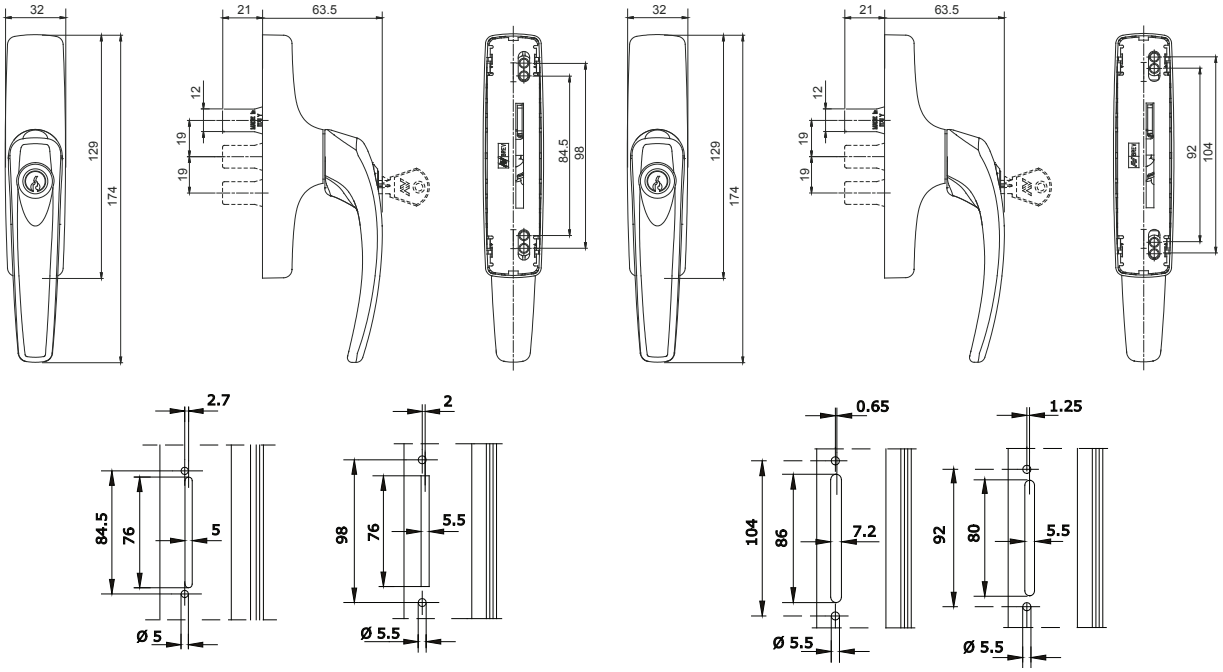


868.753 868.754

www.e-fapim.ru
+7 (812) 425-67-41

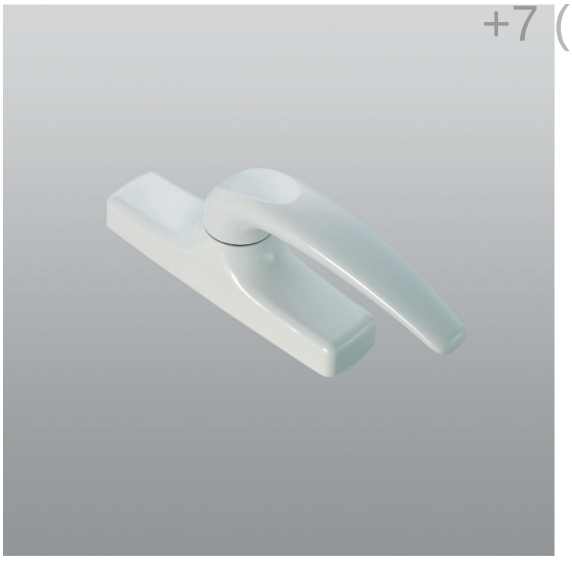

www.e-fapim.ru
+7 (812) 425-67-41
ФАПИКОМ
ФУРНИТУРА
ДЛЯ ОКОН И ДВЕРЕЙ

## 873.7-873.8

| код | описание | отделка | шт. |
|---|---|---|---|
| 873.7 | (патент) Ручка из литого металла для поворотно-откидного механизма, межосевые расстояния для крепления: 84,5 - 98 мм, 2 винта TORX® T15 TC M5x13 из нержавеющей стали 304. | 1013, 1015, 1035, 1247, 3001, 6002, 6005, 7016, 7032, 7035, 8017, 8019, 8077, 9001, 9005, 9010, 9016, 905, 910, B.MA, B.SA, BL10, BL25, BR5, BR801, BW21, C, GR217, GR51, GR606, GREY, RD501, SILV, SLV | 5 |
| 873.1 | Как 873.7, но с отделкой PVD h, PVD X и OTT. | OTT, PVD H, PVD X | 5 |
| 873.8 | (патент) Ручка из литого металла для поворотно-откидного механизма, межосевые расстояния для крепления: 92 - 104 мм, 2 винта TORX® T15 TC M5x13 из нержавеющей стали 304. (Отделка C - по 50 шт. в упаковке). | 1013, 1015, 1035, 6002, 6005, 7016, 7032, 7035, 7047, 8017, 8019, 9001, 9005, 9010, 9016, 905, 910, B.MA, B.SA, BL10, BL25, BR5, BR801, BW21, C, GR217, GR50, GR51, GR606, RD501, SILV, SLV, WT005 | 5 |
| 873.2 | Как 870.8, но с отделкой PVD h, PVD X и OTT. | OTT, PVD H, PVD X | 5 |

## Ручки и аксессуары для поворотно-откидных механизмов



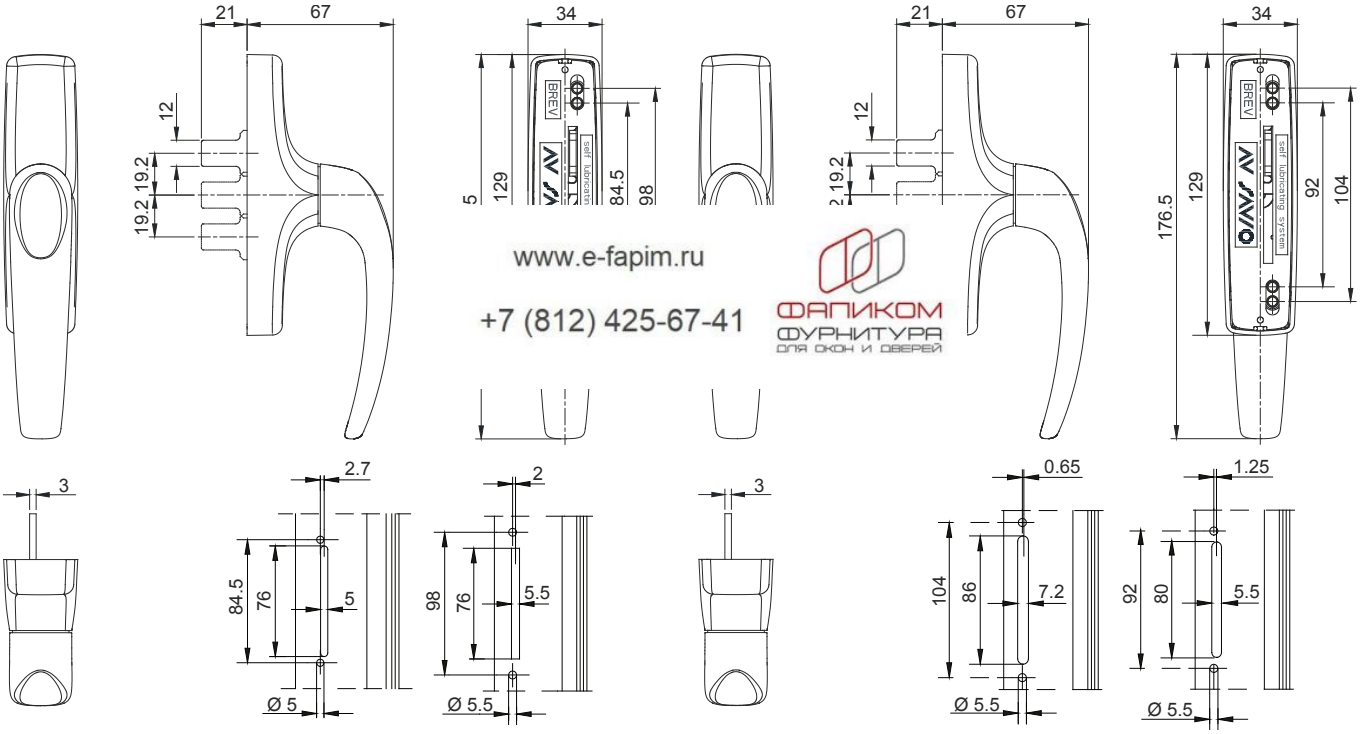


www.e-fapim.ru
+7 (812) 425-67-41
ФАПИКОМ
ФУРНИТУРА
ДЛЯ ОКОН И ДВЕРЕЙ

873.7 873.8

www.e-fapim.ru
+7 (812) 425-67-41

www.e-fapim.ru
+7 (812) 425-67-41
ФАПИКОМ
ФУРНИТУРА
ДЛЯ ОКОН И ДВЕРЕЙ

**873.779-873.780**

| код | описание | отделка | шт. |
|---|---|---|---|
| 873.779 | (патент) Ручка из литого металла для поворотно-откидного механизма, с цилиндром (с одинаковыми ключами), межосевые расстояния для крепления: 84,5 - 98 мм, 2 винта TORX® T15 TC M5x13 из нержавеющей стали 304. | 1013, 1015, 1035, 6002, 6005, 7032, 7035, 8017, 8019, 9001, 9005, 9010, 9016, 905, 910, B.MA, B.SA, BL10, BR5, BR801, BW21, C, GR217, GREY, SILV, SLV | 5 |
| 873.753 | Как 870.779, но с отделкой PVD h, PVD X и OTT. | OTT, PVD H, PVD X | 5 |
| 873.780 | (патент) Ручка из литого металла для поворотно-откидного механизма, с цилиндром (с одинаковыми ключами), межосевые расстояния для крепления: 92 - 104 мм, 2 винта TORX® T15 TC M5x13 из нержавеющей стали 304. | 1013, 1015, 6002, 7032, 8017, 8019, 9001, 9005, 9010, 9016, 905, 910, B.MA, B.SA, BL10, BR5, BW21, C, GR217, SILV, SLV | 5 |
| 873.754 | Как 870.780, но с отделкой PVD h, PVD X и OTT. | OTT, PVD H, PVD X | 5 |

## Ручки и аксессуары для поворотно-откидных механизмов

# Manon



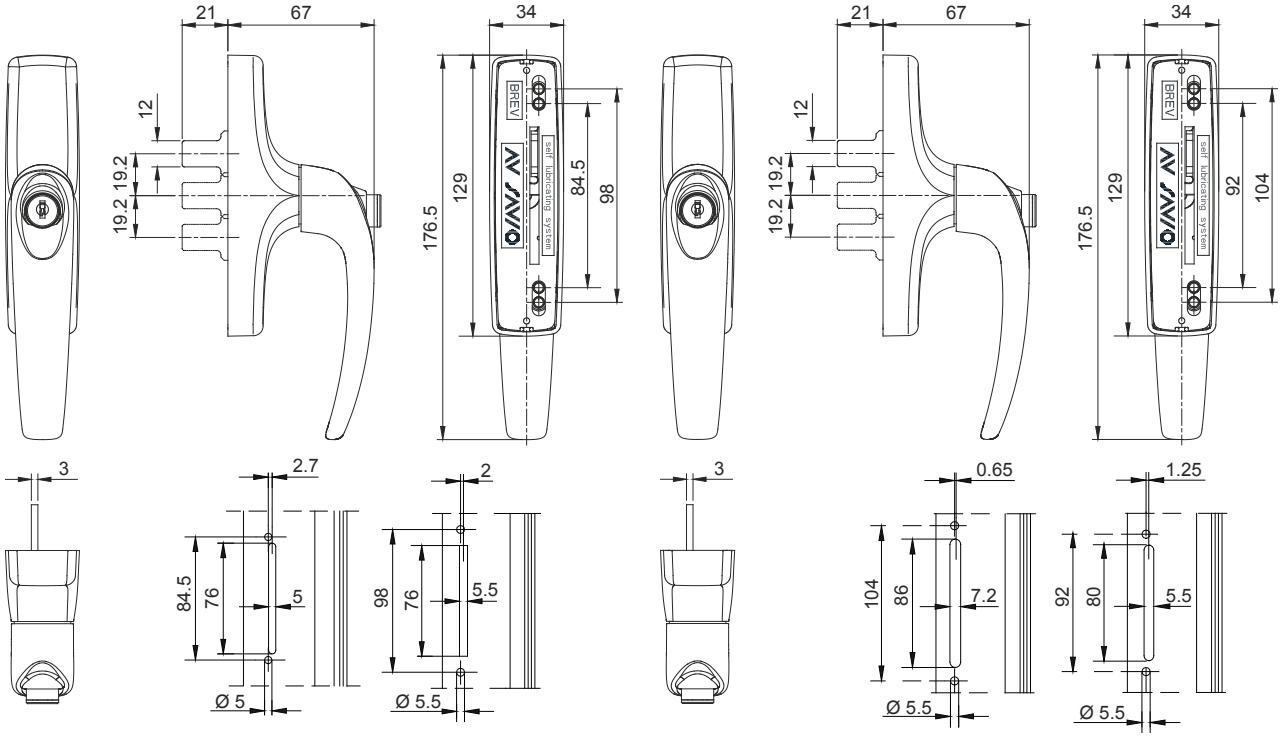


873.779 873.780

www.e-fapim.ru
+7 (812) 425-67-41

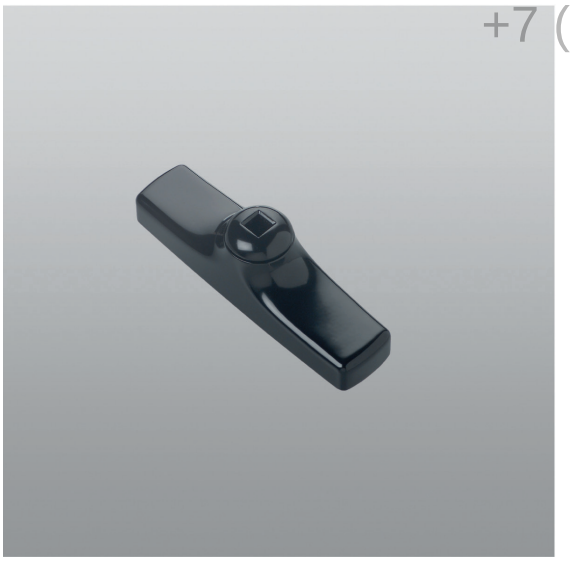

## 873.755-873.756

| код | описание | отделка | шт. |
|---|---|---|---|
| 873.755 | (патент) Ручка из литого металла, без рукоятки (рукоятка арт. 1243.599), межосевые расстояния для крепления: 84,5 - 98 мм, 2 пластинки под винт и 2 винта TORX® T15 TC M5x13 из стали с черной оцинковкой. | 1013, 7035, 8019, 9005, 9010, B.SA, GR217, SILV | 5 |
| 873.756 | (патент) Ручка из литого металла или латуни для поворотно-откидного механизма, с цилиндром (с одинаковыми ключами), межосевые расстояния для крепления: 92-104 мм, 2 винта TORX® T15 TC M5x13 из нержавеющей стали 304. | 1013, 7032, 8019, 9005, 9010, BL10, BR5, C, PVD X, SILV | 5 |

Ручки и аксессуары для поворотно-откидных механизмов



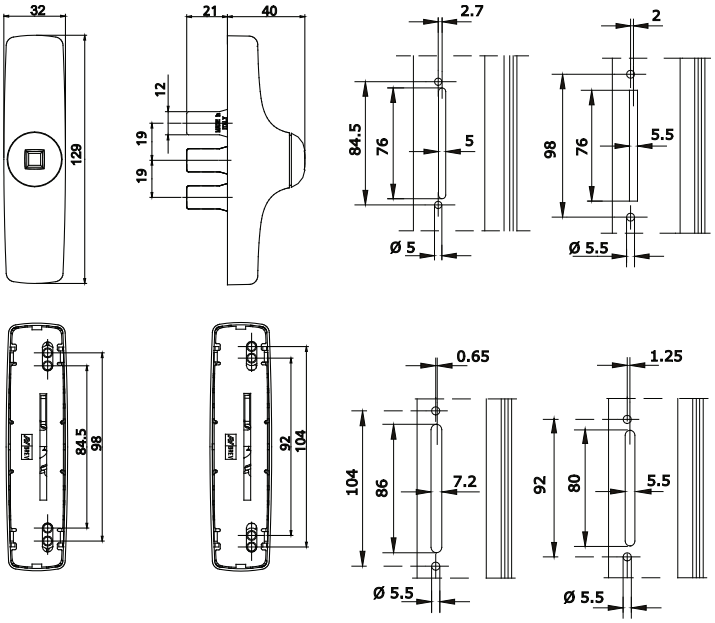


873.755 - 873.756

www.e-fapim.ru
+7 (812) 425-67-41

**873.771-873.772-873.773-873.774**

| код | описание | отделка | шт. |
|---|---|---|---|
| 873.771 | (патент) Ручка из литого металла или латуни для поворотно-откидного механизма с логическим открыванием, для створки с левыми петлями, с цилиндром (с одинаковыми ключами), межосевые расстояния для крепления: 84,5 - 98 мм, 2 винта TORX® T15 TC M5x13 из нержавеющей стали 304. | 1013, 1035, 7016, 7032, 7035, 8017, 8019, 9001, 9005, 9010, 9016, B.SA, BL10, GR217, OTT, PVD X, SILV | 5 |
| 873.772 | (патент) Ручка из литого металла или латуни для поворотно-откидного механизма с логическим открыванием, для створки с левыми петлями, с цилиндром (с одинаковыми ключами), межосевые расстояния для крепления: 84,5 - 98 мм, 2 винта TORX® T15 TC M5x13 из нержавеющей стали 304. | 1013, 1035, 7016, 7032, 7035, 8017, 8019, 9001, 9005, 9010, 9016, B.SA, BL10, BR801, GR217, GREY, OTT, PVD X, SILV | 5 |
| 873.773 | (патент) Ручка из литого металла или латуни для поворотно-откидного механизма с логическим открыванием, для створки с левыми петлями, с цилиндром (с одинаковыми ключами), межосевые расстояния для крепления: 92 - 104 мм, 2 винта TORX® T15 TC M5x13 из нержавеющей стали 304. | 1013, 6005, 7016, 8019, 9001, 9005, 9010, 9016, BL10, BR5, GR217, OTT, PVD H, PVD X, SILV | 5 |
| 873.774 | (патент) Ручка из литого металла или латуни для поворотно-откидного механизма с логическим открыванием, для створки с правыми петлями, с цилиндром (с одинаковыми ключами), межосевые расстояния для крепления: 92 - 104 мм, 2 винта TORX® T15 TC M5x13 из нержавеющей стали 304. | 1013, 6005, 7016, 8019, 9001, 9005, 9010, 9016, BL10, BR5, BR801, GR217, OTT, PVD H, PVD X, SILV | 5 |

## Ручки и аксессуары для поворотно-откидных механизмов

# Manon



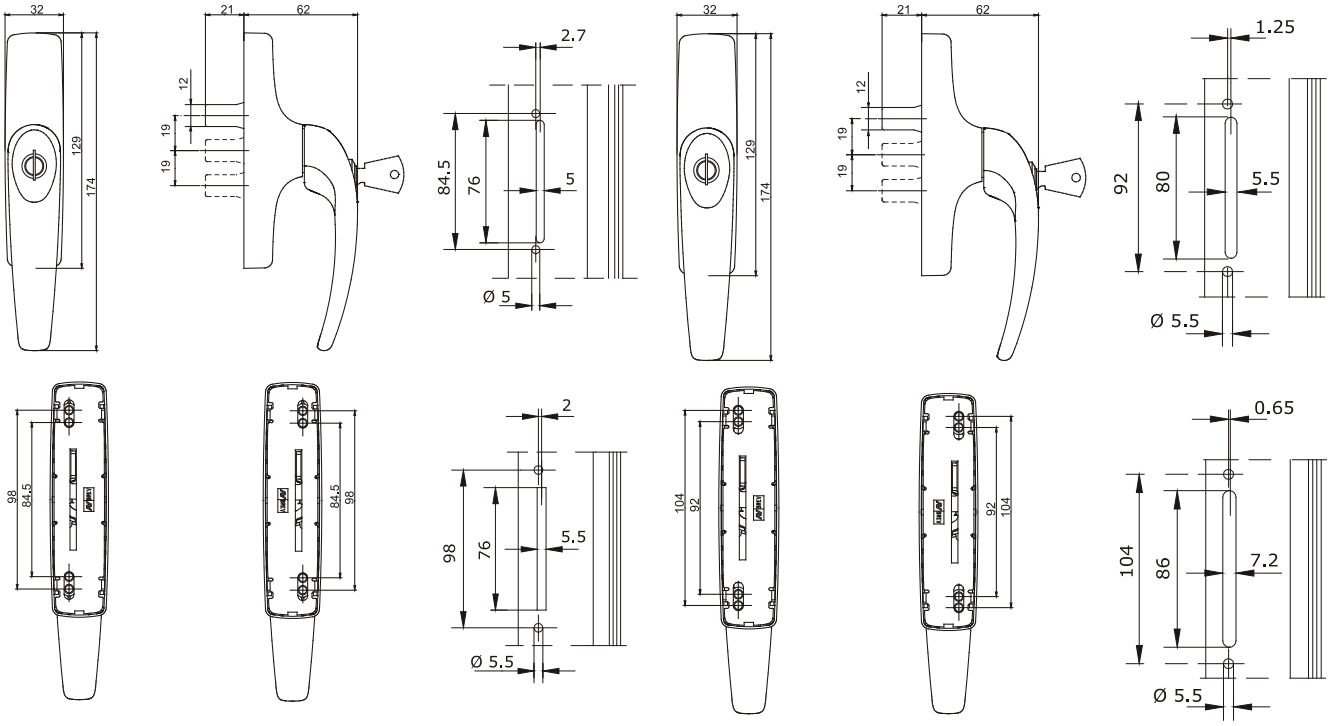


873.771-873.772

873.773-873.774

www.e-fapim.ru
+7 (812) 425-67-41

## 873.781-873.782-873.783-873.784

| код | описание | отделка | шт. |
|---|---|---|---|
| 873.781 | (патент) Ручка из литого металла для поворотно-откидного механизма, устанавливаемая с левой стороны, с приспособлением для микропроветривания и логическим открыванием, с цилиндром (с одинаковыми ключами), межосевые расстояния для крепления: 84.5-98 мм, 2 винта TORX® T15 TC M5x13 из нержавеющей стали 304. | 1013, 7032, 7035, 8019, 9001, 9005, 9010, 9016, B.SA, BL10, OTT, PVD X, SILV | 5 |
| 873.782 | (патент) Ручка из литого металла для поворотно-откидного механизма, устанавливаемая с правой стороны, с приспособлением для микропроветривания и логическим открыванием, с цилиндром (с одинаковыми ключами), межосевые расстояния для крепления: 84.5-98 мм, 2 винта TORX® T15 TC M5x13 из нержавеющей стали 304. | 1013, 7032, 7035, 8019, 9001, 9005, 9010, 9016, B.SA, BL10, OTT, PVD X, SILV | 5 |
| 873.783 | (патент) Ручка из литого металла для поворотно-откидного механизма, устанавливаемая с левой стороны, с приспособлением для микропроветривания и логическим открыванием, с цилиндром (с одинаковыми ключами), межосевые расстояния для крепления: 92-104 мм, 2 винта TORX® T15 TC M5x13 из нержавеющей стали 304. | 1013, 7032, 7035, 8019, 9001, 9005, 9010, 9016, B.SA, BL10, OTT, PVD X, SILV | 5 |
| 873.784 | (патент) Ручка из литого металла для поворотно-откидного механизма, устанавливаемая с правой стороны, с приспособлением для микропроветривания и логическим открыванием, с цилиндром (с одинаковыми ключами), межосевые расстояния для крепления: 92-104 мм, 2 винта TORX® T15 TC M5x13 из нержавеющей стали 304. | 1013, 7032, 7035, 8019, 9001, 9005, 9010, 9016, B.SA, BL10, OTT, PVD X, SILV | 5 |

## Ручки и аксессуары для поворотно-откидных механизмов



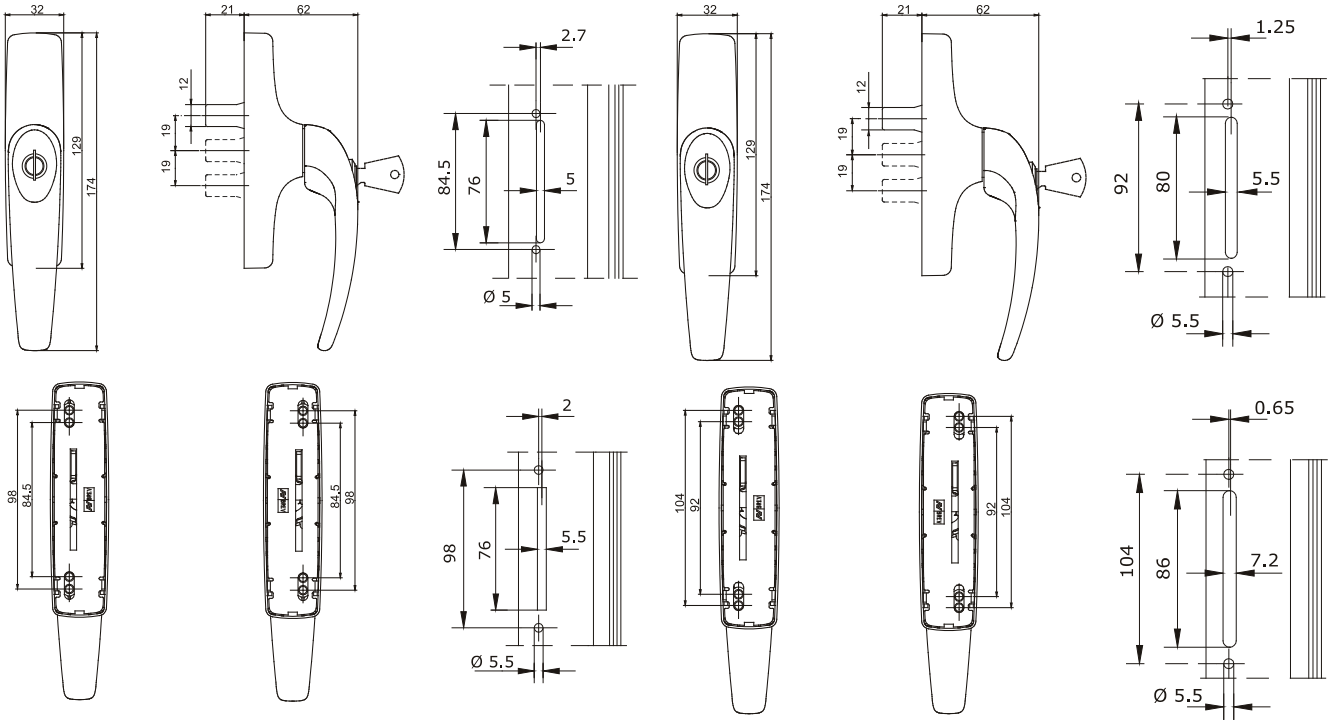


873.781-873.782 873.783-873.784

www.e-fapim.ru
+7 (812) 425-67-41

873.802

873.801

873.705

| код | описание | отделка | шт. |
|---|---|---|---|
| 873.705 | Заглушка для установки вместо ручки поворотно-откидного окна на время транспортировки, из черного нейлона. | .74 | 20 |
| 873.801 | Ограничитель поворота ручки из черного нейлона, для поворотно-откидного окна 873.755/.756 - 873.771/.772/.773/.774 - 873.781/.782/.783/.784. | | 20 |
| 873.802 | Ограничитель поворота ручки для поворотно-откидного окна арт. 873.7/.8/.779/.780 из черного нейлона. | | 20 |

## Ручки и аксессуары для поворотно-откидных механизмов



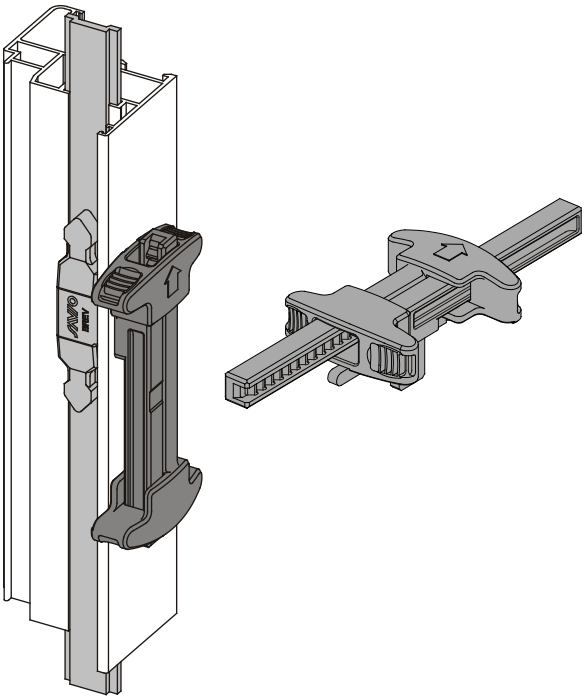
873.705

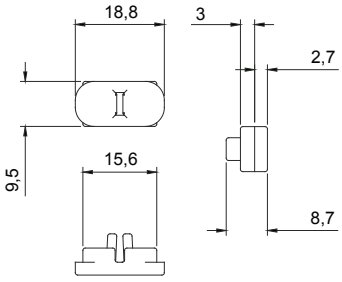

873.801

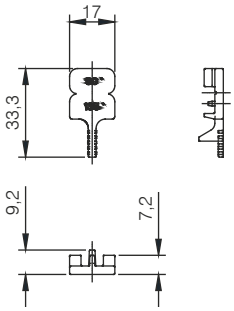

873.802

www.e-fapim.ru
+7 (812) 425-67-41

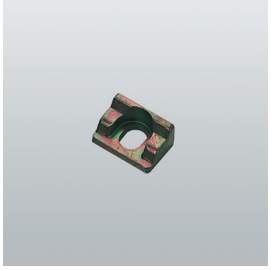
870.802

870.802W

870.803

| код | описание | отделка | шт. |
|---|---|---|---|
| 870.802 | Армирующая подкладка из литого металла для профилей с европазом и NC International. | | 200 |
| 870.802W | Армирующая подкладка из цинково-алюминиевого сплава с белой оцинковкой для профилей с европазом и NC International. | | 200 |
| 870.803 | Армирующая подкладка для профилей R40/50 и NEW TEC. | | 200 |

# Ручки и аксессуары для поворотно-откидных механизмов



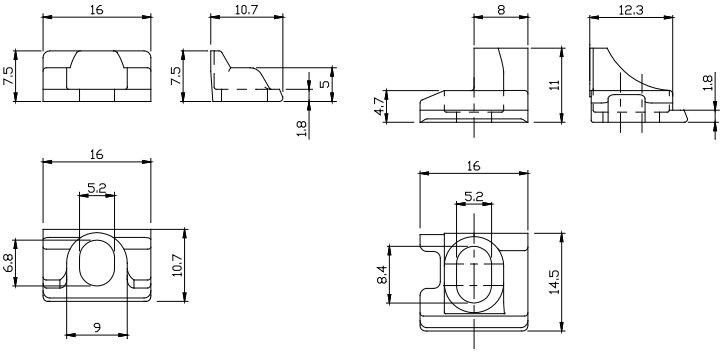


870.802-870.802W 870.803

www.e-fapim.ru
+7 (812) 425-67-41

1243.704

1243.599

1243.750

**875.2**

| код | описание | отделка | шт. |
|---|---|---|---|
| 875.2 | Окрашенная ручка из цинково-алюминиевого сплава, межосевое расстояние для крепления 109 мм, 2 винта TC M5x8 из нержавеющей стали 304. | 1013, 7016, 7035, 8017, 8019, 9001, 9005, 9010, 9016, C, GREY, PVD X, SILV | 5 |
| 1243.750 | Ручка из алюминия для поворотно-откидного механизма RIBANTATRE, межосевые расстояния для крепления 84,5-92-98-104 мм, 2 винта TCEI M5x10 из нержавеющей стали 304. | 1013, 3003, 6005, 8017, 9001, 9005, 9010, B.SA, BR5, BW21, C, F, NE, SILV, U, ZE | 5 |
| 1243.599 | Рукоятка из алюминия для арт. 870.755/.756-872.752-873.755./756. | 1013, 1015, 7032, 7035, 9005, 9010, B.SA, C, F, NE, SILV | 1 |
| 1243.704 | Насадка для ручки из черного оцинкованного алюминиевого сплава, 2 полиуретановых колпачка. | | 10 |
| 1243.899 | Нейлоновая подкладка толщиной 7 мм для арт. 1243.750. | | 80 |

## Ручки и аксессуары для поворотно-откидных механизмов



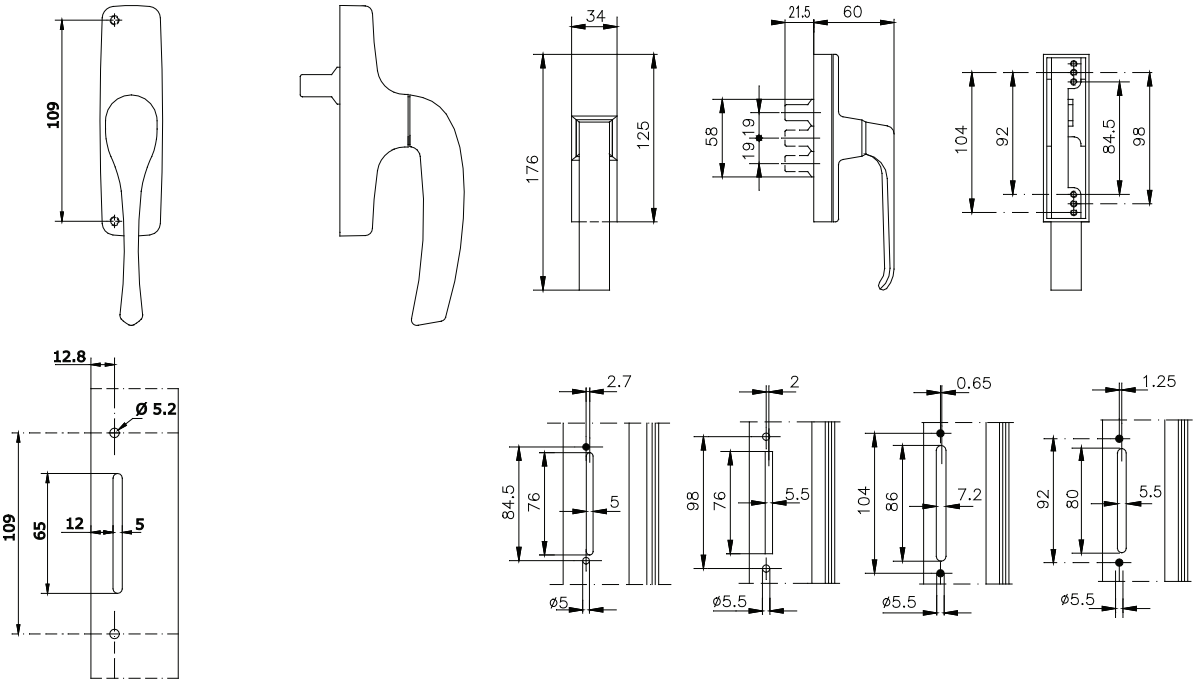


875.2

1243.750

www.e-fapim.ru
+7 (812) 425-67-41

3100.821

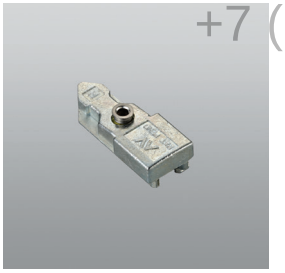

3200.704R
3200.704L

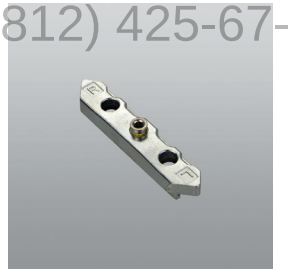

3200.706

| код | описание | отделка | шт. |
|---|---|---|---|
| 3100.821 | Запирающая часть из черного оцинкованного алюминиевого сплава, 1 втулка из полиэтилена низкой плотности, 1 втулка Ø 6 - Ø 8 мм. | | 40 |
| 3200.704R | Насадка на ручку для правого окна из цинково-алюминиевого сплава с белой оцинковкой, с установленным винтом из нержавеющей стали 304. | | 40 |
| 3200.704L | Насадка на ручку для левого окна из цинково-алюминиевого сплава с белой оцинковкой, с установленным винтом из нержавеющей стали 304. | | 40 |
| 3200.706 | Реверсивная насадка для механизма с односторонним движением из цинково-алюминиевого сплава с белой оцинковкой, предустановленный винт для фиксации из нержавеющей стали. | | 40 |

## Ручки и аксессуары для поворотно-откидных механизмов



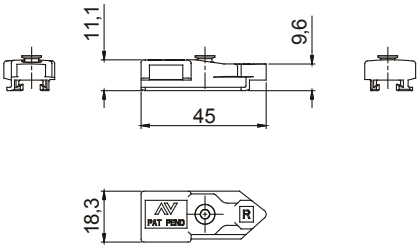


3200.704R-3200.704L

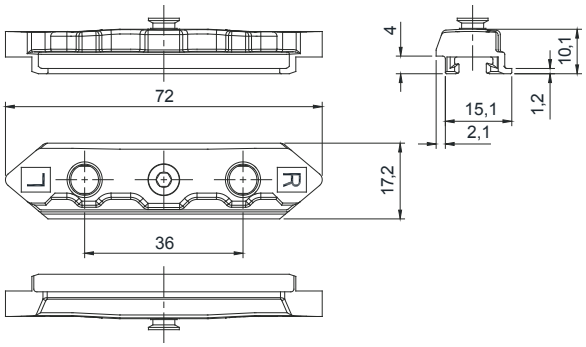


3200.706

www.e-fapim.ru
+7 (812) 425-67-41

880.701

**883.1-883.2**

| код | описание | отделка | шт. |
|---|---|---|---|
| 883.1 | (патент) Ручка из литого металла для поворотно-откидного механизма, зубчатое колесо и рейки из оцинкованной стали, межосевые расстояния для крепления 84,5 - 98 мм, 2 винта TCEI M5x10 из нержавеющей стали. | 1013, 8019, 9001, 9005, 9010, BL10, BR5, BR801, GR217, GR606, RD501, SILV | 5 |
| 883.2 | (патент) Ручка из литого металла для поворотно-откидного механизма, зубчатое колесо и рейки из оцинкованной стали, межосевые расстояния для крепления 92 – 104 мм, 2 винта TCEI M5x10 из нержавеющей стали. | 1013, 1015, 8019, 9001, 9005, 9010, BL10, BR5, BR801, GR217, GR606, RD501, SILV | 5 |
| 880.701 | (патент) Накладка из цветного технополимера для установки на ручках: арт. 880.1/.2-883.1/.2-884. | .74, .75, .78, .80, .82, .83, .85, .86, .90, .91 | 50 |



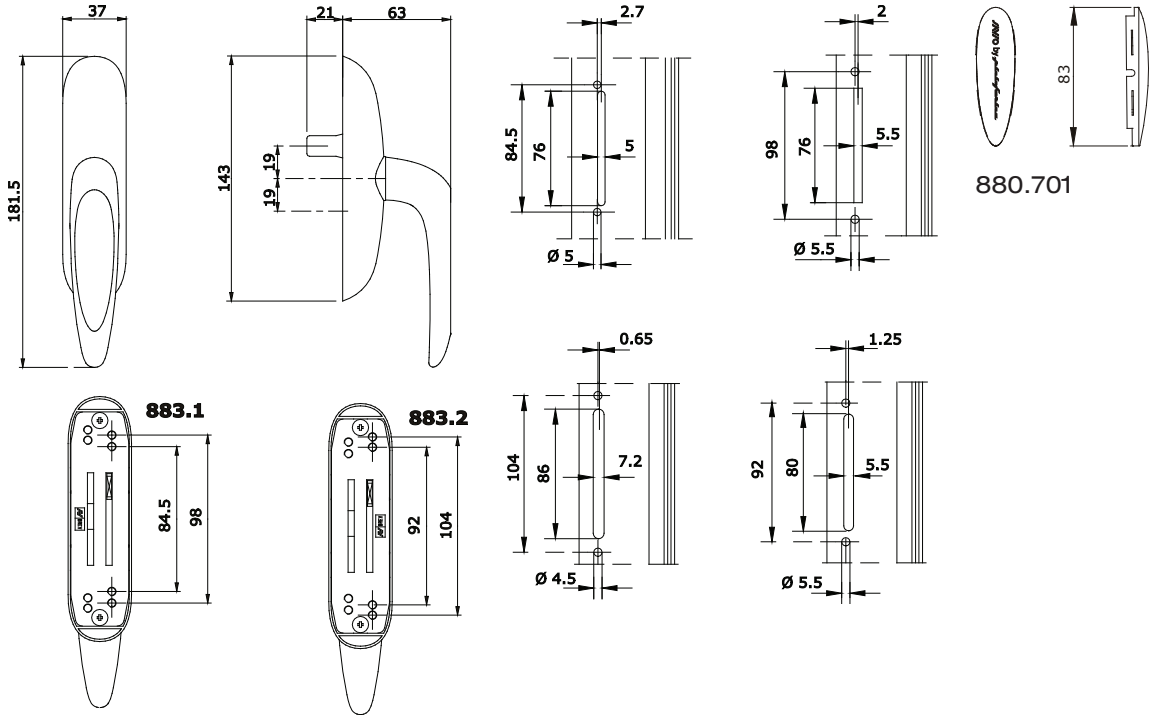


883.1 - 883.2

www.e-fapim.ru
+7 (812) 425-67-41

**866.3/7-866.4/7**

| код | описание | отделка | шт. |
|---|---|---|---|
| 866.3/7 | Ручка с фиксацией положений с рукояткой из цинково-алюминиевого сплава, межосевое расстояние для крепления: 43 мм, квадратный стержень 7 мм с выступом 24.5 мм, 2 винта TC M5x35 из оцинкованной стали. | 1013, 8019, 9005, 9010, B.MA, BL10, BR5, C, GR217, PVD H, PVD X, SILV | 5 |
| 866.4/7 | Ручка с фиксацией положений с рукояткой из цинково-алюминиевого сплава, межосевое расстояние для крепления: 43 мм, квадратный стержень 7 мм с выступом 52 мм, 2 винта TC M5x60 из оцинкованной стали. | 1013, 8019, 9005, 9010, B.SA, BL10, BR5, C, GR217, PVD H, PVD X, SILV | 5 |

## Ручки и аксессуары для поворотно-откидных механизмов



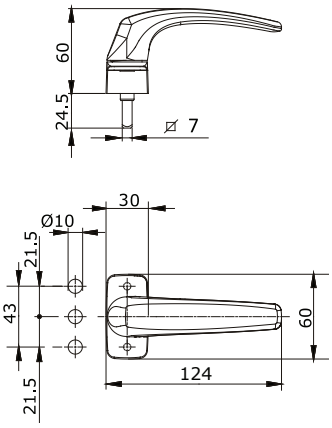


866.3/7

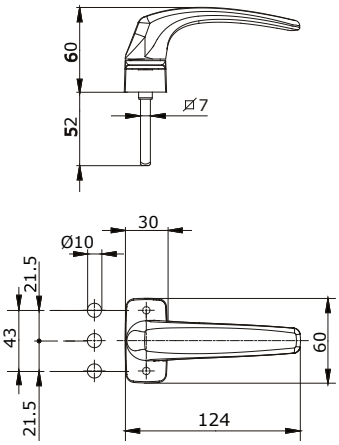


866.4/7

www.e-fapim.ru
+7 (812) 425-67-41
ФАПИКОМ
ФУРНИТУРА
ДЛЯ ОКОН И ДВЕРЕЙ

www.e-fapim.ru
+7 (812) 425-67-41

**874.3/7-874.4/7**

| код | описание | отделка | шт. |
|---|---|---|---|
| 874.3/7 | (патент) Ручка с фиксацией положений с рукояткой из литого алюминия, основание и крышка из цинково-алюминиевого сплава, межосевое расстояние для крепления 43 мм, квадратный стержень 7 мм с выступом 24.5 мм и 2 винта ТС М5х35 из оцинкованной стали. | 1013, 1015, 1035, 7032, 7035, 8019, 9001, 9005, 9010, B.MA, B.SA, BL10, BR5, BR801, C, GR217, GR51, GR606, GREY, PVD H, PVD X, SILV | 5 |
| 874.4/7 | (патент) Ручка с фиксацией положений с рукояткой из литого алюминия, основание и крышка из цинково-алюминиевого сплава, межосевое расстояние для крепления 43 мм, квадратный стержень 7 мм с выступом 52 мм и 2 винта ТС М5х60 из оцинкованной стали. | 1013, 1015, 8019, 9001, 9005, 9010, 9016, B.MA, B.SA, BL10, BR5, BR801, C, GR217, GREY, PVD H, PVD X, SILV | 5 |



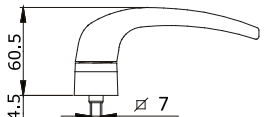


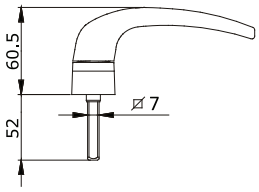


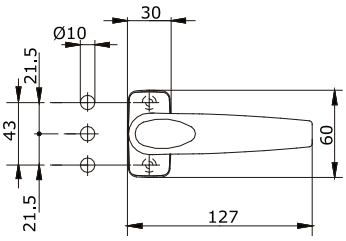


874.3/7

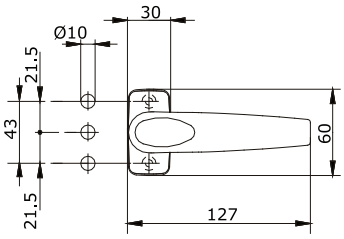


874.4/7

www.e-fapim.ru
+7 (812) 425-67-41
ФАПИКОМ
ФУРНИТУРА
ДЛЯ ОКОН И ДВЕРЕЙ

www.e-fapim.ru
+7 (812) 425-67-41

874.2/7

874.805

1609
1609.1

| код | описание | отделка | шт. |
|---|---|---|---|
| 874.2/7 | (патент) Ручка с фиксацией положений со съемной рукояткой из литого алюминия и нейлоновым основанием того же цвета, межосевое расстояние для крепления: 43 мм, квадратный стержень 7 мм, 2 винта TC M5x30 из оцинкованной стали, 1 клин из оцинкованной стали (размер 10x1 мм) для снятия рукоятки (1 штука на упаковку). | 1013, 1015, 3003, 8019, 9005, 9010, B.SA, BL10, BR5, C, GREY, PVD H, PVD X, SILV | 5 |
| 874.805 | Защитная крышка из красного нейлона для арт. 874.2/.21. | | 100 |
| 874.598 | Клин для снятия рукоятки в артикулах 874.2/7 из оцинкованной стали, размеры 10x1 мм. | | 50 |
| 1609 | Ручка с уменьшенными размерами корпуса и рукоятки, из алюминия и нейлона, квадратный стержень 7 мм и 2 винта TS M5x35 из оцинкованной стали. | 9005, 9010, C | 5 |
| 1609.1 | Ручка с уменьшенными размерами корпуса и рукоятки, из алюминия и нейлона, квадратный стержень 7 мм (выступ на 62,5 мм), и 2 винта TS M5x70 из оцинкованной стали. | 9005, 9010, C | 5 |

## Ручки и аксессуары для поворотно-откидных механизмов



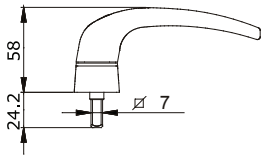


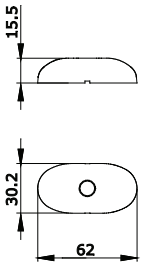


874.805

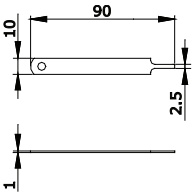


874.598

www.e-fapim.ru
+7 (812) 425-67-41
ФАПИКОМ
ФУРНИТУРА
ДЛЯ ОКОН И ДВЕРЕЙ

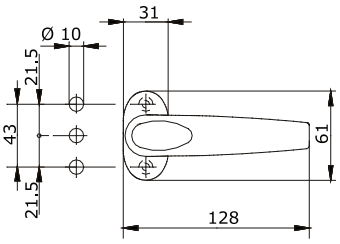


874.2/7

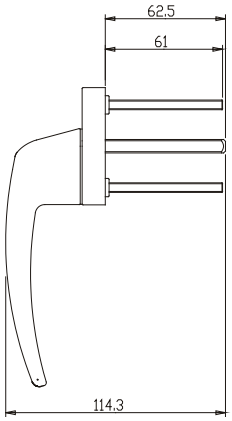


1609.1

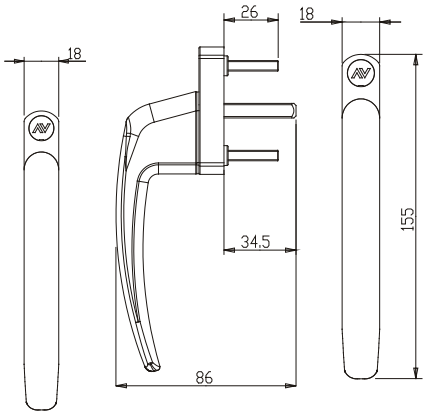


1609

www.e-fapim.ru
+7 (812) 425-67-41

1200.801

1203/7

1200/7

www.e-fapim.ru
+7 (812) 425-67-41
ФАПИКОМ
ФУРНИТУРА
ДЛЯ ОКОН И ДВЕРЕЙ

| код | описание | отделка | шт. |
|---|---|---|---|
| 1200/7 | MONO Внутренний механизм с односторонним движением с расстоянием до центра отверстия под ручку – 8 мм, из алюминиевого сплава с черной оцинковкой, квадратное отверстие 7 мм, нейлоновые втулки втулки. | | 5 |
| 1203/7 | Внутренний механизм с односторонним движением с расстоянием до центра отверстия под ручку – 16 мм, из алюминиевого сплава с черной оцинковкой, квадратное отверстие 7 мм, нейлоновые втулки Ø 6 - Ø 8 мм. | | 5 |
| 1200.801 | Нейлоновая подкладка толщиной 2 мм (используется с арт. 1200/1201 для профилей R40 и NEW TEC). | | 40 |

## Ручки и аксессуары для поворотно-откидных механизмов

# Mono



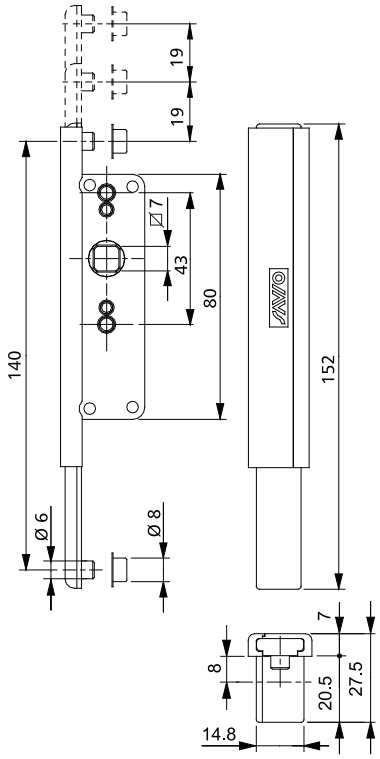

1200/7

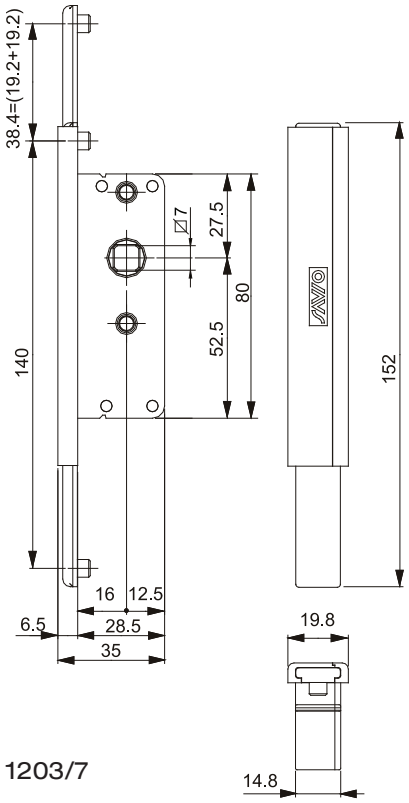

1203/7

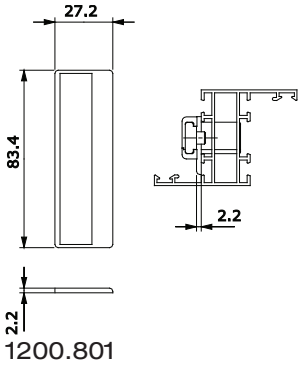

1200.801

www.e-fapim.ru
+7 (812) 425-67-41

**1210/7**

**1212/7**

| код | описание | отделка | шт. |
|---|---|---|---|
| 1210/7 | Внутренний механизм с односторонним движением с расстоянием до центра отверстия под ручку – 14.5 мм для RIBANTA 5 из цинково-алюминиевого сплава с белой оцинковкой, квадратное отверстие 7 мм. | | 5 |
| 1212/7 | Внутренний механизм с односторонним движением для RIBANTA 5 из цинково-алюминиевого сплава с белой оцинковкой, квадратное отверстие 7 мм. | | 5 |

## Ручки и аксессуары для поворотно-откидных механизмов



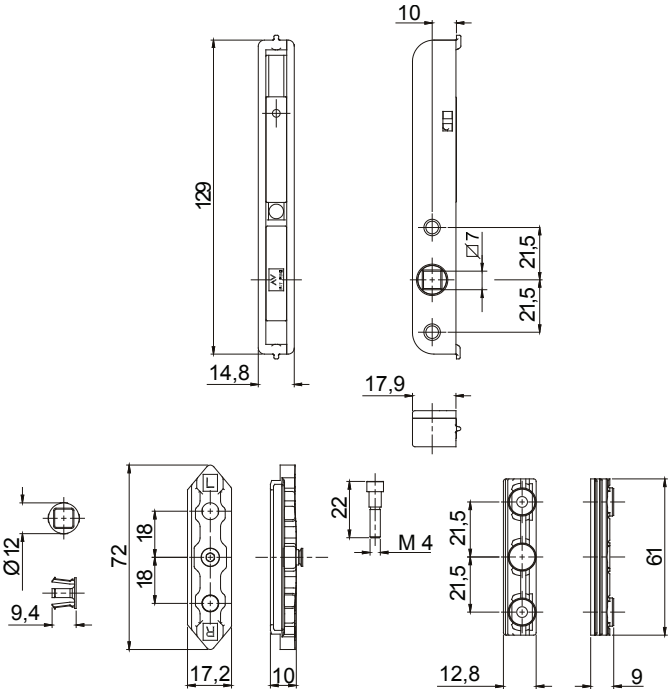


1210/7

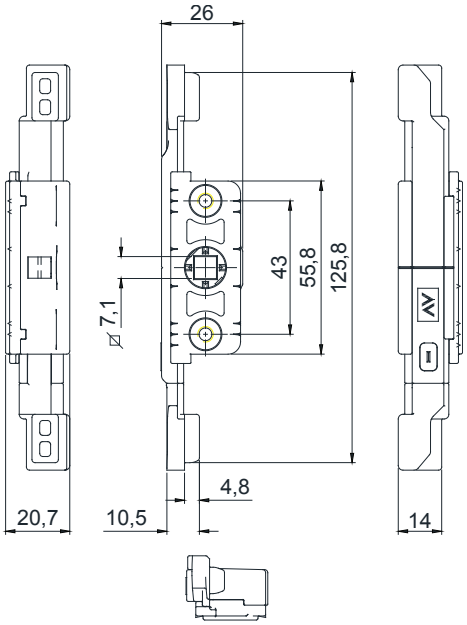


1212/7

www.e-fapim.ru
+7 (812) 425-67-41

1212.802

1212.801

1212.705

www.e-fapim.ru
+7 (812) 425-67-41
ФАПИКОМ
ФУРНИТУРА
ДЛЯ ОКОН И ДВЕРЕЙ

| код | описание | отделка | шт. |
|---|---|---|---|
| 1212.705 | Приспособление для транспортировки на место установки из черного нейлона. | | 40 |
| 1212.801 | Соединитель для тяг и 2 нейлоновые насадки Ø 6-Ø 8 мм. | | 40 |
| 1212.802 | Соединитель для тяг из ЦАМа с белой оцинковкой и 2 предустановленных винта TORX® M6x8.8 из нержавеющей стали. | | 40 |



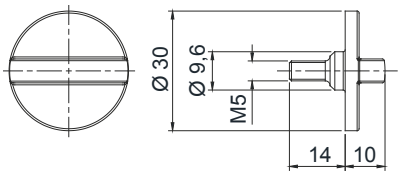

1212.705

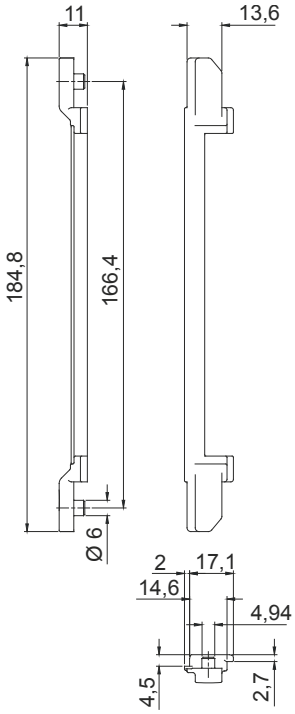

1212.801

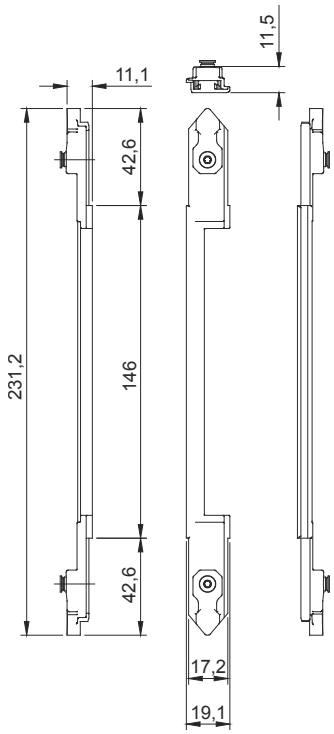

1212.802