www.e-fapim.ru
+7 (812) 425-67-41

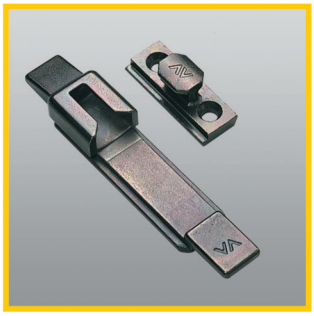

Противовзломные элементы

• MORDE СТР. 201

www.e-fapim.ru
+7 (812) 425-67-41
ФАПИКОМ
ФУРНИТУРА
ДЛЯ ОКОН И ДВЕРЕЙ

www.e-fapim.ru
+7 (812) 425-67-41

1246.835-1246.838

3200.835

код	описание	отделка	шт.
1246.835	Двухстороннее приспособление против взлома для пазов 13,5X16,5 и 14x18, из черного оцинкованного алюминиевого сплава, 2 винта TS M5x18 из нержавеющей стали 304 (самонарезающие), 2 нейлоновые втулки Ø 6 - Ø 8 мм.		40
1246.838	Двухстороннее приспособление против взлома для пазов 10X14,3, 12X15 и 12,5x16,5, из черного оцинкованного алюминиевого сплава, 2 винта TS M5x18 из нержавеющей стали 304 (самонарезающие), 2 нейлоновые втулки Ø 6 - Ø 8 мм.		40
3200.835	Противовзломный элемент из нержавеющей стали 304, 1 винт TSEI M4x8 из нержавеющей стали 304, 2 самонарезающих винта TS M5x18 из нержавеющей стали 304.		20

Противовзломные элементы

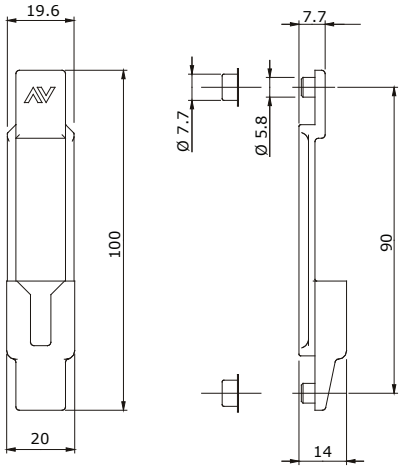

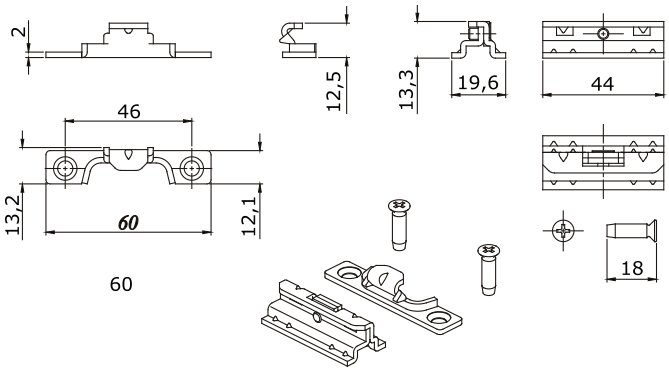

3200.835

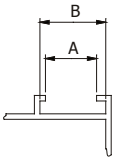

A	B	1246.835	1246.838
13,5	16,5	14,2 / 15	
14	18		
10	14,3		14,2 / 12,1
12	15		
12,5	16,5		

1246.835-1246.838

www.e-fapim.ru
+7 (812) 425-67-41
ФАПИКОМ
ФУРНИТУРА
ДЛЯ ОКОН И ДВЕРЕЙ

www.e-fapim.ru
+7 (812) 425-67-41

1459.800

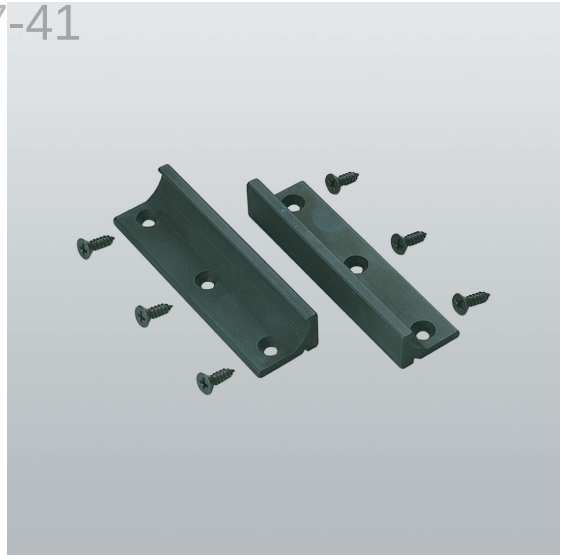

1459.1-1459.2

код	описание	отделка	шт.
1459.1	(патент) Двухсторонний противовзломный элемент из алюминия, 6 винтов TS Ø 4,2x13 из стали с черной оцинковкой.	NE	50
1459.2	(патент) Двухсторонний противовзломный элемент из алюминия, 6 винтов TS Ø 4,2x13 из стали с черной оцинковкой.	NE	50
1459.800	Алюминиевая подкладка для арт. 1459.1/.2.	NE	100

www.e-fapim.ru
+7 (812) 425-67-41
ФАПИКОМ
ФУРНИТУРА
ДЛЯ ОКОН И ДВЕРЕЙ

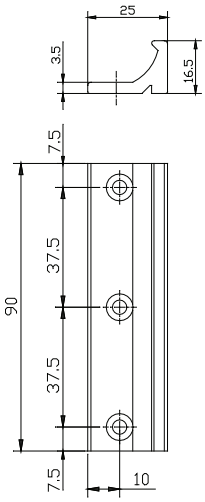

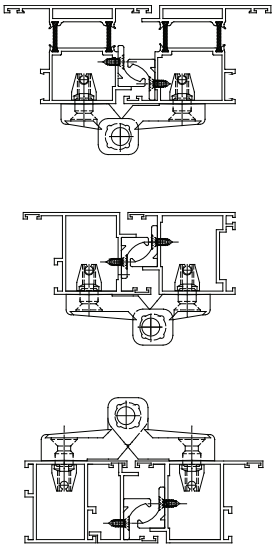

1459.1

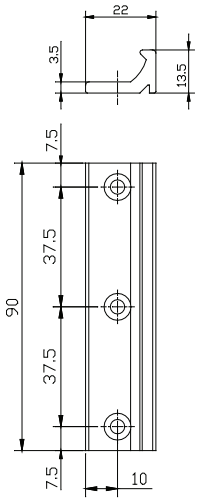

1459.2

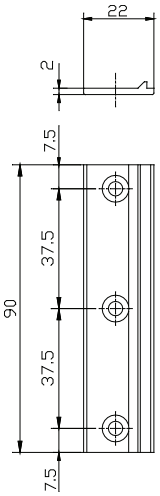

1459.800

www.e-fapim.ru
+7 (812) 425-67-41

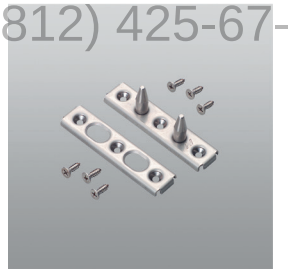

1459.3

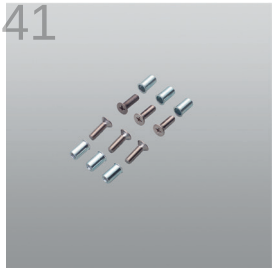

1459.801

www.e-fapim.ru
+7 (812) 425-67-41
ФАПИКОМ
ФУРНИТУРА
ДЛЯ ОКОН И ДВЕРЕЙ

1459

код	описание	отделка	шт.
1459	(патент) Двухсторонний противовзломный элемент из оцинкованной стали, 6 винтов TS Ø 4,8x13 из оцинкованной стали.		40
1459.3	(патент) Двухсторонний противовзломный элемент из нержавеющей стали, 6 винтов TS Ø 4,8x16 из нержавеющей стали.		40
1459.801	Комплект крепления для арт. 1459.3, состоящий из 6 винтов TS M5x16 из нержавеющей стали и 6 вставок с резьбой M5 из стали с белой оцинковкой.		40

Противовзломные элементы

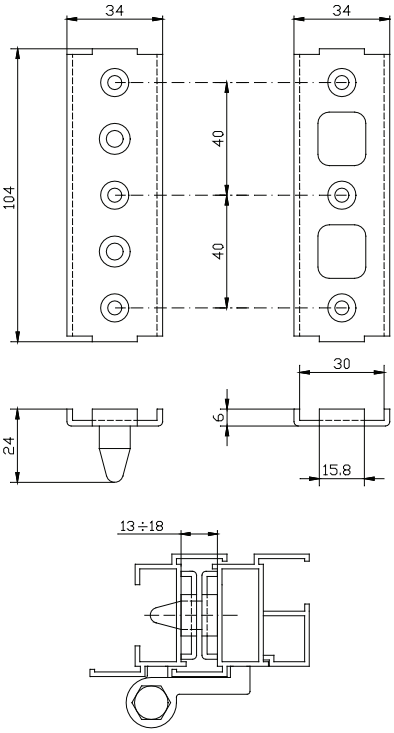

1459

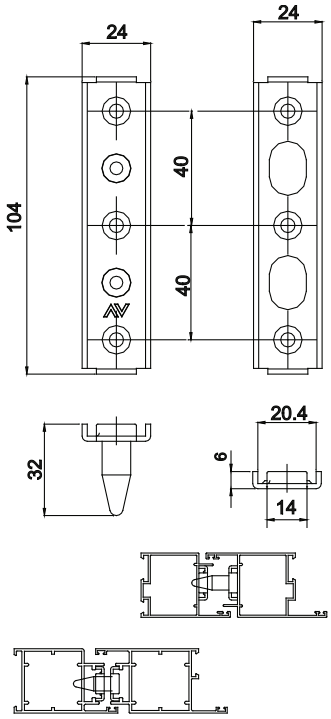

1459.3

www.e-fapim.ru
+7 (812) 425-67-41

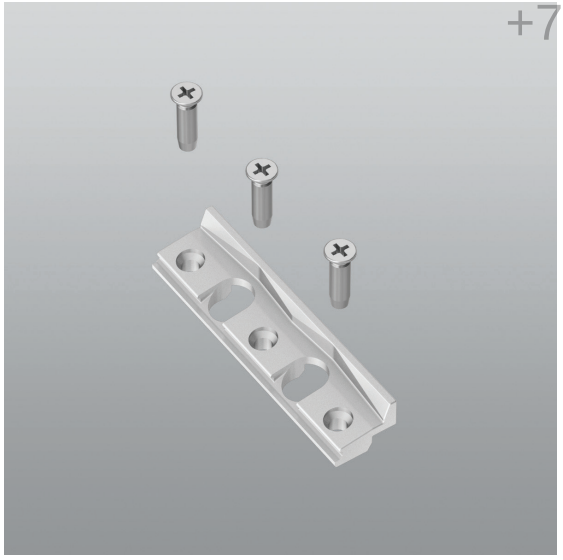

3200.837.1

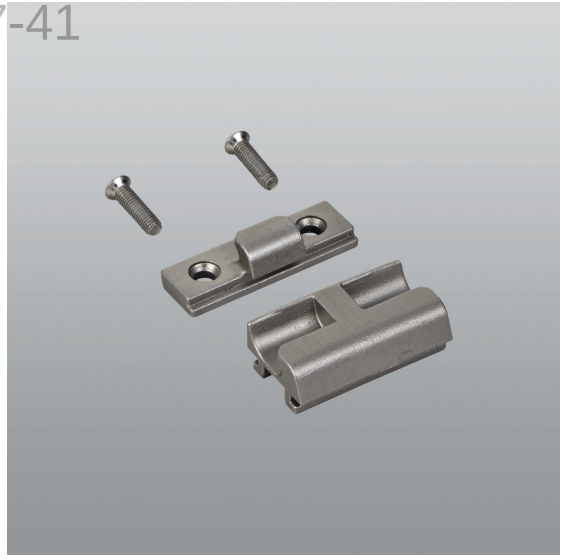

3200.836

код	описание	отделка	шт.
3200.836	Противовзломное приспособление для паза рамы 14-18 мм и 2 винта TS M5x18 из нержавеющей стали.		20
3200.837.1	Противовзломный комплект SKG из ЦАМа с белой оцинковкой, 3 предустановленных винта TS M5x18 из нержавеющей стали.		5

www.e-fapim.ru
+7 (812) 425-67-41
ФАПИКОМ
ФУРНИТУРА
ДЛЯ ОКОН И ДВЕРЕЙ

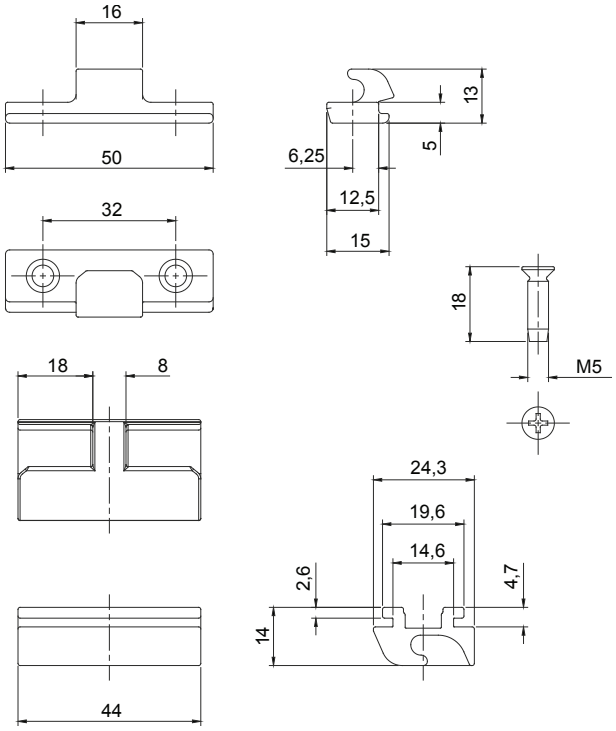

3200.836

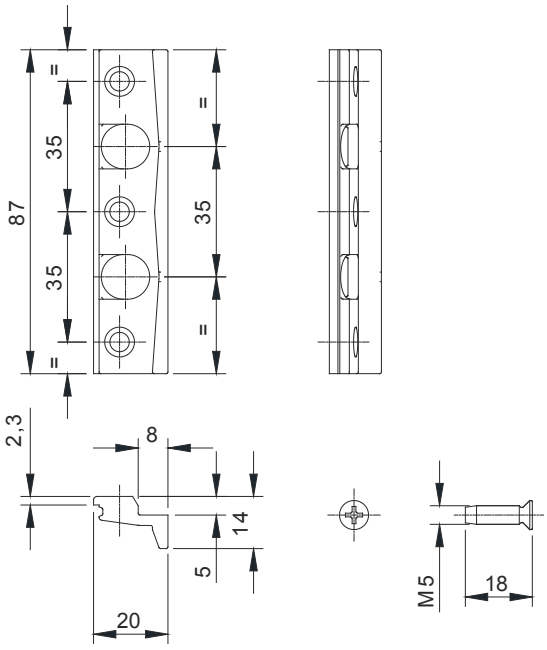

3200.837.1

www.e-fapim.ru
+7 (812) 425-67-41

www.e-fapim.ru
+7 (812) 425-67-41
ФАПИКОМ
ФУРНИТУРА
ДЛЯ ОКОН И ДВЕРЕЙ

3200.837R-3200.837L

код	описание	отделка	шт.
3200.837R	Комплект безопасности SKG для конструкций с правыми петлями, из белого цинково-алюминиевого сплава, 8 винтов TS M5x18 из нержавеющей стали.		5
3200.837L	Комплект безопасности SKG для конструкций с левыми петлями, из белого цинково-алюминиевого сплава, 8 винтов TS M5x18 из нержавеющей стали.		5

Противовзломные элементы

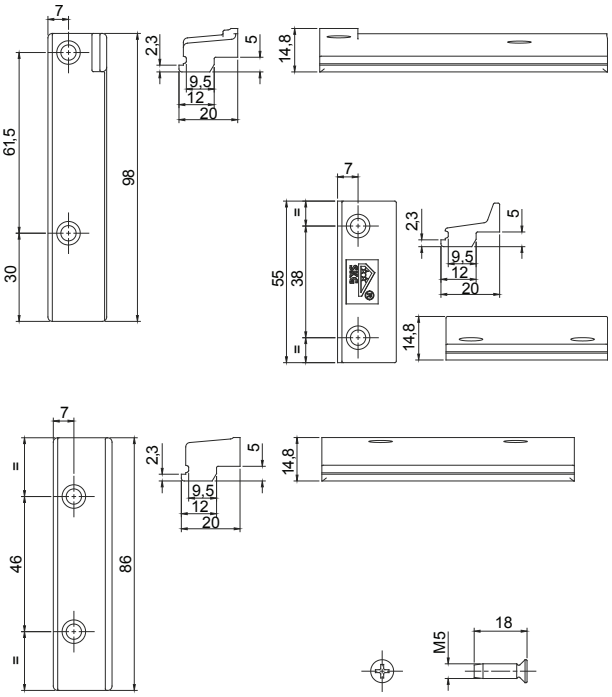

3200.837R

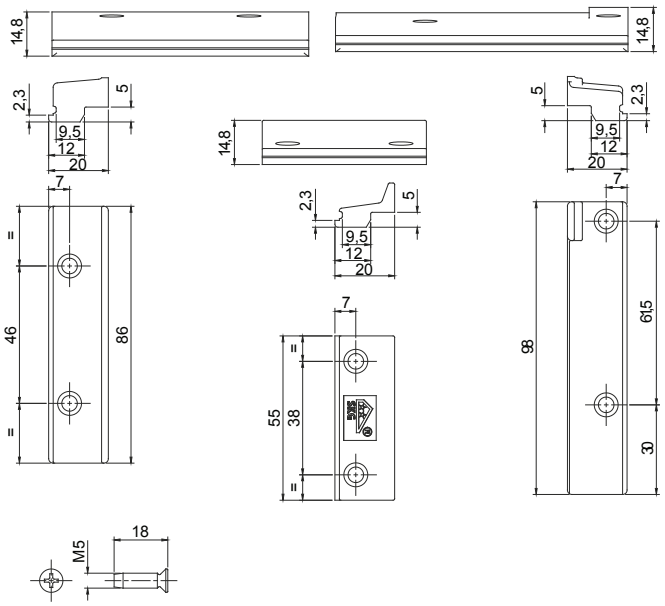

3200.837L

www.e-fapim.ru
+7 (812) 425-67-41

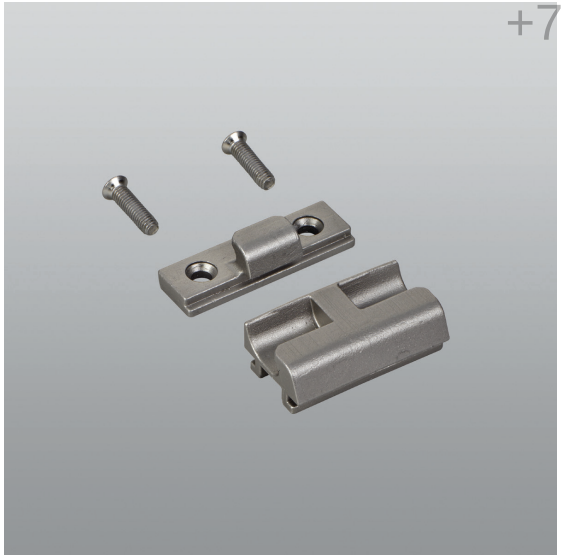

3200.838

3200.839

код	описание	отделка	шт.
3200.839	Дополнительный защитный элемент из цинково-алюминиевого сплава с белой оцинковкой, 2 самонарезающих винта M5x18 из нержавеющей стали.		40
3200.838	Противовзломное приспособление для паза рамы 10-14 мм и 2 винта TS M5x18 из нержавеющей стали.		20

www.e-fapim.ru
+7 (812) 425-67-41
ФАПИКОМ
ФУРНИТУРА
ДЛЯ ОКОН И ДВЕРЕЙ

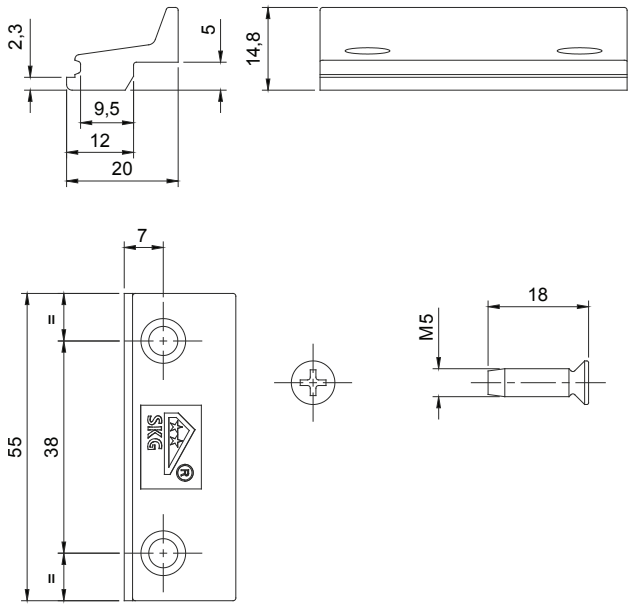

3200.839

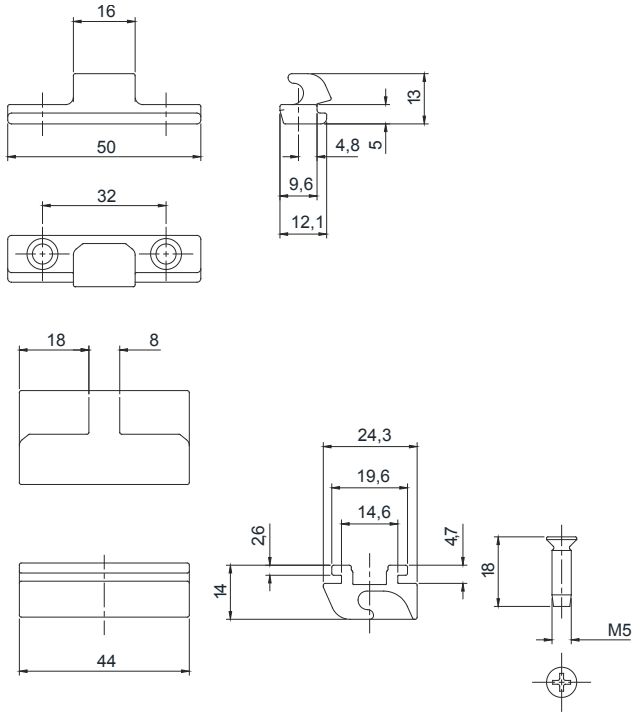

3200.838