www.e-fapim.ru
+7 (812) 425-67-41

Дополнительные аксессуары

www.e-fapim.ru
+7 (812) 425-67-41
ФАПИКОМ
ФУРНИТУРА
ДЛЯ ОКОН И ДВЕРЕЙ

www.e-fapim.ru
+7 (812) 425-67-41

1409/6
1409/8
1409/10

1414.15

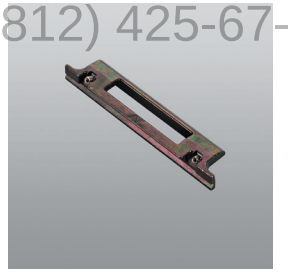

1414.16

www.e-fapim.ru
+7 (812) 425-67-41
ФАПИКОМ
ФУРНИТУРА
ДЛЯ ОКОН И ДВЕРЕЙ

код	описание	отделка	шт.
1409/6	Противопыльная латунная втулка Ø 6 мм.		100
1409/8	Противопыльная латунная втулка Ø 8 мм.		100
1409/10	Противопыльная латунная втулка Ø 10 мм.		100
1414.15	Ответная планка из цинково-алюминиевого сплава с черной оцинковкой с 2 предустановленными винтами из нержавеющей стали, 1 крепежная пластина из цинково-алюминиевого сплава с черной оцинковкой и 2 винта TCEI M5x10 из нержавеющей стали.		1
1414.16	Ответная планка из цинково-алюминиевого сплава с черной оцинковкой с 2 предустановленными винтами из нержавеющей стали.		1

Дополнительные аксессуары

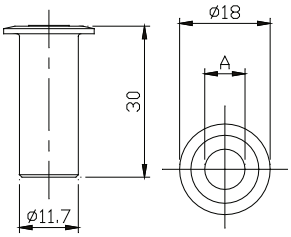

Art.	A
1409/6	6
1409/8	8
1409/10	10

1409/6-1409/8-1409/10

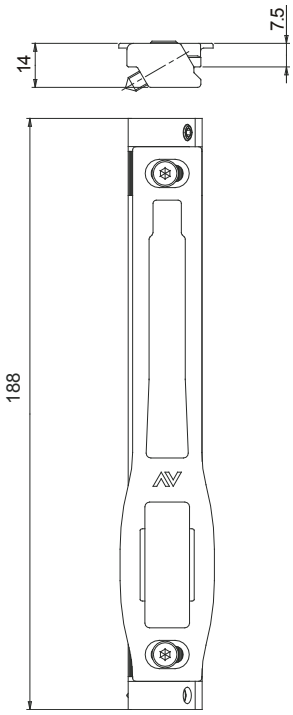

1414.15

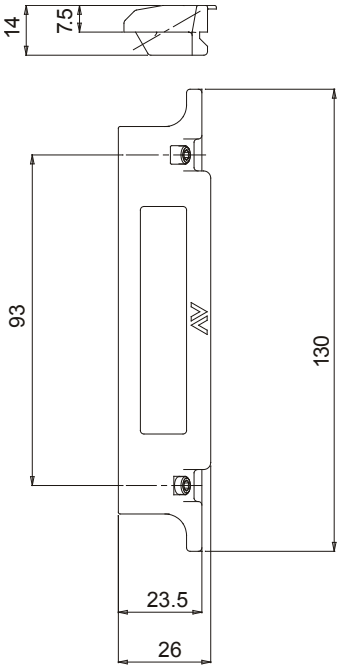

1414.16

www.e-fapim.ru
+7 (812) 425-67-41

1875.1W

1875.1

1875

код	описание	отделка	шт.
1875	Нейлоновая дренажная крышка.	(nero), .78	100
1875.1	Нейлоновая дренажная крышка.	.74, .78	100
1875.1W	Дренажная крышка с клапаном из белого нейлона.		100

www.e-fapim.ru
+7 (812) 425-67-41
ФАПИКОМ
ФУРНИТУРА
ДЛЯ ОКОН И ДВЕРЕЙ

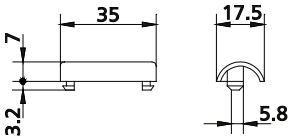

1875

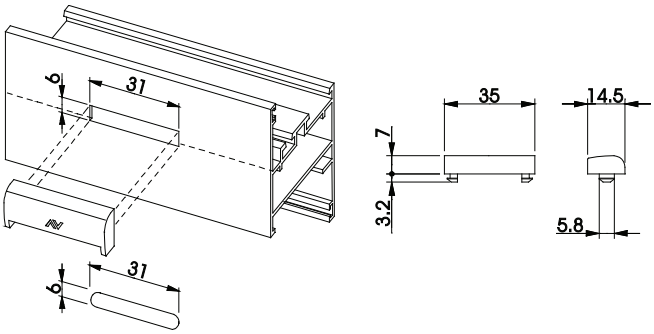

1875.1-1875.1W

www.e-fapim.ru
+7 (812) 425-67-41

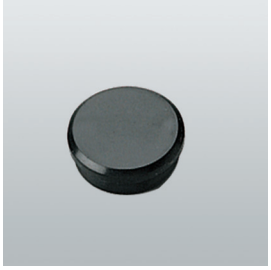

1885.3
1885.5

код	описание	отделка	шт.
1885.3	Заглушка для отверстий Ø 11,5 из ПВХ, черная.		1000
1885.5	Заглушка для отверстий Ø 10 из ПВХ, черная.		1000

Дополнительные аксессуары

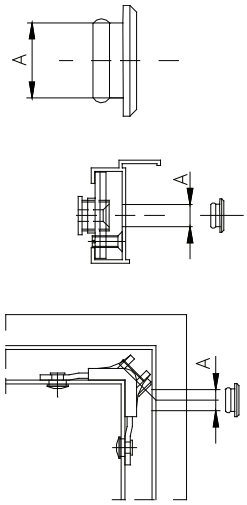

Art.	A
1885.3	11,5
1885.5	10

1885.3-1885.5

www.e-fapim.ru
+7 (812) 425-67-41
ФАПИКОМ
ФУРНИТУРА
ДЛЯ ОКОН И ДВЕРЕЙ

www.e-fapim.ru
+7 (812) 425-67-41

9200
9200.1
9200.2
9200.3

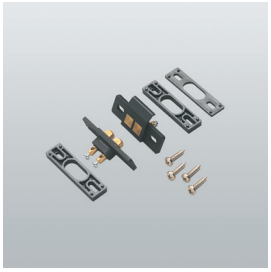

4232
4232.1

код	описание	отделка	шт.
4232	Регулируемые электрические контакты из латуни и нейлона, 4 винта ТС Ø 3,9x16 из оцинкованной стали, 2 подкладки толщиной 5 мм и 1 подкладка толщиной 2 мм из нейлона.		20
4232.1	Регулируемые электрические контакты из латуни и нейлона, 2 винта ТС Ø 3,9x16 и 2 винта ТС Ø 3,9x22 из оцинкованной стали, 3 подкладки толщиной 5 мм и 1 подкладка толщиной 2 мм из нейлона.		20
9200	Набор образцов цвета нейлона.		1
9200.1	Набор образцов цвета анодировки.		1
9200.2	Набор образцов цвета RAL (базовые).		1
9200.3	Набор образцов цвета RAL (другие).		1

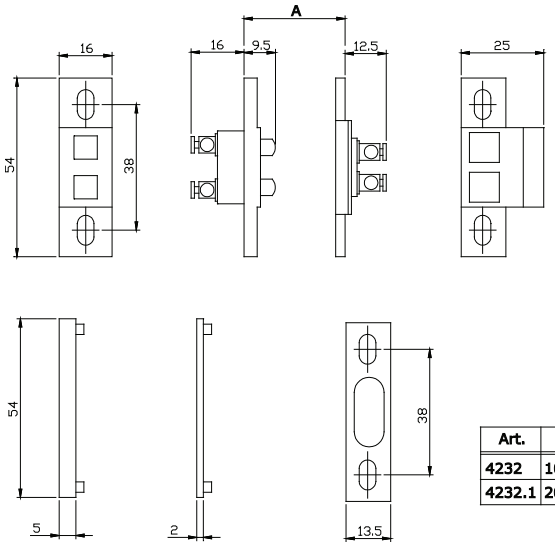

Art.	A
4232	10-18
4232.1	20-30

4232-4232.1

www.e-fapim.ru
+7 (812) 425-67-41
ФАПИКОМ
ФУРНИТУРА
ДЛЯ ОКОН И ДВЕРЕЙ