ABLOY® EL490

- Moottorilukko

- Motor lås

- Motor lås

- Motor lock

- Моторный замок

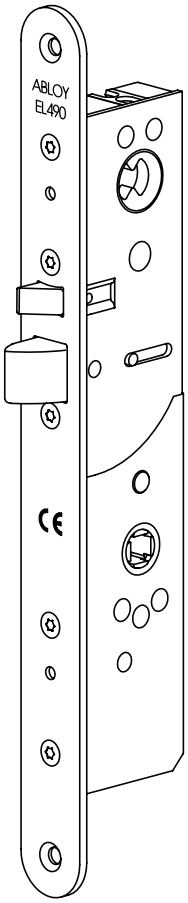

Abloy Oy

An ASSA ABLOY Group company

ASSA ABLOY

EL490

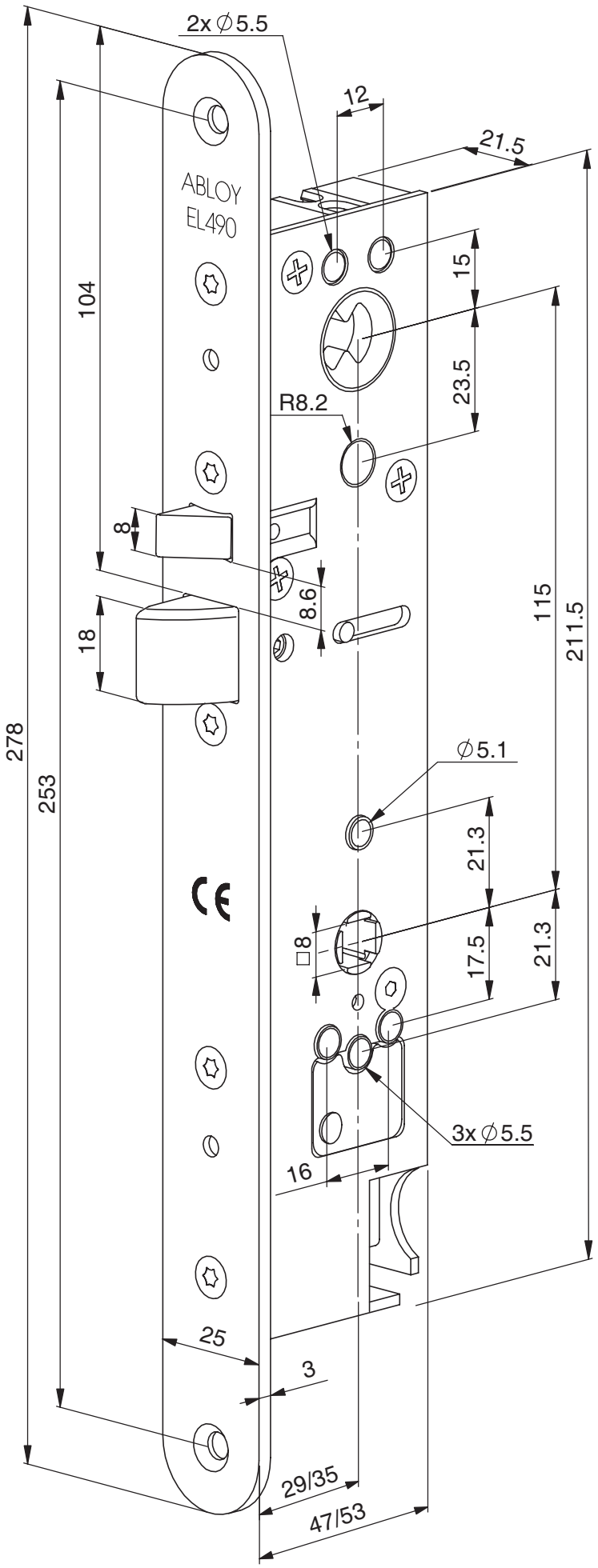
2x ∅5.5
12
21.5
ABLOY
EL490
15
104
23.5
R8.2
8
8.6
18
115
211.5
278
253
∅5.1
21.3
□8
17.5
21.3
3x ∅5.5
16
25
3
29/35
47/53

Sisällysluettelo — SUOMI

TEKNISET TIEDOT ... 4
POISTUMISTIESTANDARDIN EN179 MUKAINEN ASENNUS ... 5
MANIPULOINTISUOJA ... 6
KAAPELISUOJAN ASENNUS ... 6
KIILAN KÄTISYYDEN VAIHTO ... 6
TELJEN KÄTISYYDEN VAIHTO ... 6
AUKIOLOVIIVEEN ASTUS ... 6
PAINIKETOIMINNON VAIHTO ... 6
AVAINPESÄANTURIN ASENNUS ... 7
HUOLTO ... 7
KYTKENTÄKAAVIO ... 24
PORAUSOHJE ... 27
PORAUSOHJE ... 28
ASENNUSOHJE ... 29-35

Innehållsförteckning — SVENSKA

TEKNISK SPECIFIKATION ... 8
INSTALLATIONSANVISNING MED NÖDUTRYMNINGSTRYCKE ENLIGT EN179 ... 9
MANIPULATIONSSKYDDSKÅPA ... 10
MONTERING AV GUMMIGENOMFÖRING ... 10
ÄNDRING AV FÖRREGLINGSFALLENS RIKTING ... 10
ÄNDRING AV FALLKOLVS RIKTNING ... 10
JUSTERING AV ÖPPETHÅLLANDETID ... 10
ÄNDRING AV TRYCKETS FUNKTION ... 10
MONTERING AV CYLINDER- / VREDINDIKERING ... 11
UNDERHÅLL ... 11
KOPPLINGSSCHEMA ... 25
BORRSCHEMA ... 27
BORRSCHEMA ... 28
MONTERINGSANVISNING ... 29-35

Indholdsfortegnelse — DANSKA

TEKNISK SPECIFIKATION ... 12
INSTALLATION AF NØDUDGANGSBESLAG I HENHOLD TIL EN 179 ... 13
BESKYTTELSES DÆKSEL ... 14
INSTALLATION AF KABEL BØSNING ... 14
ÆNDRING AF SPÆRREFALLENS RETNING FRA HØJRE ELLER VENSTRE ... 14
ÆNDRING AF RIGLENS RETNING FRA HØJRE ELLER VENSTRE ... 14
JUSTERBAR TIMER FUNKTION FOR ÅBNINGS SIGNAL ... 14
DØRGRESBS FUNKTIONS INDSTILLINGER ... 14
INSTALLATION AF TILBAGEMELDING FOR BRUG AF CYLINDER / VRIDER ... 15
DEMONTAGE AF KABEL ... 15
KABLING ... 25
BORESKABELON ... 27
BORESKABELON ... 28
MONTERINGSVEJLEDNING ... 29-35

Contents — ENGLISH

TECHNICAL DATA ... 16
NSTALLATION ACCORDING TO EN 179 ... 17
MANIPULATION PROTECTION COVER ... 18
INSTALLATION OF CABLE COVER ... 18
CHANGING THE OPENING DIRECTION OF THE TRIGGER BOLT ... 18
CHANGING THE OPENING DIRECTION OF THE LATCH BOLT ... 18
ADJUSTABLE DELAY SETTINGS ... 18
HANDLE FUNCTION SETTINGS ... 18
INSTALLATION OF THE CYLINDER/ THUMBTURN MONITORING SWITCH ... 19
MAINTENANCE ... 19
WIRING DIAGRAM ... 24
DRILLING SCHEME ... 27
DRILLING SCHEME ... 28
INSTALLATION SCHEMATIC ... 29-35

Содержание — НА РУССКОМ

ТЕХНИЧЕСКИЕ ДАННЫЕ ... 20
УСТАНОВКА В СООТВЕТСТВИИ СО СТАНДАРТОМ EN179 ... 21
КРЫШКА ЗАЩИТЫ ОТ МАНИПУЛЯЦИЙ ... 22
УСТАНОВКА КРЫШКИ КАБЕЛЯ ... 22
ИЗМЕНЕНИЕ НАПРАВЛЕНИЯ ОТКРЫВАНИЯ ЯЗЫЧКА ... 22
ИЗМЕНЕНИЕ НАПРАВЛЕНИЯ ОТКРЫВАНИЯ РИГЕЛЯ ... 22
УСТАНОВКА ЗАДЕРЖКИ ... 22
УСТАНОВКА ФУНКЦИИ РУЧКИ ... 22
УСТАНОВКА МИКРОПЕРЕКЛЮЧАТЕЛЯ ИНДИКАЦИИ ЦИЛИНДРА/ПОВОРОТНОЙ КНОПКИ ... 23
ОБСЛУЖИВАНИЕ ... 23
ДИАГРАММА ПОДКЛЮЧЕНИЯ ... 26
СХЕМА СВЕРЛЕНИЯ ... 27
СХЕМА СВЕРЛЕНИЯ ... 28
ДИАГРАММА УСТАНОВКИ ... 29-35

TEKNISET TIEDOT

SUOMI

Käyttöjännite:	12 (-10%) – 24 (+15 %) V DC STAB		
Virta:	12 VDC	Max.	1 700 mA
		Aktiivi	600 mA (50 N tiivistekuormalla)
		Lepovirta	50 mA
	24 VDC	Max.	700 mA
		Aktiivi	250 mA (50 N tiivistekuormalla)
		Lepovirta	25 mA
Mikrokytkin:	Max. 100 mA 30 V AC / V DC resist. 3 W		
Käyttölämpötila:	-20 °C - +60 °C		
Aukiohjausaika:	1 - 20 s		
Teljen ulostulo:	14 mm		
Karaetäisyys:	29 mm / 35 mm		
Rintalevy:	25 mm, kromattu		
Kara:	8 mm		

Lukkorungosta valittavissa:

Mekaaniset toiminnot
- teljen ja kiilan kätisyydet

Sähköinen toiminto
- aukiohjausaika 1 - 20 s
- poistumispainikkeen toiminta (painike toimii aina tai sähköisesti ohjattuna)

Tilatiedot:
- telki takalukittuna
- painikekäyttö
- avainpesän ja/tai vääntönupin käyttö
- telki sisällä

(Tilatietoja ei saada sähkökatkon aikana)

Avainpesä/vääntönuppi-tilatietokytkin:	Varaosakoodi 950886
Ovivälys:	2– 5.5 mm (rintalevyn ja vastalevyn välinen etäisyys)
Jatkokaapelit:	EA217 (6m), EA227 (10m), EA228 (0.5m) 18 x 0.14 mm^2
Vastalevyt:	4613/4614

POISTUMISTIESTANDARDIN EN 179 MUKAINEN ASENNUS

SUOMI

ABLOY® EL490 moottorilukko täyttää poistumistiestandardin EN 179*) vaatimukset, kun se on asennettu ABLOY® 4613/4614 vastalevyn sekä PRIMO® **3 – 20/0630 EN 179** painikkeiden kanssa.

(!) Abloy Oy ei ole vahingonkorvausvelvollinen mikäli:
- Näitä asennusohjeita ei noudateta.
- Käytetään muita kuin tuotteen omia ABLOY® varaosia.

Oven enimmäiskoko: korkeus 2520 mm, leveys 1320 mm, paino 200 kg.

Lukko on mekaanisesti avattavissa aina sisäpuolelta poistumispainikkeella ja ulkopuolelta avaimella.

Asennuksen toiminnallinen tarkastus

Poistumistien ja toiminnallisen herkkyyden testaus:
- Paina poistumispainiketta.
- Tarvittava avausvoima on noin 30 N (suunnilleen 3 kg:n paino 100 mm:n päästä painikkeen karan keskiöstä). Poistumistiestandardin EN 179 mukaan, avausvoima ei saa ylittää 70 N.
- Sulje ovi hitaasti ja tarkasta, että telki takalukkiutuu.
- Tarkasta, että telki ja kiila liukuvat vapaasti vastalevyllä.

Riippuen oven käyntimääristä, telki ja kiila tulee rasvata vähintään kerran vuodessa. Käytä vaseliinityyppistä rasvaa. Älä ruiskuta spray-tyyppisiä voiteluaineita lukkorungon sisään.

Tämän tuotteen standardin EN 179 mukainen vastaavuus edellyttää ehdottomasti, että sen turvalaitteisiin ei tehdä mitään muita kuin tuotteen ohjeessa sallittuja muutoksia.

*) EN 179 3 7 6 1 1 3 4 2 A

MANIPULOINTISUOJA

Kuva A

1. Taivuta manipulointisuojaa kevyesti kulmista ja
2. vedä suoja pois lukkorungon päältä.
3. Ennen manipulointisuojan paikalleen laittamista taivuta suojan sivuja kevyesti yhteen.

KAAPELISUOJAN ASENNUS

Kuva B Kaapelisuojan on oltava kuvan mukaisesti lukkorungon hahlossa.

KIILAN KÄTISYYDEN VAIHTO

Kuva C

1. Pidä kiilasta kiinni ja kierrä pidätinruuvia kuusiokoloavaimella (koko 2mm) lukkopesän puolelta myötäpäivään noin 3 kierrosta. Tällöin ruuvi kiertyy kiilan sisään. Vedä kiila ulos.
2. Käännä kiila.
3. Aseta kiila paikoilleen. Pidä kiilasta kiinni ja kierrä pidätinruuvia kannen puolelta myötäpäivään kunnes ruuvi pohjaa. Kierrä pidätinruuvia sitten takaisinpäin ½ kierrosta.
4. Tarkista kiilan toiminta.

TELJEN KÄTISYYDEN VAIHTO

Kuva D

1. Irrota teljen pidätinruuvi kuusiokoloavaimella (koko 2,5mm) lukkopesän puolelta ja vedä telki ulos.
2. Käännä telki ja aseta se takaisin paikoilleen.
3. Kiinnitä ja kiristä pidätinruuvi eri puolelle lukkorunkoa kuin avattaessa.
4. Tarkista teljen toiminta.

AUKIOLOVIIVEEN ASETUS (Tehdasasetus 1 s)

Kuva E

1. Irrota kuvan osoittama rintalevyn Torx-ruuvi.
2. Tee säätö.
   - Avausviive pitenee kiertämällä säätöpotenttiometriä vastapäivään.
3. Kiinnitä Torx-ruuvi takaisin.

(!) Käytä tarvikepakkauksessa olevaa pientä ruuvimeisseliä.

(!) Varo liikaa voimankäyttöä.

PAINIKETOIMINNON VAIHTO (Tehdasasetus mekaaninen)

Kuva F Tarvittava työkalu: 2 mm kuusiokoloavain.

1. Mekaaninen -> Sähköinen
   Kierrä kuvan osoittamaa kuusiokoloruuvia myötäpäivään 4 täyttä kierrosta. Tarkista toiminto

2. Sähköinen -> Mekaaninen
   Kierrä kuvan osoittamaa kuusiokoloruuvia vastapäivään kanteen saakka ja sen jälkeen 1 täysi kierros myötäpäivään .
   Tarkista toiminto

(!) Huomioi poistumistiemääräykset.

AVAINPESÄANTURIN ASENNUS

Kuva G Aseta anturi lukkorungon yläpäässä olevaan muotoaukkoon **indikoitavalle** puolelle pinnan tasoon saakka.

Anturissa oleva taso pesään (G1) / kanteen päin (G2).

HUOLTO

Manipulointisuoja

Poista manipulointisuoja kuvan A mukaisesti.

Kuva H **Liittimen irrotus**

Tarvittava työkalu: pihdit 8651130

1. Nosta kuminen kaapelisuoja lukkorungon hahlosta (H1).
2. Nosta liitin kohtisuoraan ylöspäin, kun pihdit on kuvan mukaisesti liittimen reunan alla (H2).

TEKNISK SPECIFIKATION

SVENSKA

Driftspänning:	12 (-10%) - 24 (+15%) VDC STAB		
Ström:	12VDC	Max	1700mA
		Motordrift	600mA (Listtryck 50N)
		Vila	50mA
	24VDC	Max	700mA
		Motordrift	250mA (Listtryck 50N)
		Vila	25mA
Mikrobrytare:	Max 30V AC/DC, 100mA resistiv last, 3W		
Drifttemperatur:	-20° - +60°C		
Öppethållandetid:	1-20 sek		
Fallkolvens utsprång:	14mm		
Dorndjup:	29mm eller 35mm		
Stolpe:	25mm		
Tryckespinne:	8mm		
Ställbara funktioner:	Mekanisk funktion - Höger / vänsterhängd Elektrisk funktion - Öppethållandetid 1-20 sek - Tryckets funktion (mekaniskt /elektriskt styrt)		
Indikeringar:	- Regel ute (förreglad) - Regel inne - Tryckets rörelse - Cylinder och/eller vred användning (Tillbehör, beställes separat) (Indikeringar kvarstår inte vid strömavbrott)		
Dörrspringa:	2-5,5mm (mellan stolpe och slutbleck)		
Anslutningskabel:	EA227 (10m), EA228 (0,5m), EA228 (0.5m) 18 x 0.14 mm^2		
Slutbleck:	4613/4614		

INSTALLATIONSANVISNING ABLOY EL490 MED NÖDUTRYMNINGSTRYCKE ENLIGT SS - EN179

SVENSKA

Motorlås Abloy EL490, slutbleck Abloy 4613/4614 och nödutrymningstrycke Abloy 3-20/0630 utgör tillsammans en certifierad nödutrymningsbeslagning enligt SS - EN179*)

(!) Abloy Oy och Assa kan inte hållas ansvariga om:
- Denna installationsanvisning inte följs.
- Delar eller tillbehör används som inte rekommenderats av Assa eller Abloy.

Max dörrstorlek: höjd 2520 mm, bredd 1320 mm, vikt 200 kg.

Låset kan alltid öppnas mekaniskt, från insidan med nödutrymningstrycket, när detta är inställt för mekanisk funktion, och från utsidan med nyckel.

Funktionsprov efter färdig installation

Prov av utrymningsbeslag och motorlås:
- Tryck ner nödutrymningstrycket, detta skall dra in fallkolven.
- Kraften som krävs för att manövrera nödutrymningshandtaget är c:a 30N (c:a 3kg applicerat 100mm från handtagets vridcentrum). Enligt SS - EN179 får öppningskraften inte överstiga 70N.
- Stäng dörren sakta, kontrollera att fallkolven förreglar.
- Kontrollera att fallkolven går fritt i slutblecket.

Rörliga delar (åtkomliga utan verktyg) skall smörjas minst två gånger per år. Högfrekvent användning kräver underhåll med tätare intervall. Använd Abloy låsfett:

Säkerhetsegenskaperna på denna produkt är avgörande för dess överensstämmelse med SS-EN179. Ingen modifiering eller ändring av något slag, annat än de som beskrivs i denna instruktion är tillåtna.

*) EN 179 3 7 6 1 1 3 4 2 A

MANIPULATIONSSKYDDSKÅPA

Bild A
1. Böj försiktigt ut hörnorna på kåpan
2. Tag bort kåpan
3. Tryck försiktigt ihop hörnorna på kåpan innan du sätter tillbaka den

MONTERING AV GUMMIGENOMFÖRING (kabelskydd)

Bild B Gummigenomföringen måste monteras enligt bild B.

ÄNDRING AV FÖRREGLINGSFALLENS RIKTNING

Bild C Verktyg: 2mm insexnyckel
1. Lokalisera insexskruvskallen på låshusets kist-sida. Håll i förreglingsfallet och skruva in skruven (medurs) c:a tre varv, drag ut förreglingsfallet.
2. Vänd och skjut in fallet igen.
3. Lokalisera insexskruvskallen på låshusets lock-sida. Håll fallet på plats, skruva in skruven (medurs) tills det tar stopp, skruva sedan tillbaka 1 varv (moturs).
4. Funktionsprova.
5. Kontrollera förreglingens funktion.

ÄNDRING AV FALLKOLVENS RIKTNING

Bild D Verktyg: 2,5mm insexnyckel
1. Lossa och avlägsna fixerskruven.
2. Drag ut fallkolven, vänd och skjut in den igen.
3. Montera och drag åt fixerskruven från låskistans andra sida.
4. Kontrollera fallkolvens funktion.

JUSTERING AV ÖPPETHÅLLANDETID (Fabriksinställning: 1 sek)

Bild E
1. Lossa och tag bort Torxskruv enl. bild
2. Justera, med medföljande specialskruvmejsel, enligt önskemål:
   - Öppethållandetiden ökar när skruven vrids moturs
3. Montera och drag åt Torxskruven igen

(!) OBS! Vrid inte tidsjusterskruven för hårt

ÄNDRING AV TRYCKETS FUNKTION (Fabriksinställning: mekaniskt)

Bild F Verktyg: 2mm insexnyckel
1. Mekanisk -> Elektrisk funktion
   Vrid insexskruven, under tryckesroddaren (enligt bild), 4 hela varv medurs.

2. Elektrisk -> Mekanisk funktion
   Vrid insexskruven, under tryckesroddaren (enligt bild), moturs tills det tar stopp, vrid sedan 1 varv medurs, kontrollera tryckets funktion.

(!) OBS! För att uppfylla SS-EN179 MÅSTE trycket vara i mekanisk funktion.

MONTERING AV CYLINDER- / VREDINDIKERING (Tillbehör, beställes separat)

Bild G Montera brytaren i hålet på den sida av låskistan som ska indikeras, se till att den flata sidan vänds mot låskistans botten (G1) eller mot låskistans lock (G2).

Anslut kontakten till anslutningskabeln.

UNDERHÅLL

Manipulationsskyddskåpa

Kåpan demonteras och monteras enligt bild A och därtill hörande text (föregående sida).

Bild H **Demontering av anslutningskabel**

Verktyg: Demonteringsverktyg 8651130 (Tillbehör, beställes separat)

1. Lossa gummigenomföringen från låskistan.
2. Applicera demonteringsverktyget enligt bild och drag kontakten rakt ut.

TEKNISK SPECIFIKATION

DANSKA

Driftsspænding:	12 (-10%) – 24 (+15%) V DC STAB		
Strømforbrug:	12 VDC	Maks.	1700 mA
		Motor i drift	600 mA
		I hvile	50 mA
	24 VDC	Maks.	700 mA
		Motor i drift	250 mA
		I hvile	25 mA
Mikrokontakt:	Max. 100 mA 30 VAC/VDC 3 W ohmsk belastning.		
Temperatur område:	-20° - +60° C		
Justerbar timer:	1 - 20 sekunder		
Rigle fremspring:	14 mm		
Dornmål:	29 mm / 35 mm		
Stolpe:	25 mm		
Dorn:	8 mm		

Funktions muligheder i låsekassen:

Mekaniske funktioner
- Åbning af rigle & spærrefalde via greb

Elektriske funktioner
- Justerbar timer 1 - 20 sekunder åbningstid
- Grebs funktion (mekanisk og elektrisk styret)

Tilbagemeldinger:
- Rigle ude
- Rigle inde
- Dørgreb aktiveret / trykket ned
- Cylinder og eller vrider anvendt (ekstra tilbehør)

(Indikation for forkert driftsspænding)

Karm / dør afstand:	2 – 5.5 mm (afstand mellem stolpe og slutblik)
Kabel typer:	EA217 (6m), EA227 (10m), EA228 (0,5m) 18 x 0.14 mm^2
Slutblik:	4613/4614

INSTALLATION AF NØDUDGANGSBESLAG I HENHOLD TIL EN 179

DANSKA

Abloy motorlås EL490, Abloy slutblik 4613/4614 og ABLOY 3 – 20 /0630 dørgreb er alle godkendt i henhold til EN 179 når disse er installeret sammen i forbindelse med nødudgangsdøre.

(!) Abloy Oy & Ruko A/S er ikke ansvarlige låsens anvendelse i forhold til EN 179
- Hvis vejledningen ikke er overholdt
- Hvis der ikke er anvendt godkendt tilbehør & komponenter

Maksimale dør mål: højde 2520 mm, bredde 1320 mm, vægt 200 kg

Låsen kan altid åbnes inden fra med dørgreb, nødudgangsbeslag eller vrider, udefra kan låsen altid åbnes med cylinder.

Funktions tjek efter installationen:

Udgangs og funktions følsomheds test:
- Tryk nødudgangsbeslaget / dørgrebet ned.
- Den mindste kraft der skal anvendes for at trykke grebet ned så døren åbner er kun30 N hvilket svare til 3 kg ved anvendelse af et greb på 100 mm. I henhold til EN 179 skal døren kunne åbnes ved at trykke grebet med en minimums kraft på 70 N. svarende til ca. 7. kg.
- Luk døren langsomt og tjek at riglen er helt ude og forriglet.
- Tjek at rigle og spærrefalle har fri passage til slutblikket uden listetryk

Rigle & falle smøres 1. gang årligt med låse fedt fra Ruko. Anvend aldrig spray eller tynd olie.

Sikkerheds funktionen på dette produkt er i henhold til EN 179. Dog må der ikke foretages ændringer eller modifikationer I forhold til produktet og denne vejledning.

*) EN 179 3 7 6 1 1 3 4 2 A

BESKYTTELSES DÆKSEL

Fig. A
1. Skub / træk siderne på beskyttelses dækslet ud.
2. Træk beskyttelses dækslet af mod højre.
3. Når beskyttelses dækslet skal monteres så sørg for siderne på dækslet gilder let hen over låsekassen, dækslet genmonteres ved at skubbe dækslet ind over låsekassen.

INSTALLATION AF KABEL BØSNING

Fig. B Kabel bøsningen skal placeres som vist på fig. B.

ÆNDRING AF SPÆRREFALLENS RETNING FRA HØJRE ELLER VENSTRE

Fig. C Værktøj: 2 mm umbraco nøgle

1. Skru umbracoskruen til spærrefallen ud gennem siden af låsekassen.
2. Træk spærrefallen ud dog vend den om.
3. Sæt spærrefallen på plads igen.
4. Stram skruen.

ÆNDRING AF RIGLENS RETNING FRA HØJRE ELLER VENSTRE

Fig. D Værktøj: 2.5 mm umbraco nøgle

5. Tjek at riglen ikke er forriglet.
6. Skru umbracoskruen til spærrefallen ud gennem side af låsekassen.
7. Træk riglen ud og vend den om
8. Sæt riglen på plads igen.
9. Stram skruen.

Bemærk at spærrefalle & rigle skal vende samme vej.

JUSTERBAR TIMER FUNKTION FOR ÅBNINGS SIGNAL (fabriks indstilling : 1 sekund)

Fig.E
1. Skru torx skruen ud som vist på fig. F.
2. Timer indstillinger:
   - Timeren justeres ved at dreje skruen mod uret med en speciel skruetrækker som følger med låsekassen.
3. Skru torx skruen ind igen.

(!) Bemærk! Skruen må ikke overspændes.

DØRGRESBS FUNKTIONS INDSTILLINGER (Fabriks indstilling: mekanisk)

Fig. G Værktøj: 2,5 mm umbraco nøgle

1. Mekanisk -> elektrisk styret
   Skru umbraco skruen ud som vist på figur. G.

2. Elektrisk styret -> mekanisk
   Skrue umbraco skruen i som vist på figur. G.

(!) Bemærk! Tjek de lokale nødudgangs bestemmelser.

INSTALLATION AF TILBAGEMELDING FOR BRUG AF CYLINDER / VRIDER

Fig. H Installer switch kontakt 950886 i et af de 2 huller i toppen af låsekassen alt efter om der ønskes tilbagemelding fra cylinder / vrider.

Switchen monteres som vist på figur H (H1) / (H2).

DEMONTAGE AF KABEL

Beskyttelses dæksel

Fig. A
1. Skub / træk siderne på beskyttelses dækslet ud.
2. Træk beskyttelses dækslet af mod højre.
3. Når beskyttelses dækslet skal monteres så sørg for siderne på dækslet gilder let hen over låsekassen, dækslet genmonteres ved at skubbe dækslet ind over låsekassen

Fig. I **Kabel**

Værktøj: Fladtang eksempelvis 8651130 (tilbehør)

1. Demonter kabel bøsningen fra låsekassen
2. Demonter kablet som vist på figur I1 & I2, brug en flad tang <u>træk ikke i lederne</u>.

TECHNICAL DATA

ENGLISH

Operating voltage:	12 (-10%) – 24 (+15%) V DC STAB	
Current:	12 VDC	Max. 1 700 mA Motor drive 600 mA (50 N seal force) Idle 50 mA
	24 VDC	Max. 700 mA Motor drive 250 mA (50 N seal force) Idle 25 mA
Micro switch:	Max. 100 mA 30 V AC/V DC resist, 3 W	
Ambient temperature:	-20° - +60° C	
Bolt throw:	14 mm	
Backset:	29 mm/ 35 mm	
Forend:	25 mm, chrome plated	
Spindle:	8 mm	

Selectable functions of the lock case:

Mechanical functions
- opening direction of trigger bolt and latch bolt

Electrical functions
- adjustable delay 1 - 20 sec.
- handle function (mechanical or electrically controlled)

Monitoring:	- bolt deadlocked - handle down - cylinder and/or thumbturn monitoring (available as an accessory) - bolt in (for door automatics) (Indications are not available during power failure)
Door gap:	2 – 5.5 mm (distance between forend and striker plate)
Connection cable:	EA217 (6m), EA227 (10m), EA228 (0,5m) 18 x 0.14 mm^2
Striker plate:	4613/4614

ENGLISH

INSTALLATION ACCORDING TO EN 179 EXIT STANDARD

Motor lock ABLOY® EL490, striker plate ABLOY® 4613/4614 and handle ABLOY® 3 – 20 /0630 are approved to EN 179 *)
when installed together in an exit door.

(!) Abloy Oy will not be liable if:
- These instructions are not followed
- The approved spare parts are not used

Maximum door size: height 2520 mm, width 1320 mm, mass 200 kg

The lock can always be opened inside by exit handle, when the handle is mechanically controlled, and outside by key.

Functional check after installation

Exit and functional sensitivity tests:
- Push down the exit handle.
- The required opening force for the exit handle is approximately 30 N (~ 3 kg weight at a 100 mm distance from the handle pivot opens the lock). According to EN 179 the force must not exceed 70 N.
- Close the door slowly and check that the bolt deadlocks.
- Check that the bolt and trigger bolt slide freely into the striker plate.

Lubricate latch bolt and trigger bolt at least once a year. Use Vaseline type lubrication instead of sprays.

The safety features of this product are essential to its compliance with EN 179. No modification of any kind other than those described in these instructions, are permitted.

*) EN 179 3 7 6 1 1 3 4 2 A

MANIPULATION PROTECTION COVER

ENGLISH

Fig. A
1. Bend the corners of manipulation protection cover slightly.
2. Remove the cover.
3. Before installing the manipulation protection cover back in its place, bend the sides of the cover lightly together.

INSTALLATION OF CABLE COVER

Fig. B The cable cover has to be placed into the lock case as shown in fig. B.

CHANGING THE OPENING DIRECTION OF THE TRIGGER BOLT

Fig. C Tool: 2 mm Allen key
1. Hold the trigger bolt and at the same time unscrew the trigger bolt fixing screw from the lock case side clockwise approx. 3 turns. Pull the trigger bolt out.
2. Turn the trigger bolt round.
3. Put the trigger bolt back to place. Hold the trigger bolt and tighten the fixing screw from cover side clockwise until it stops. Then rotate it anticlockwise 1 full turn.
4. Check the trigger bolt function.

CHANGING THE OPENING DIRECTION OF THE LATCH BOLT

Fig. D Tool: 2.5 mm Allen key
1. Unscrew the latch bolt fixing screw from the lock case side and pull the bolt out.
2. Turn the bolt and set it back.
3. Insert the fixing screw to the other side of the lock case and tighten it.
4. Check the bolt function.

ADJUSTABLE DELAY SETTINGS (Factory setting: 1 sec)

Fig. E
1. Remove the Torx screw shown in the figure E.
2. Make the adjustment:
   - the delay extends by turning the adjustment screw anticlockwise with the special screwdriver which is supplied with the lock case.

3 Install and tighten the Torx screw.

(!) Note! Do not use too much force.

HANDLE FUNCTION SETTINGS (Factory setting: mechanical)

Fig. F Tool: 2mm Allen key

1. Mechanical -> Electrically controlled
   Rotate the screw shown in Fig. F clockwise 4 full turns. Check the function.

2. Electrically controlled -> Mechanical
   Turn the screw shown in Fig. f anticlockwise until it is at the same level with the cover. Then rotate it 1 full turn clockwise. Check the function.

(!) Note! Check the local exit door regulations.

INSTALLATION OF THE CYLINDER/ THUMBTURN MONITORING SWITCH

Fig. G Install the switch 950886 into the hole in the monitoring side of the lock case so that the flat side of the switch is towards the lock case (G1)/ the lock case cover (G2).

Connect the wires to the lock cable.

MAINTENANCE

Manipulation cover

Remove the cover as shown in Fig. A.
1. Bend the corners of manipulation protection cover slightly.
2. Remove the cover.
3. Before installing the manipulation protection cover back in its place, bend the sides of the cover lightly together.

Fig. H **Removal of the cable plug**

Tool: Pliers 8651130 (available as an accessory)
1. Lift the rubber cable cover from the lock case (H1).
2. Using pliers hold the plug as shown in H2 and lift the cable plug upright.

ТЕХНИЧЕСКИЕ ДАННЫЕ

НА РУССКОМ

Рабочее напряжение:	12(-10%) – 24(+15%) в пост. стаб.	
Ток:	12 в пост.	Макс. 1700 мА Привод двигателя 600 мА (50 N усилие от уплотнителя) Холостого хода 50 мА
	24 в пост.	Макс.700 мА Привод двигателя 250 мА (50 N усилие от уплотнителя) Холостого хода 25 мА
Микропереключатель:	Макс. 100 мА 30 в перем./пост. резист., 3 ватта	
Температура внешнего воздуха:	- 20º - +60º C	
Выход ригеля:	14 мм	
Бэксэт:	29 мм/ 35 мм	
Передняя планка:	25 мм, хромированная	
Шток:	8 мм	
Настраиваемые функции корпуса замка:	Механические функции - направление открывания язычка и ригеля Электрические функции - регулируемая задержка 1 – 20 сек - работа ручки (механическая или электрически управляемая)	
Индикация:	- ригель защёлкнут - ручка нажата вниз - индикация цилиндра и/или пов.кнопки (отдельный заказ) - ригель внутри (для дверной автоматики) (индикация не работает во время обрыва питания)	
Дверной зазор:	2 – 5,5 мм (расстояние между передней и запорной планкой)	
Кабель соединительный:	EA217 (6м), EA227 (10м), EA228 (0,5м) 18 x 0,14 мм²	
Запорная планка:	4613/4614	

УСТАНОВКА В СООТВЕТСТВИИ СО СТАНДАРТОМ EN179

НА РУССКОМ

Моторный замок ABLOY® EL490, запорные планки ABLOY® 4613/4614 и ручка ABLOY®3-20/0630 соответствуют стандарту EN179 *), когда совместно установлены на дверь запасного выхода.

(!) Abloy Oy не несёт ответственности, если:
- Данные инструкции не выполняются
- Используются не разрешённые к применению запчасти

Максимальный вес двери: высота 2520 мм, ширина 1320, масса 200 кг.

Замок всегда можно открыть изнутри от ручки выхода, когда ручка управляется механически и снаружи от ключа.

Проверка работоспособности после установки

Тесты на выход и функциональную чувствительность:
- Нажмите ручку выхода вниз.
- Требуемое усилие открывания для ручки выхода приблизительно 30 N(~3 кг веса, на расстоянии 100 мм от оси вращения, открывает замок). В соответствии с EN179 усилие на должно превышать 70N.
- Медленно закройте дверь и убедитесь, что ригель защёлкнулся.
- Проверьте, что ригель и язычок свободно входят в запорную планку.

Смазывайте ригель и язычок как минимум раз в год. Вместо аэрозолей используйте смазку типа Вазелин.

Свойства безопасности данного изделия существенно зависят от их соответствия стандарту EN179. Запрещены любые изменения, кроме тех, которые описаны в этих инструкциях.

*)EN179 3 7 6 1 1 3 4 2 A

КРЫШКА ЗАЩИТЫ ОТ МАНИПУЛЯЦИЙ

НА РУССКОМ

Рис. A

1. Слегка согните углы крышки защиты от манипуляций.
2. Снимите крышку
3. Перед установкой крышки обратно на её место, слегка согните стороны крышки одновременно.

УСТАНОВКА КРЫШКИ КАБЕЛЯ

Рис. B

1. Крышка кабеля должна быть установлена в корпус замка как показано на рис.B.

ИЗМЕНЕНИЕ НАПРАВЛЕНИЯ ОТКРЫВАНИЯ ЯЗЫЧКА

Рис.C

Инструмент: шестигранный ключ 2 мм

1. Удерживайте язычок и в тоже время выкрутите винт фиксации язычка со стороны корпуса замка по часовой стрелке на прибл.3 оборота. Вытяните язычок.
2. Поверните язычок на 180º.
3. Установите язычок на своё место. Удерживайте язычок и в тоже время затяните винт фиксации язычка со стороны крышки по часовой стрелке до его полной остановки. Затем, вращая винт против часовой стрелки на 1 полный оборот, ослабьте его фиксацию.
4. Проверьте работу язычка.

ИЗМЕНЕНИЕ НАПРАВЛЕНИЯ ОТКРЫВАНИЯ РИГЕЛЯ

Рис. D

Инструмент: шестигранный ключ 2,5 мм

1. Выверните винт фиксации ригеля со стороны корпуса замка и выньте ригель.
2. Переверните ригель и установите его обратно.
3. Установите винт фиксации ригеля с другой стороны корпуса замка и затяните его.
4. Проверьте работу ригеля.

УСТАНОВКА ЗАДЕРЖКИ (Заводская установка: 1 сек)

Рис.E

1. Выкрутите винт Torx, как показано на рис.E
2. Отрегулируйте задержку:

(!) - Чтобы увеличить задержку, нужно повернуть регулировочный винт против часовой стрелки при помощи специальной отвёртки, которая поставляется с корпусом замка.

3. Установите и затяните винт Torx.

(!) Внимание! Не прикладывайте слишком большое усилие.

УСТАНОВКА ФУНКЦИИ РУЧКИ (Заводская установка: механическая)

Рис.F

Инструмент: шестигранный ключ 2 мм

1. Механическое -> Электрическое управление
   Поверните винт по часовой стрелке на 4 полных оборота, как показано на рис.F. Проверьте работу.
2. Электрическое управление -> Механическое
   Поверните винт, как показано на рис.F, против часовой стрелки, пока он не будет на одном уровне с крышкой. После этого поверните его на один оборот по часовой стрелке. Проверьте работу.

(!) Внимание! Сверьтесь с местными требованиями к дверям запасного выхода.

УСТАНОВКА МИКРОПЕРЕКЛЮЧАТЕЛЯ ИНДИКАЦИИ ЦИЛИНДРА/ПОВОРОТНОЙ КНОПКИ

Рис.G Вставьте микропереключатель 950885 в углубление с контрольной стороны корпуса замка таким образом, чтобы плоская часть смотрела на корпус замка (G1)/ крышку корпуса замка (G2).

Подключите провода к кабелю замка.

ОБСЛУЖИВАНИЕ

Крышка защиты от манипуляций

Снимите крышку, как показано на Рис.A:

1. Слегка согните края крышки защиты от манипуляций.
2. Снимите крышку.
3. Перед установкой крышки защиты от манипуляций на её место, одновременно слегка согните стороны крышки.

Рис.H **Отключение разъёма кабеля**
Инструмент: Щипцы 8651130 (как дополнительное устройство)

1. Снимите резиновую крышку кабеля с корпуса замка (H1).
   При помощи щипцов зажмите разъём, как показано на рис H2 и поднимите разъём кабеля вертикально.

ABLOY

KYTKENTÄKAAVIO
WIRING DIAGRAM

EL490

VAROITUS!

Älä käytä painikkeen tilatietoa suoraan lukon ohjaukseen.

WARNING!

Do not use handle down indication to control the lock.

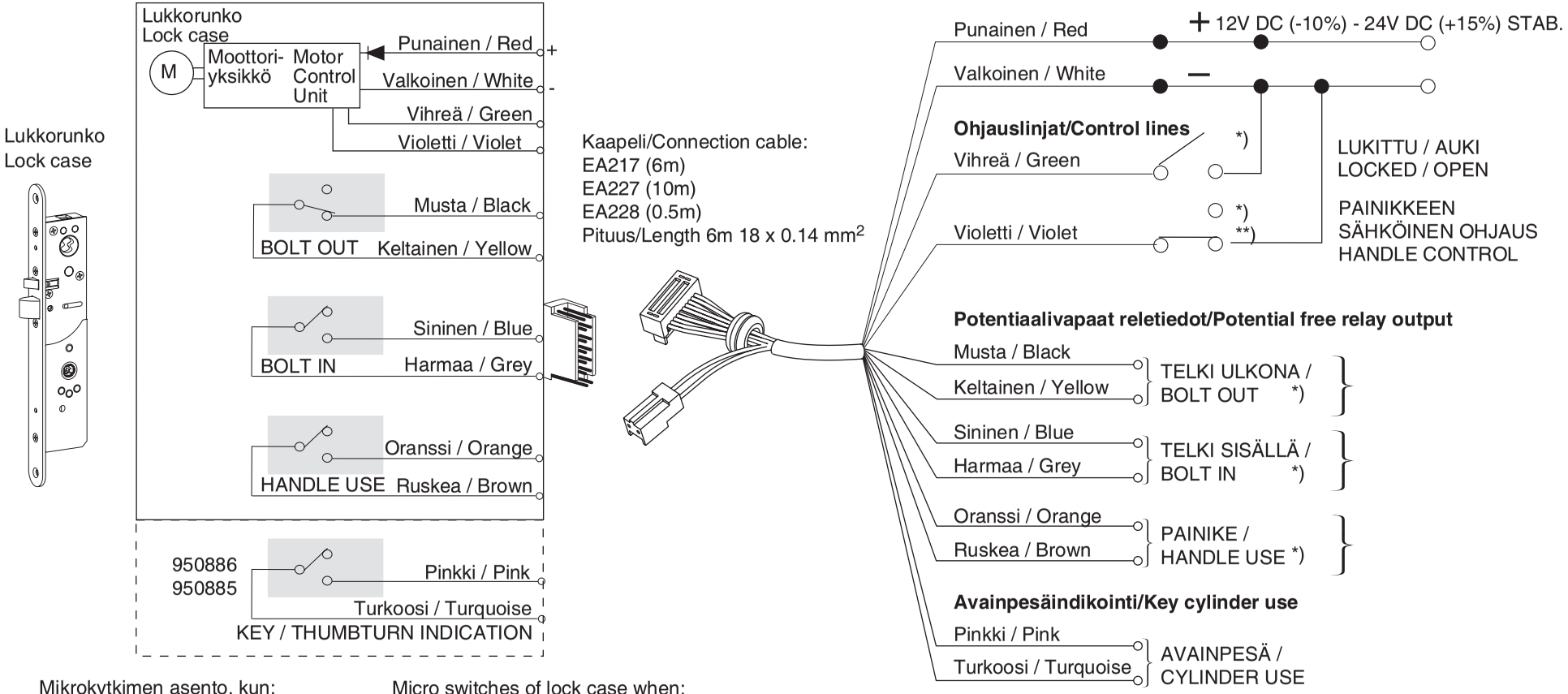

Mikrokytkimen asento, kun:
- Avainta / vääntönuppia ei ole käytetty
- Painiketta ei ole käytetty
- Telki ulkona
- Telki ei sisällä

Micro switches of lock case when:
- Key cylinder not used
- Handle not used
- Bolt out
- Bolt not in

*) Potentiaalivapaat reletiedot.

**) Painiketoiminto pois käytöstä, jos mekaaninen muutos tehty.

*) Potential free relay.

**) Handle function not in use, if mechanical setting is made according to assembly instructions.

CE

Copyright© Abloy Oy Joensuu Factory 2007

ABLOY

ABLOY

KOPPLINGSSCHEMA
KABLING

EL490

Varning!

Använd inte trycket för att styra låset.

Advarsel!

Brug ikke grebs indikationen til at styre låsen.

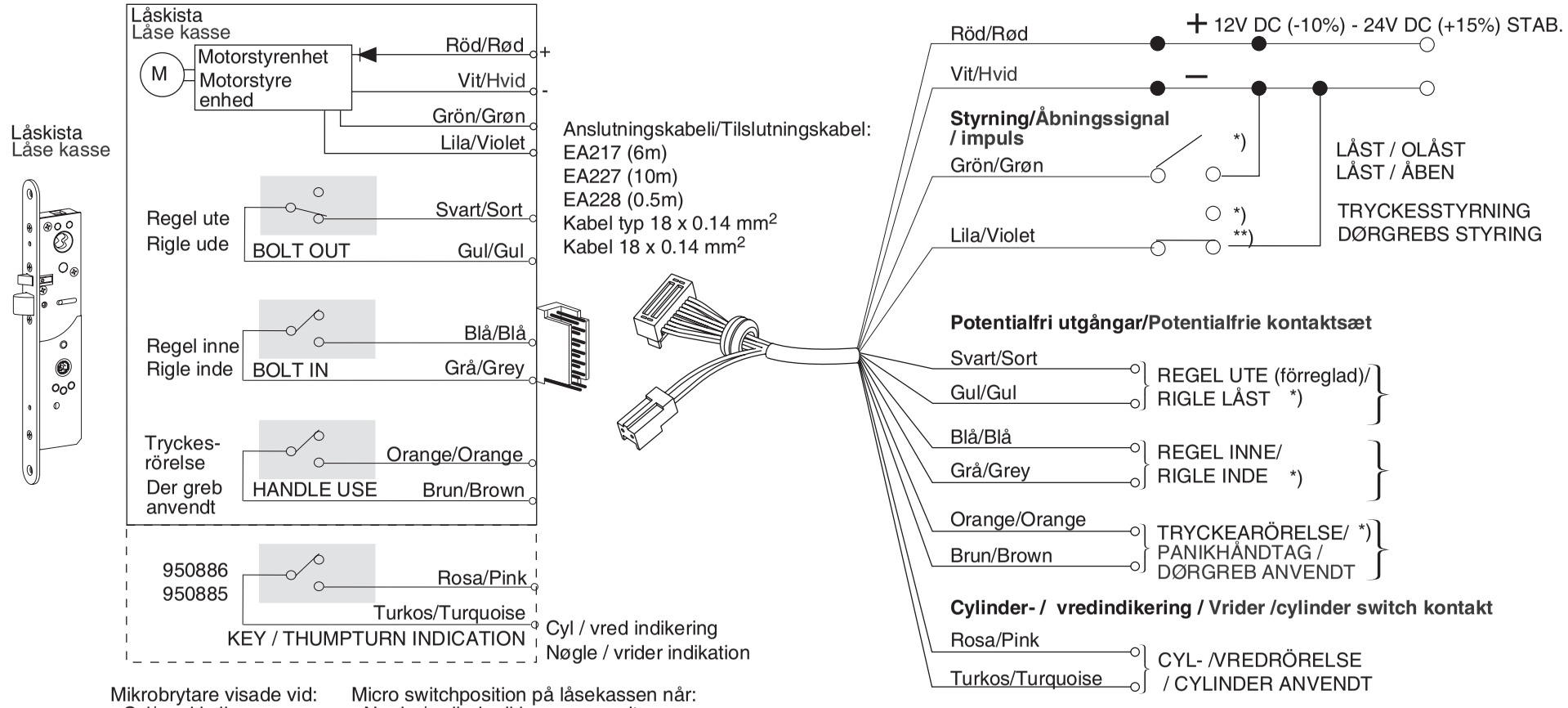

Mikrobrytare visade vid:
- Cyl/vred i vila
- Trycke i vila
- Regel ute
- Regel ej inne

Micro switchposition på låsekassen når:
- Nøgle / cylinder ikke er anvendt
- Greb ikke er anvendt
- Rigle ude
- Rigle inde

*) Potentialfri styrning.

**) Trycke alltid aktivt när detta är ställt i mekanisk funktion enligt manual.

*) Potentialfrie kontaktsæt.

**) Dørgrebs funktion ikke i brig, hvis mekaniske indstillinger i henhold til instruksen ikke er undført.

Copyright© Abloy Oy Joensuu Factory 2007

CE

ABLOY

ABLOY

СХЕМА ПОДКЛЮЧЕНИЯ
EL490

ВНИМАНИЕ!

Нельзя использовать индикацию ручка нажата вниз для управления замком.

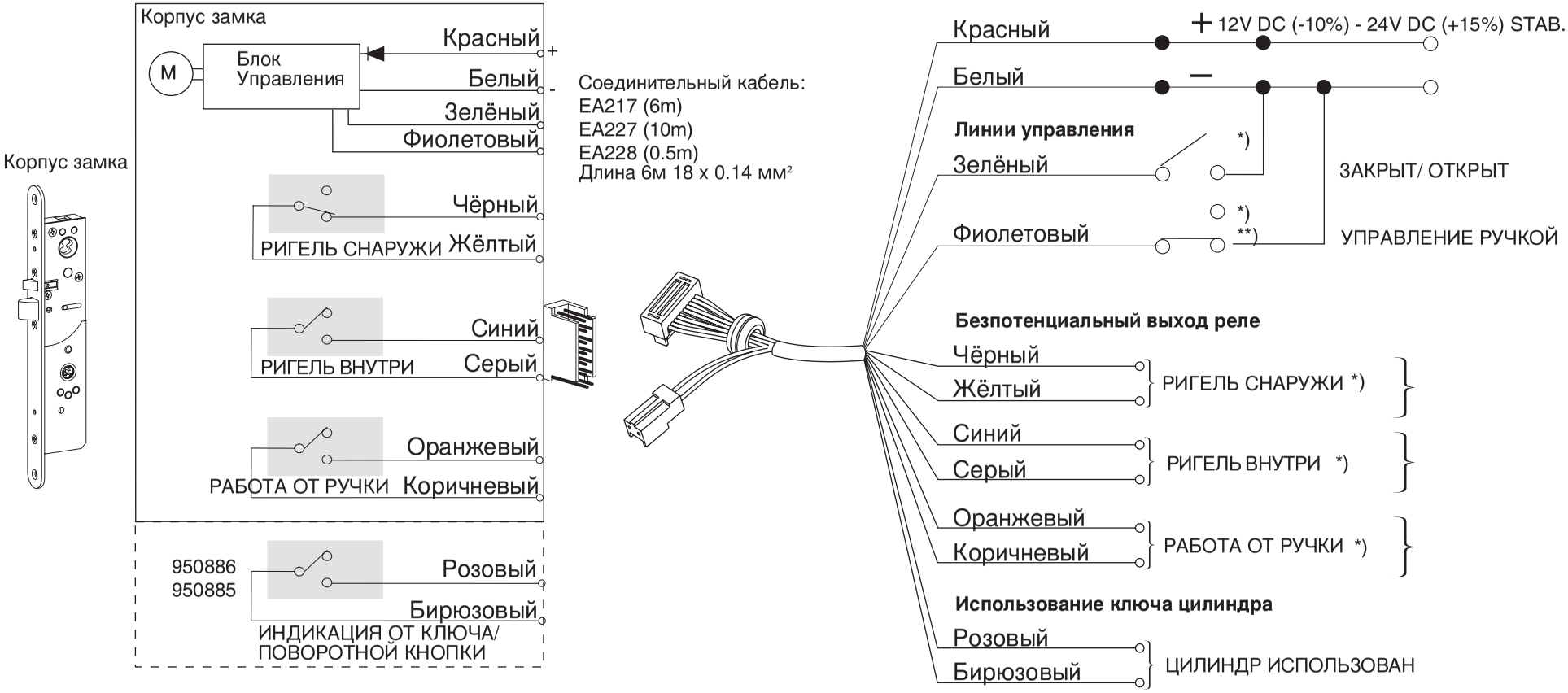

Микропереключатели корпуса замка, когда
- Ключ цилиндра не использован
- Ручка не использована
- Ригель снаружи
- Ригель не снаружи

*) Безпотенциальное реле

**) Работа ручки не задействована, если механическая установка выполнена в соответствии с инструкцией по монтажу.

Copyright© Abloy Oy Joensuu Factory 2006

CE

ABLOY

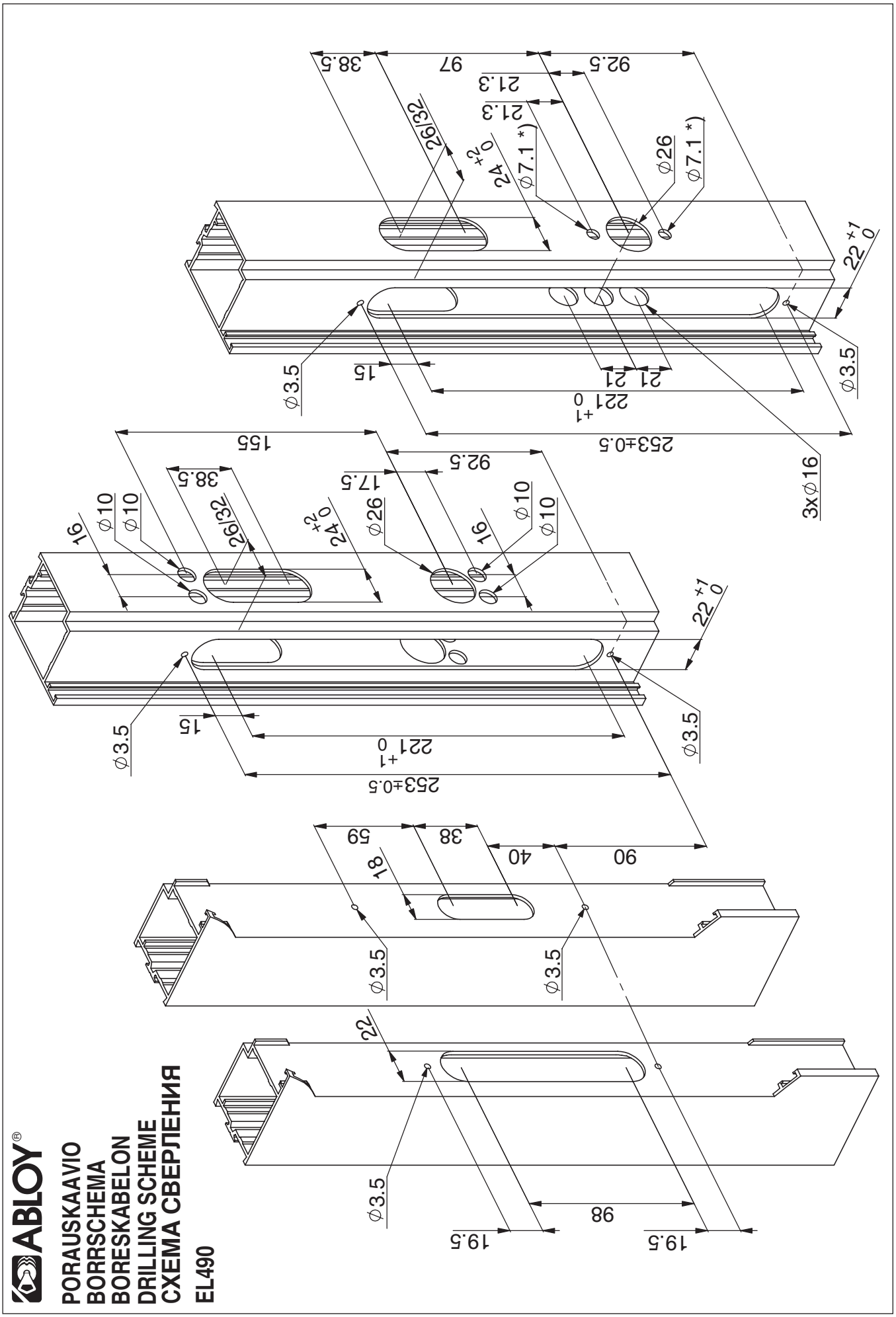
ABLOY®
PORAUSKAAVIO
BORRSCHEMA
BORESKABELON
DRILLING SCHEME
СХЕМА СВЕРЛЕНИЯ
EL490
ϕ3.5
19.5
98
22
ϕ3.5
ϕ3.5
18
59
38
40
90
ϕ3.5
15
221 +1 0
253±0.5
ϕ3.5
22 +1 0
ϕ10
ϕ10
16
26/32
24 +2 0
ϕ26
ϕ10
ϕ10
16
17.5
92.5
38.5
155
ϕ3.5
15
221 +1 0
253±0.5
3xϕ16
ϕ3.5
22 +1 0
21
21
ϕ26
ϕ7.1 *)
24 +2 0
ϕ7.1 *)
26/32
21.3
21.3
92.5
97
38.5

ABLOY®

PORAUSKAAVIO
BORRSCHEMA
BORESKABELON
DRILLING SCHEME
СХЕМА СВЕРЛЕНИЯ

8329 → EL490

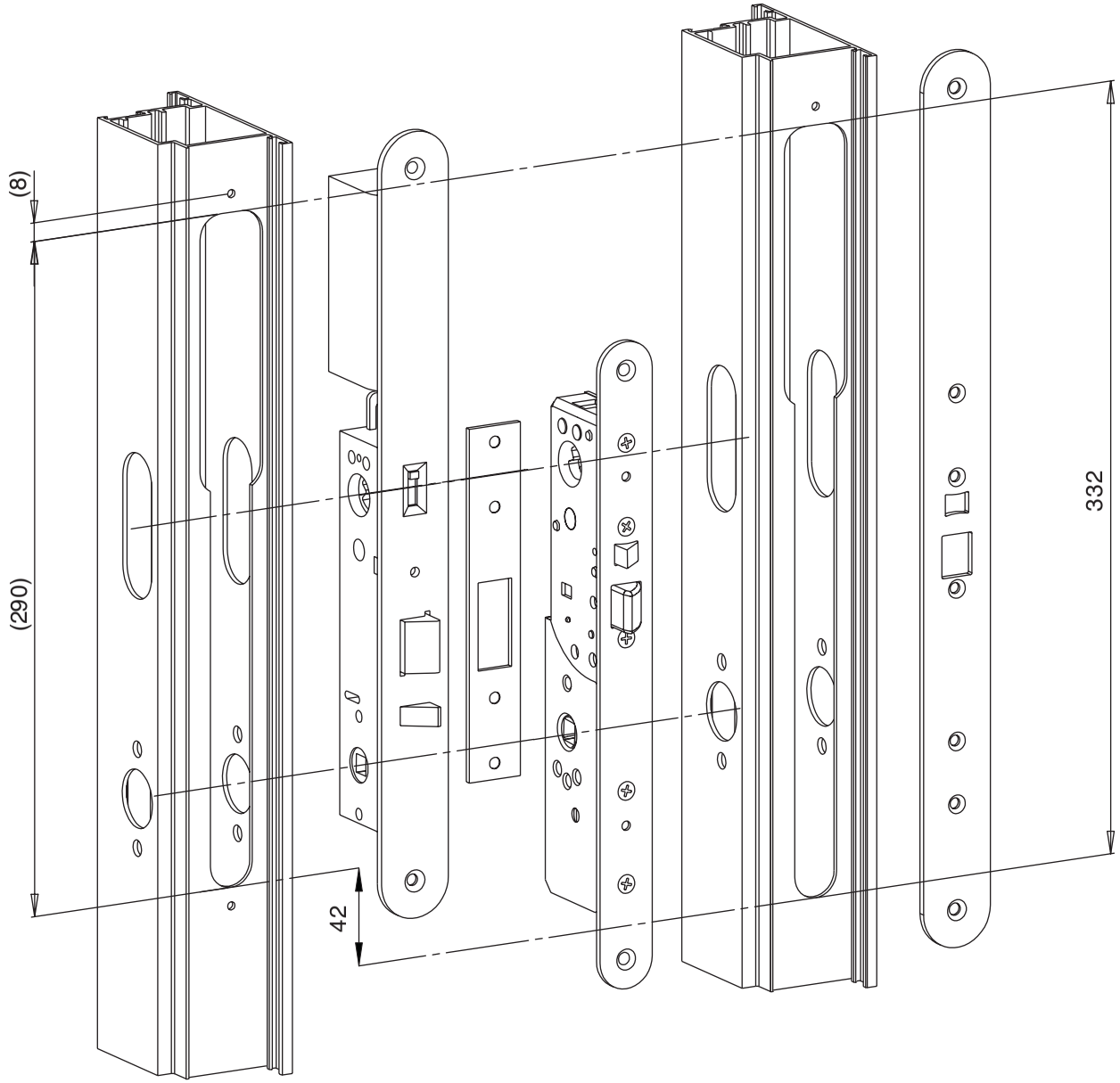

ABLOY®

A

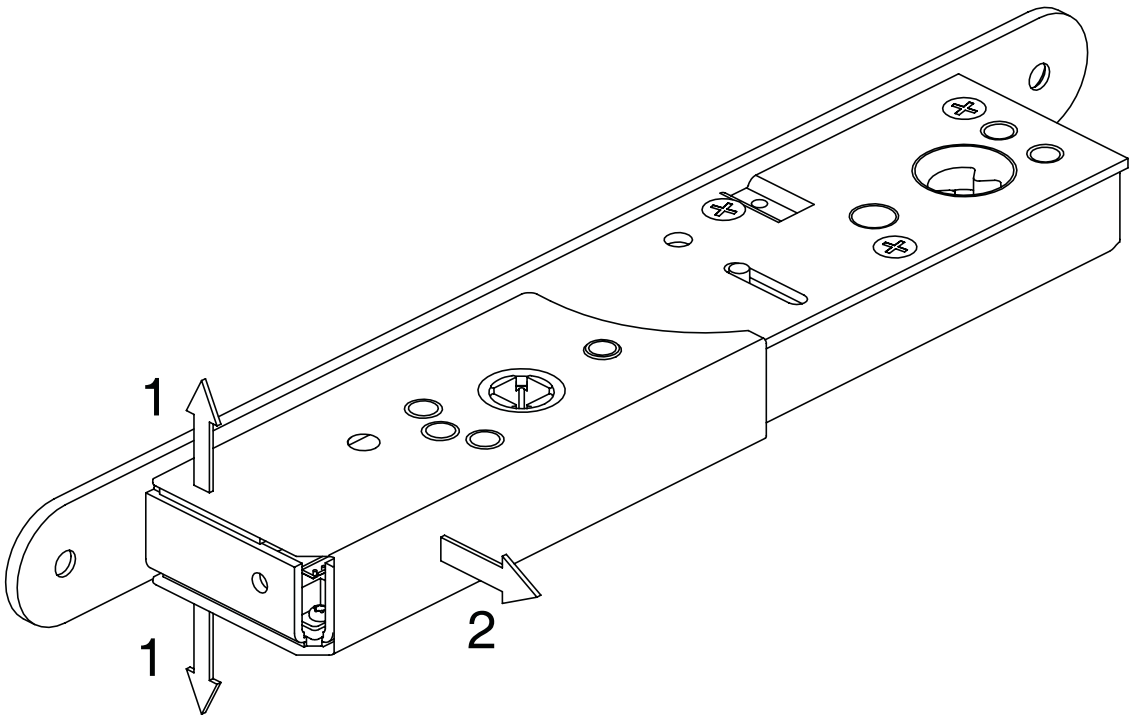

B

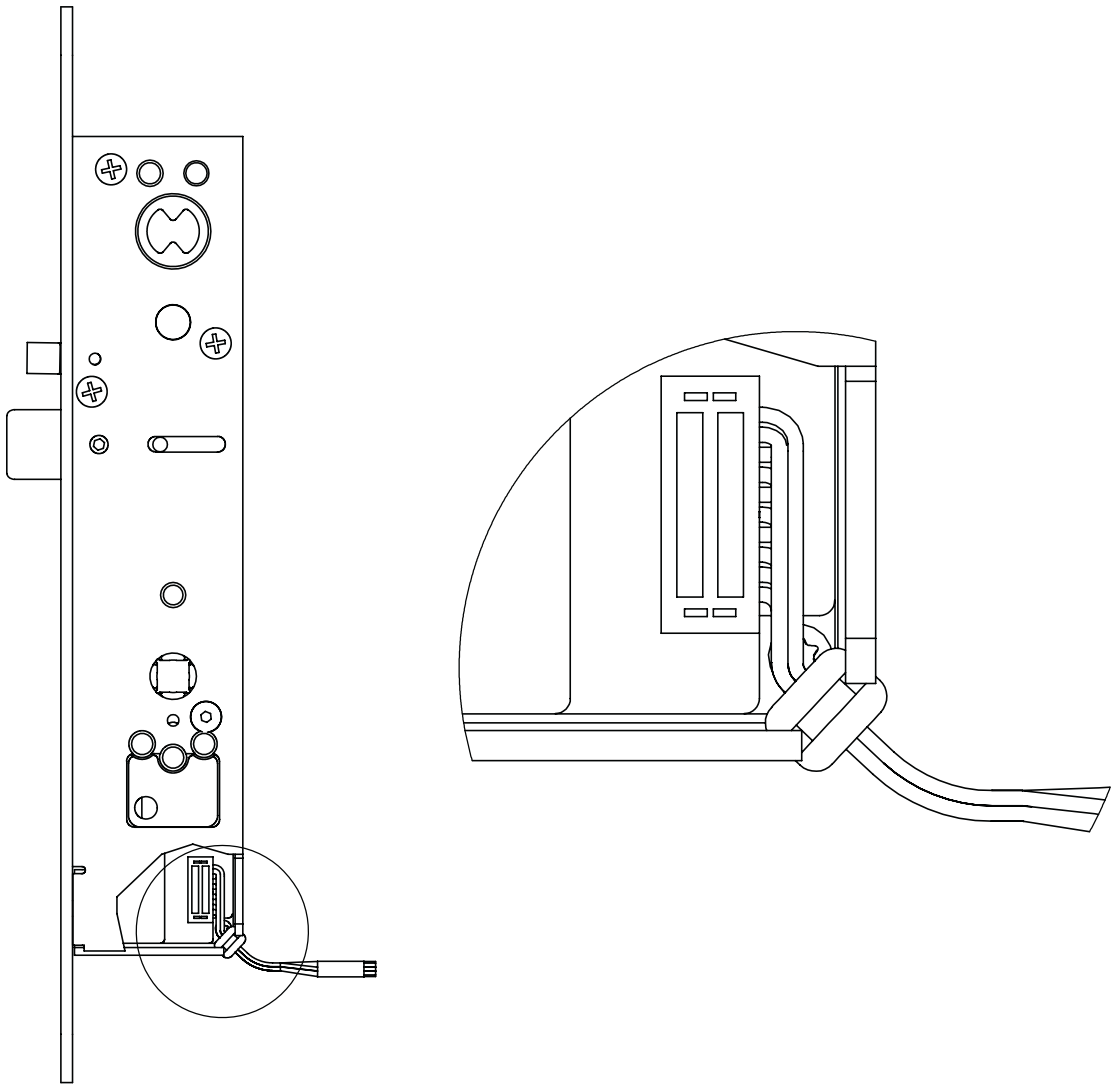

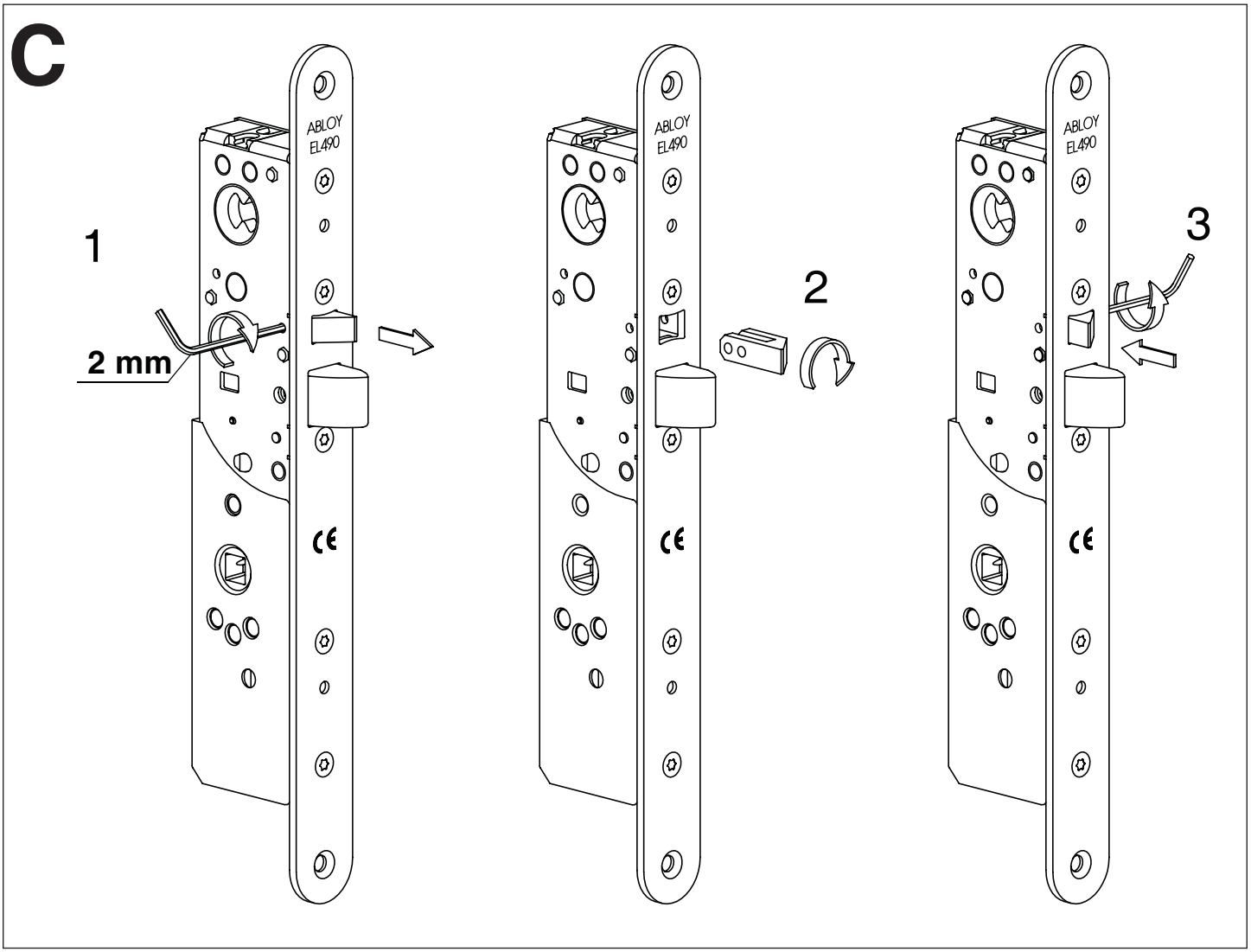
C
1
2 mm
ABLOY
EL490
2
3

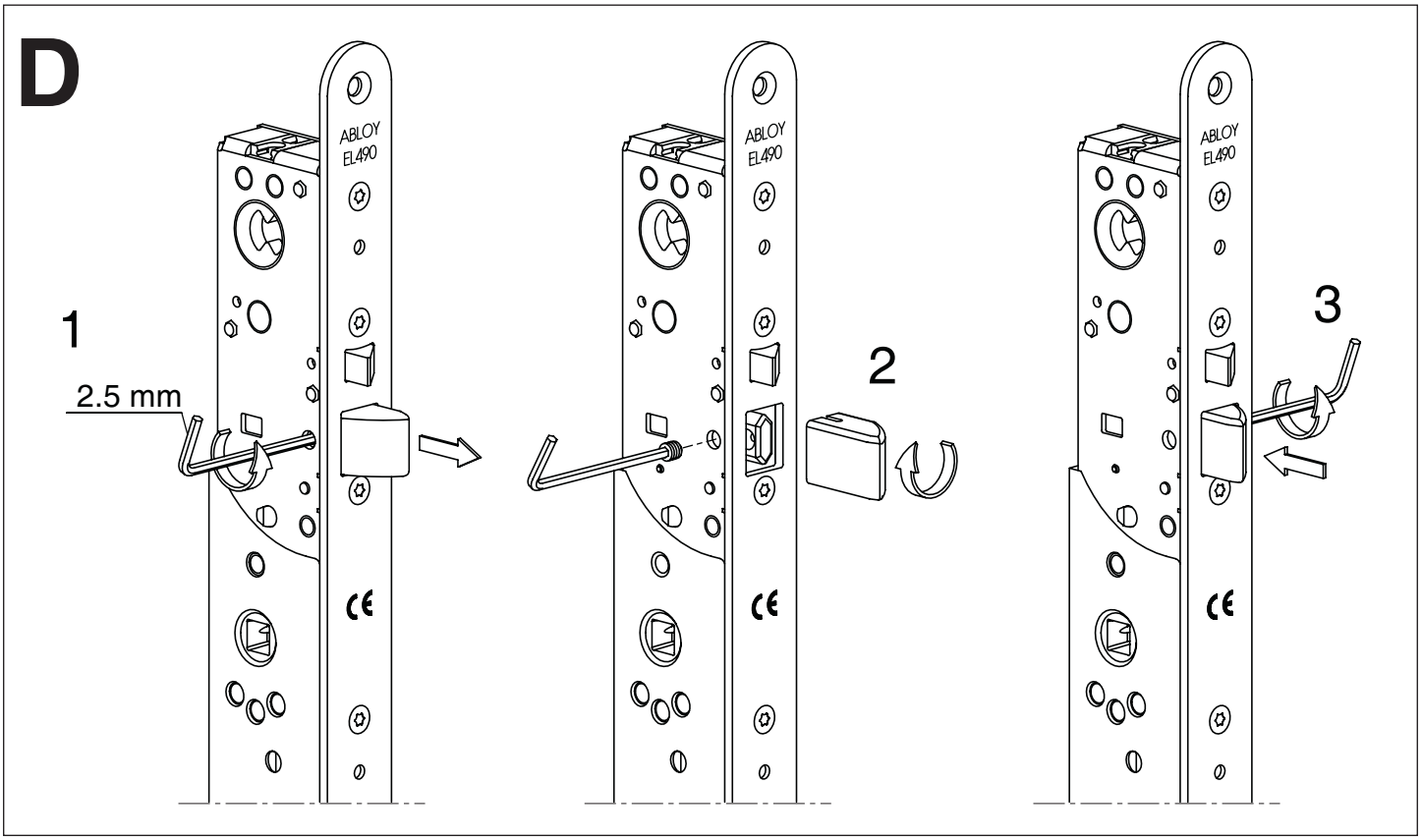
D
1
2.5 mm
ABLOY
EL490
2
3

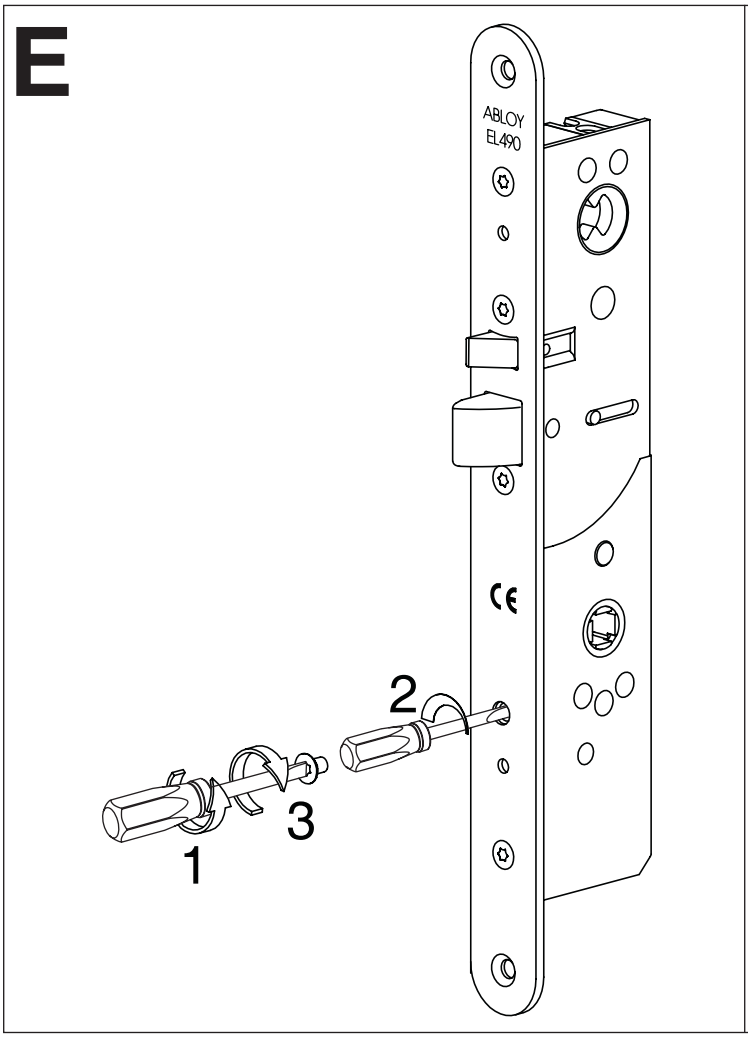
E
ABLOY
EL490
1
2
3

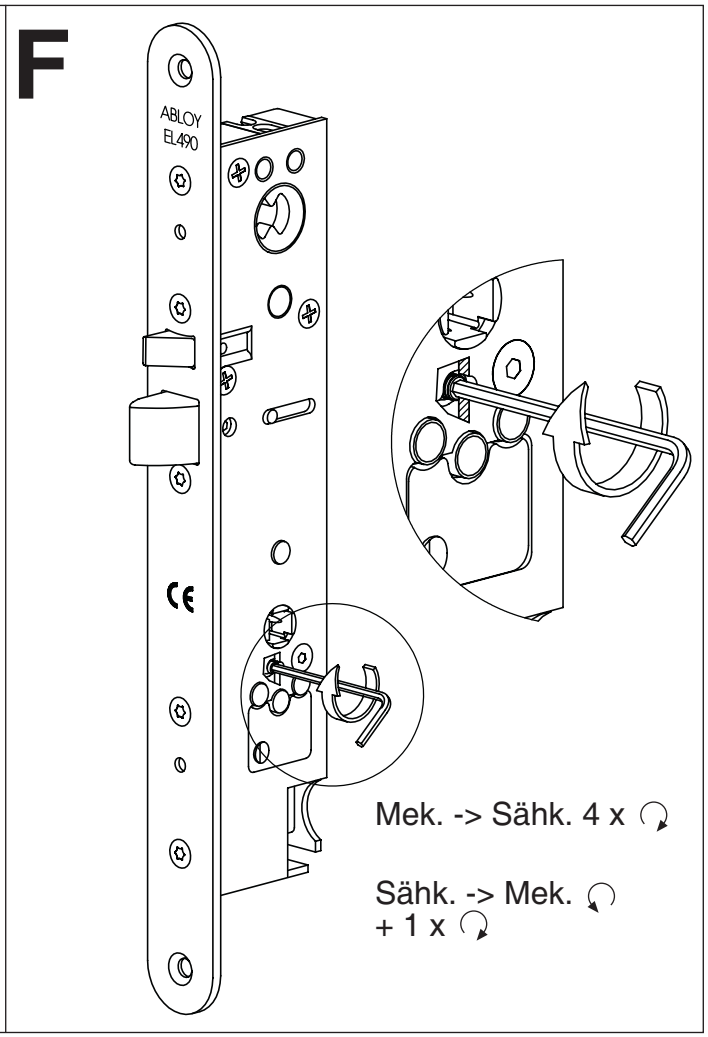
F
ABLOY
EL490
Mek. -> Sähk. 4 x
Sähk. -> Mek.
+ 1 x

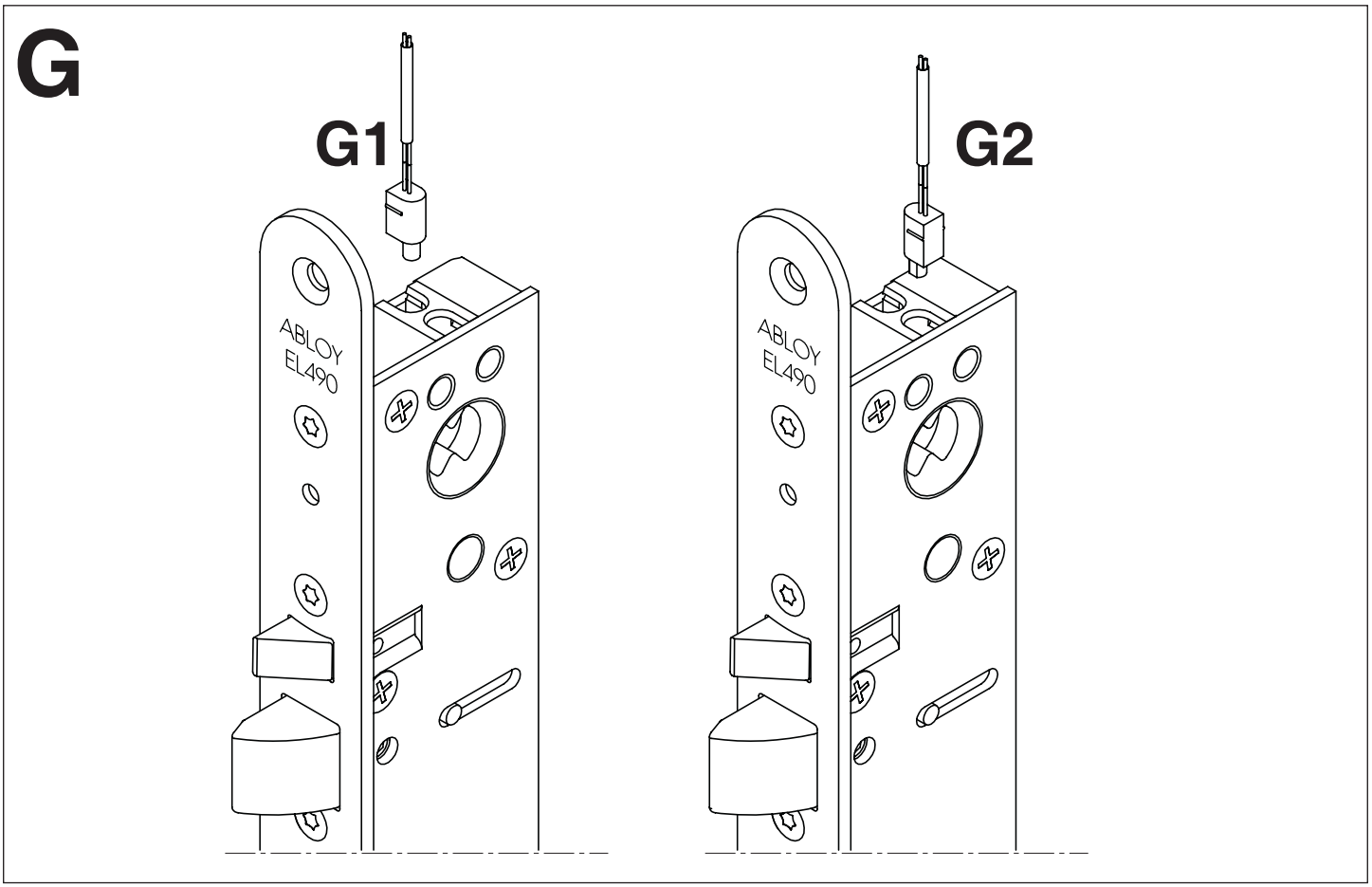
G
G1
G2
ABLOY
EL490
ABLOY
EL490

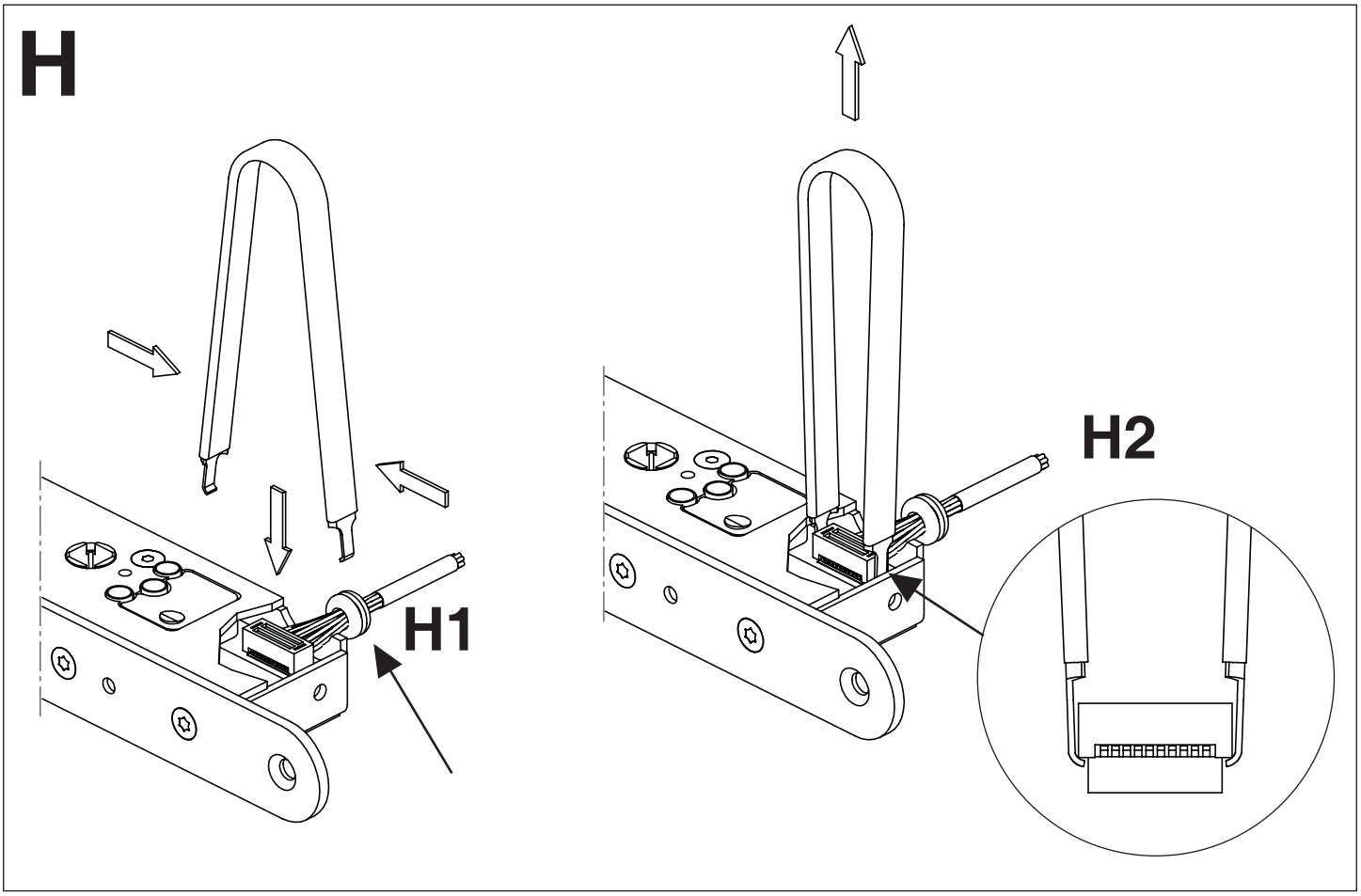
H
H1
H2

EL490

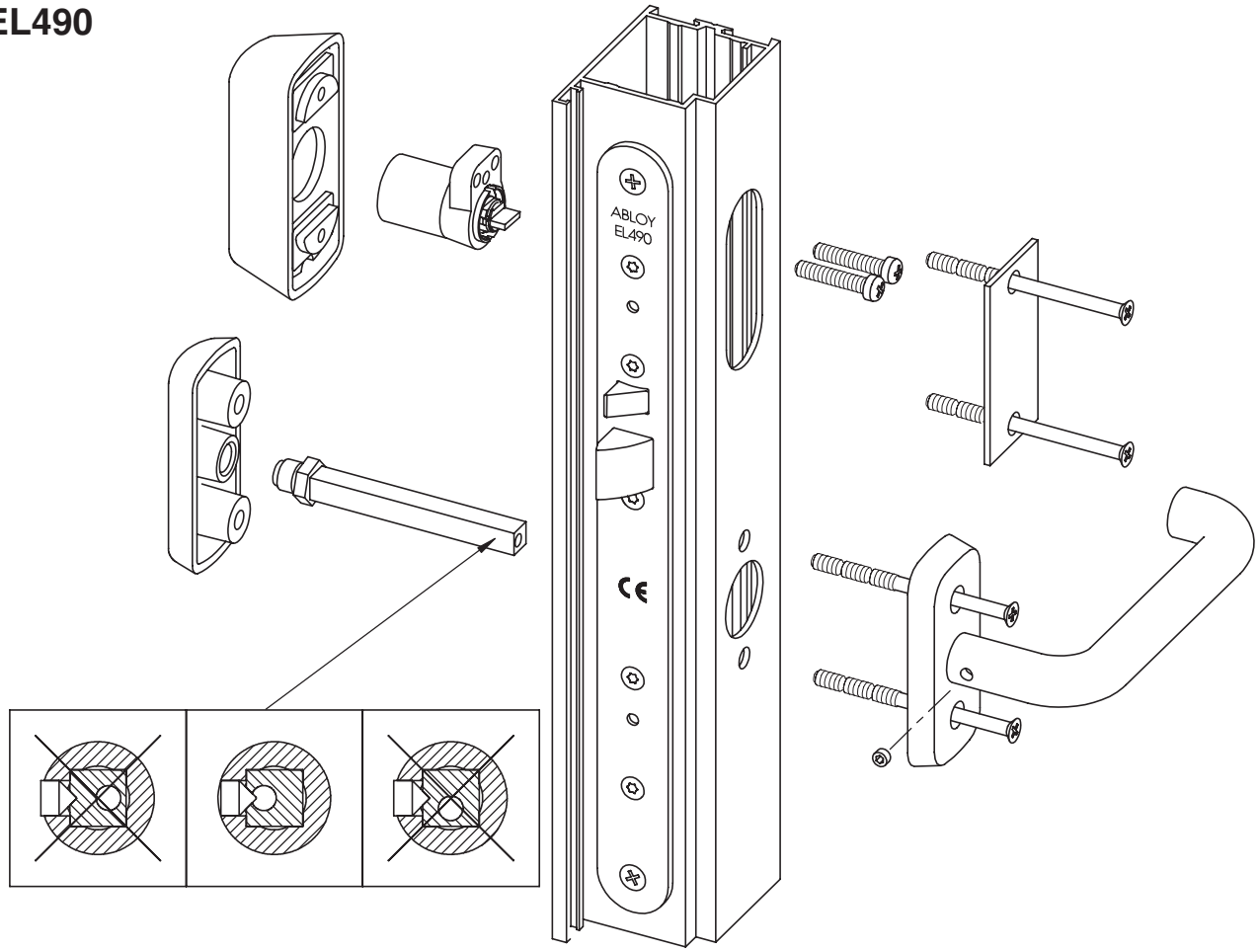

EL490

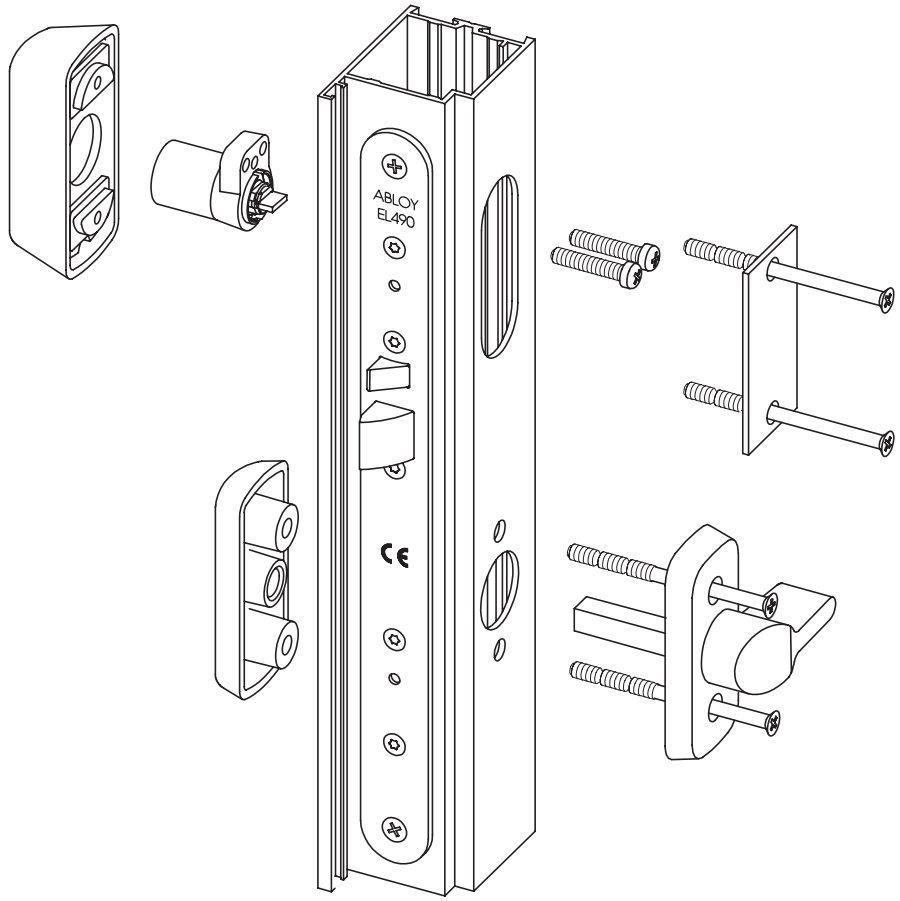

EL490

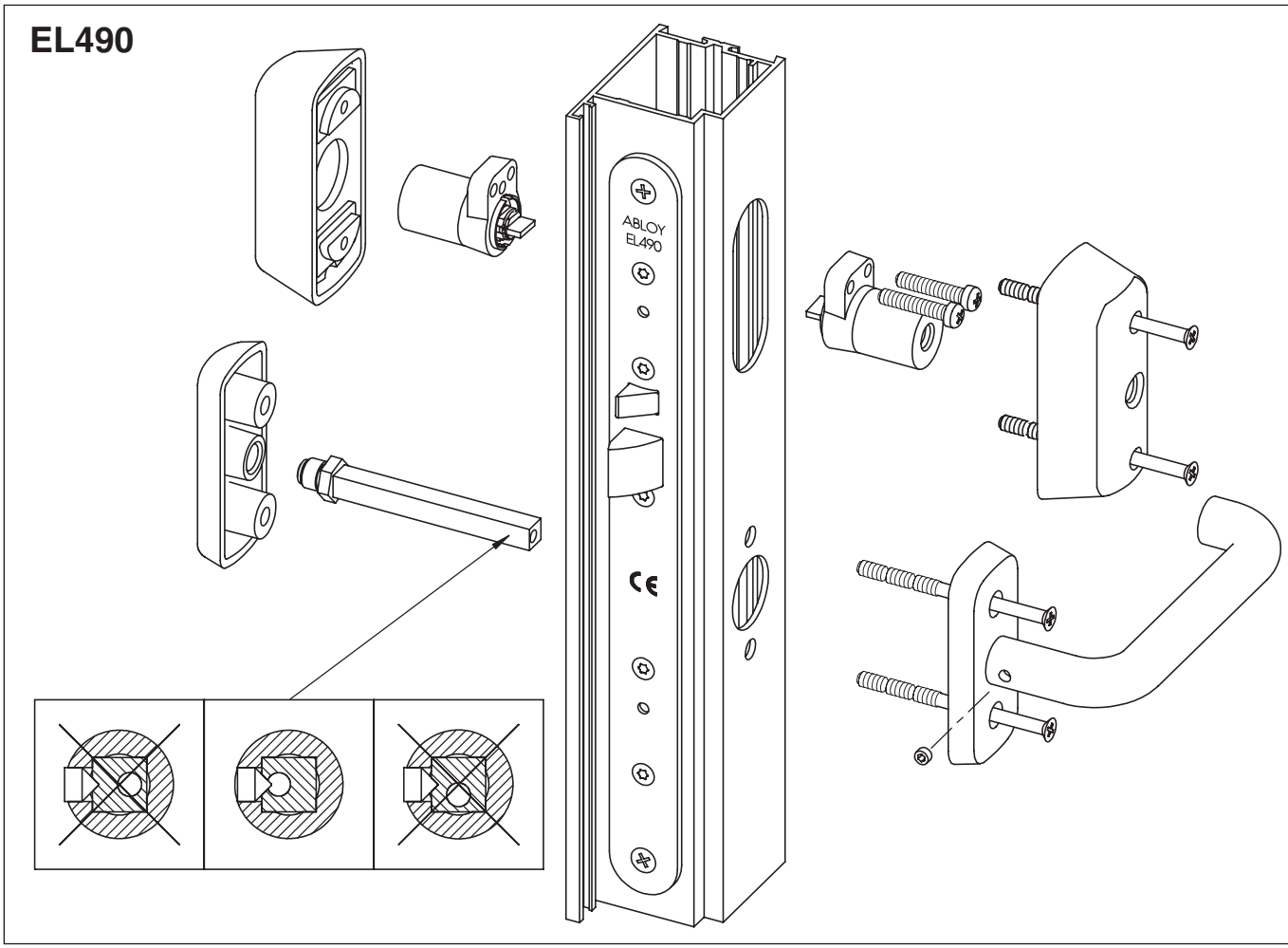

EL490

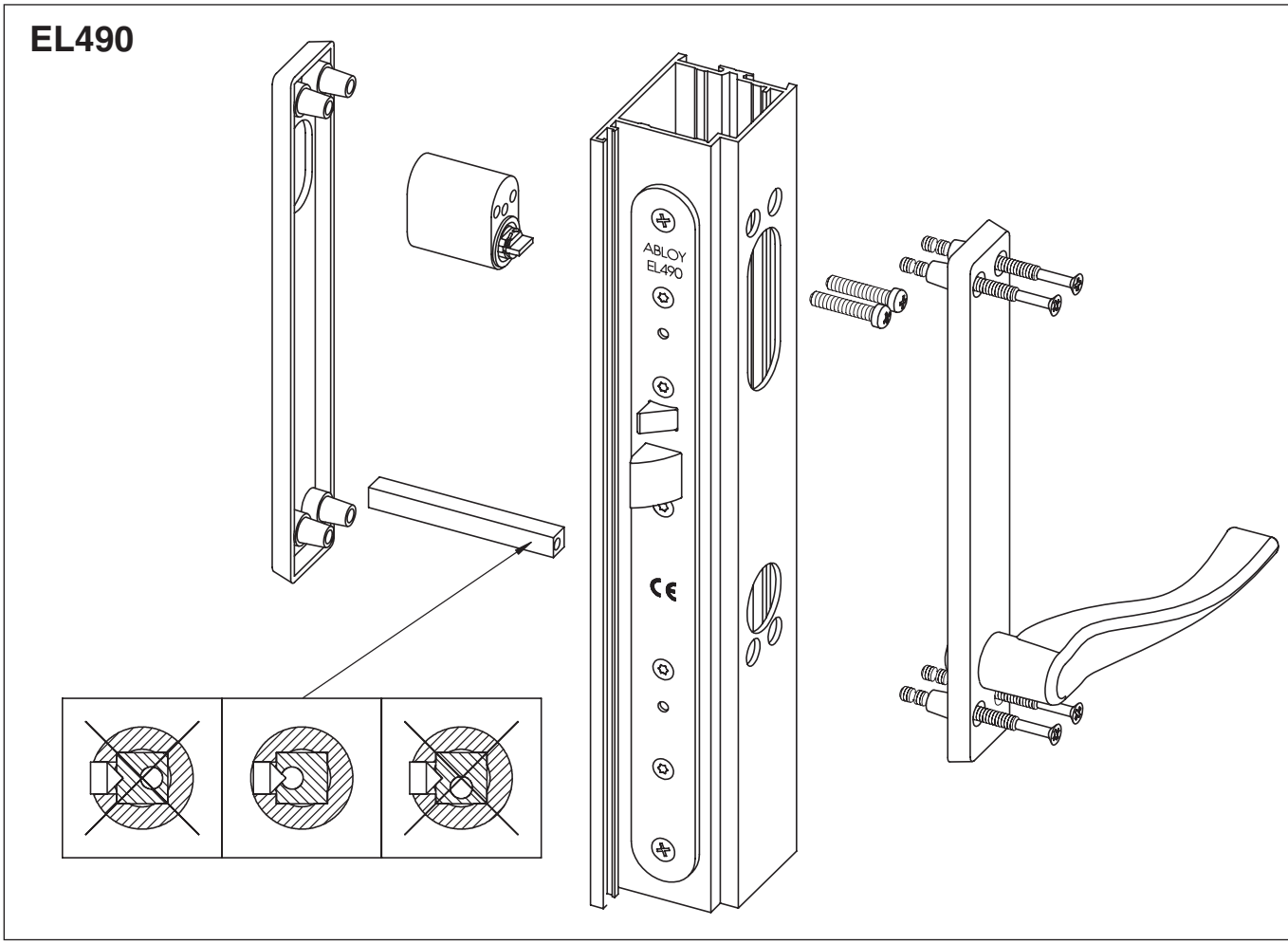

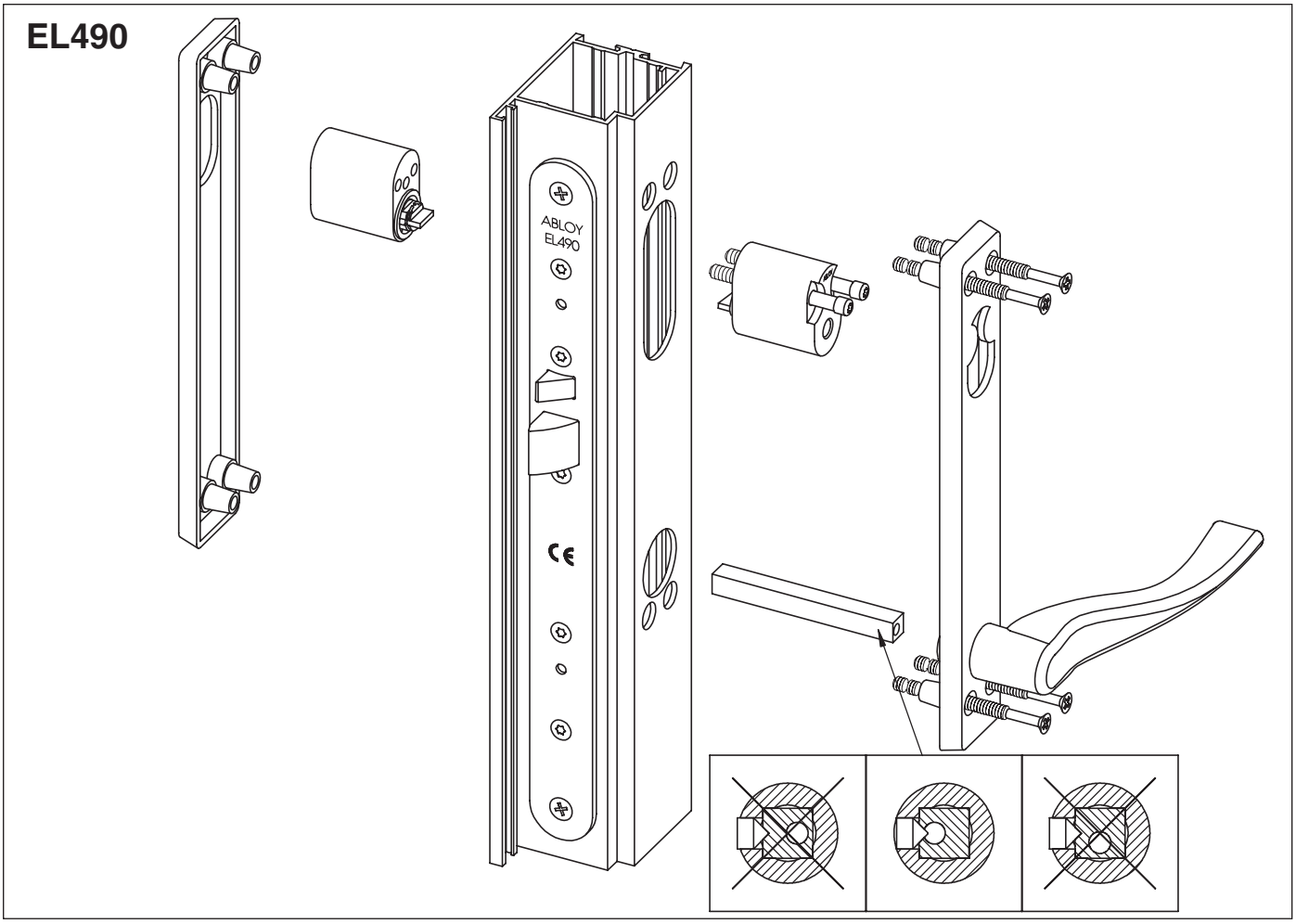
EL490
ABLOY
EL490

Tuote sisältää erilliskierrätystä vaativia materiaaleja mm. elektroniikkaa. Kun tuote poistetaan käytöstä, tuote on purettava osiin ja eri materiaalit on lajiteltava sekä kierrätettävä voimassa olevien kierrätysmääräysten mukaisesti.

Denna produkt innehåller material, bland annat elektronikkomponenter, som behöver specialåtervinning. När produkten avställs, demontera den och sortera och återvinn de olika material enligt den gällande återvinningsinstruktionen.

Dette produkt indeholder materialer, som skal sendes til genindvinding, f.eks. ektronikkomponenter.

This product contains materials, such as electronics, which require specialist recycling techniques. When the product is taken out of use, disassemble it and sort and recycle the different materials as per valid recycling instructions.

Это изделие содержит материалы, такие как электроника, которые требуют специальной технологии переработки. Вышедшее из употребления изделие следует разобрать, рассортировать и переработать различные материалы в соответствии с действующими инструкциями по переработке.

STR/02.01.2007/FH11

Pidätämme oikeuden tehdä muutoksia tässä ohjeessa esitettyihin tuotteisiin.

Vi förbehåller oss rätten att vidareutveckla våra produkter utan föregående avisering.

Vi forbeholder os ret til at foretage ændringer af produkterne beskrevet i denne folder.

We reserve the right to make alterations to the products described in this lealeft.

Мы сохраняем за собой право на изменения в изделиях, описанных в данной брошюре.

Nimike 952352 Päiväys 01/2007

ABLOY®

www.abloy.com

Abloy Oy
Wahlforssinkatu 20
P.O. Box 108
FIN-80101 JOENSUU
FINLAND
Tel. +358 20 599 2501
Fax +358 20 599 2209

ISO 9001
ISO 14001
DNV
CERTIFIED ORGANISATION

An ASSA ABLOY Group company

ASSA ABLOY

ABLOY Oy is one of the leading manufacturers of locks, locking systems and architectural hardware and the world's leading developer of products in the field of electromechanical locking technology.
The ASSA ABLOY Group is the world's leading manufacturer and supplier of locking solutions, dedicated to satisfying end-user needs for security, safety and convenience.